Köszönjük, hogy a SAIC MAXUS Automotive Co., Ltd. termékét választotta! Kívánjuk, hogy termékeink és szolgáltatásaink új örömöt hozzanak az életébe!

Kérjük, szánjon időt e Kézikönyv és az ahhoz mellékelt egyéb kiadványok elolvasására és megértésére. Így megismerkedhet a járművel, és élvezheti a kényelmes, biztonságos és gazdaságos vezetési élményt.

Ez a Vezetői Kézikönyv tartalmazza mindazokat az információkat, amelyek szükségesek a jármű megismeréséhez, beleértve a jármű vezetését, a rutinszerű karbantartási ellenőrzéseket és a vészhelyzetekben követendő lépéseket.

A Kézikönyv a nyomtatás időpontjában elérhető legfrissebb információkat tartalmazza, és minden módosítás, értelmezés és magyarázat jogát a vállalat fenntartja. Figyelembe véve, hogy a termékeket folyamatosan fejlesztik vagy egyéb módon módosítják, a vállalat fenntartja a jogot arra, hogy a jelen Kézikönyv nyomtatásának és kiadásának időpontját megelőző változtatásokat előzetes értesítés nélkül alkalmazza, és ezzel kapcsolatban semmilyen felelősséget nem vállal.

Ez a Kézikönyv a jármű elválaszthatatlan része. Amennyiben el kívánja adni a járművet, ne felejtse el átadni az új tulajdonosnak ezt a Kézikönyvet.

Külön közlemény

A Vezetői Kézikönyv és a Garancia- és Szervizfüzet határozza meg a vállalat és a felhasználó közötti megállapodást a termék minőségi garanciájával és az értékesítés utáni szolgáltatásokkal kapcsolatos jogok és kötelezettségek létrejöttéről és megszűnéséről. Kérjük, hogy a termék használata előtt figyelmesen olvassa el a Vezetői Kézikönyvet és a Garancia- és Szervizfüzetet. Amennyiben a termékben bármilyen kár helytelen használat, elhanyagolás, hibás működtetés vagy engedély nélküli átalakítás következtében keletkezik, a felhasználó nem jogosult igényt benyújtani, és a SAIC MAXUS Automotive Co., Ltd. Szervizpartnere (a továbbiakban: „Szervizpartner”) minden garanciális kérelmet elutasít.

A Kézikönyv bármilyen formában – elektronikus, fizikai vagy egyéb módon – történő jogosulatlan sokszorosítása és/vagy bármilyen lekérdezési rendszerben történő tárolása nem engedélyezett.

Kellemes vezetést kívánunk!

SAIC MAXUS Automotive Co., Ltd. Cím: #2500, Jun Gong Road, Yang Pu kerület, Sanghaj Irányítószám: 200438

A SAIC MAXUS Automotive Co., Ltd. fenntartja a Kézikönyv értelmezésének végső jogát

Tartalom

Előszó 1
Bevezetés 1
A kézikönyvről 1
Óvintézkedések 2
Veszélyes anyagok 2
Gyermekek / Állatok 2
Személyes biztonság 2
Járműazonosítás 3
Járműazonosító szám (VIN) 3
Motorszám 3
VIN tábla 4
1 Mielőtt vezetni kezd 5
Kulcsok 6
Távirányítós kulcs PEPS rendszerrel 6
A távirányítós kulcs mechanikus részének ki- és behúzása (röviden: „mechanikus kulcsrész”) 6
Elemcsere a PEPS rendszerű távirányítós kulcsban 7
Ajtózárak 8
A jármű lopás elleni védelme érdekében 8
Központi ajtózár rendszer 9
Csomagtérajtó 11
Gyermekbiztonsági zár 12
Ablakok 13
Elektromos ablakemelők 13
Elektromos napfénytető 15
Ülések 15
Vezetőülés beállítása 15
Első utasülés beállítása 17
Hátsó utasülés beállítása 18
Fejtámla 19
Utasvisszatartó rendszer 20
Helyes üléshelyzet 20
Biztonsági övek 20
Biztonsági övfeszítő 25
Légzsák(ok) 25
Gyermekbiztonsági rendszerek (nem tartozék) 34
Műszerek és vezérlők 36
Műszercsoport 38
Fordulatszámmérő 38
Sebességmérő 38
Üzemanyagszint-jelző 38
Hűtőfolyadék hőmérséklet-jelző 38
Üzenetközpont 39
Funkciók és működés 39
Riasztóüzenetek 41
Fáradtságfigyelő és -emlékeztető 42
Gumiabroncsnyomás-ellenőrző rendszer 42
Figyelmeztető lámpák és jelzések 43
Irányjelző 43
Távolsági fényszóró visszajelző 43
Helyzetjelző lámpa visszajelző 43
Hátsó ködlámpa visszajelző 43
Légzsák figyelmeztető lámpa 43
Biztonsági öv figyelmeztető lámpa 43
Indításgátló figyelmeztető lámpa 44
Hűtőfolyadék hőmérséklet figyelmeztető lámpa 45
Alacsony üzemanyagszint figyelmeztető lámpa 45
Olajnyomás figyelmeztető lámpa 45
Izzítógyertya visszajelző 45

Tartalom

Üzemanyagszűrő vízszint figyelmeztető lámpa 45
Karbamid figyelmeztető lámpa 46
DPF (dízel részecskeszűrő) figyelmeztető lámpa 46
Kibocsátásjelző MIL 46
Motorhiba figyelmeztető lámpa 47
Sebességváltó hiba figyelmeztető lámpa 47
ABS (blokkolásgátló fékrendszer) figyelmeztető lámpa 47
Fékrendszer figyelmeztető lámpa 47
EBD (elektronikus fékerőelosztó) figyelmeztető lámpa 47
ESC (elektronikus menetstabilizáló) visszajelző 47
ESC (elektronikus menetstabilizáló) KI visszajelző 48
HDC (lejtmenetvezérlés) visszajelző 48
EPB (elektromos rögzítőfék) visszajelző 48
EPB (elektromos rögzítőfék) hiba figyelmeztető lámpa 48
Auto Hold visszajelző 48
EPS (elektromos szervokormány) rendszerhiba figyelmeztető 49
4WD hiba figyelmeztető lámpa 49
Akkumulátortöltés visszajelző 49
TPMS figyelmeztető lámpa 49
Sebességtartó automatika visszajelző 50
FCW (frontális ütközésre figyelmeztetés)/AEB (automatikus vészfékezés) figyelmeztető lámpa 50
LDW (sávelhagyásra figyelmeztető)/LKA (sávtartó asszisztens) figyelmeztető lámpa 50
ACC (adaptív sebességtartó automatika) visszajelző 50
ICA (integrált sebességtartó asszisztens) visszajelzők 51
SLIF (sebességkorlátozás-jelző funkció) visszajelző 51
ISA (intelligens sebességkorlátozás-támogatás) visszajelző 51
IHC (intelligens távolsági fényszóró-vezérlés) visszajelző 51
Normál visszajelző 51
ECO visszajelző 51
SPORT visszajelző 52
Utánfutó visszajelző 52
Külső világítás kapcsoló 52
Kombinált világításvezérlő kapcsoló 52
Vészvillogó kapcsoló 54
Műszerfal kapcsoló 54
Fényszóró magasságállító kapcsoló 54
Auto Hold kapcsoló 55
SOS vészhívó kapcsoló 56
Középkonzol kiegészítő kapcsoló 56
Részleges 4WD kapcsoló 56
Valós idejű 4WD kapcsoló 57
EPB (elektromos rögzítőfék) kapcsoló 58
Kormányoszlop és kormánykerék kapcsolói 59
Kombinált világításvezérlő és irányjelző kar 60
Ablaktörlő- és mosókar 63
Ablaktörlő és mosó, távolsági fényszóró, irányjelző kar 65
Műszercsoport-választó és tempomat kapcsoló 67
Hangvezérlés, Bluetooth telefon, kormányfűtés és egyedi beállítások kapcsolója 69
Kézi váltófül 71
Kormányállítás 71
Kürt 72
Fűtés, szellőzés és légkondicionálás (HVAC) 72
Első szellőzőnyílások 73
Hátsó szellőzőnyílások 74
A/C vezérlőgomb 75
A/C működés és kijelzőfelület a multimédiás rendszer képernyőjén 76

Tartalom

Klímaberendezés használatára vonatkozó tippek 79
Visszapillantó tükrök 80
Külső visszapillantó tükrök 80
Belső visszapillantó tükrök 82
Belső felszereltség 83
Első tetővilágítás 83
Hátsó tetővilágítás 84
12V-os csatlakozóaljzat 84
USB port 85
Vezeték nélküli mobiltelefon-töltő rendszer 87
Tárolórekesz 88
Kesztyűtartó 89
Napellenző és piperetükör 90
Járműszerszámok 90
Multimédiás rendszer 91
2 Indítás és vezetés 93
Vezetés megkezdése előtt 94
Gyújtáskapcsoló 94
Kulcs nélküli indítás 94
PEPS rendszer 96
Kulcs nélküli nyitás 96
Kulcs nélküli zárás 96
Kulcs nélküli indítás 97
Vészindítás 98
Vészleállítás 98
Indításgátló rendszer 99
Kulcsok 99
Engedélyezés/letiltás 99
Motor indítása/leállítása 100
Indítás 100
Bemelegítés 101
Önvédelmi mód 101
Leállítás 101
Vezetés 101
Új jármű „bejáratása” 101
Vezetés 102
Katalizátor 103
A DPF használatára vonatkozó óvintézkedések 104
Regenerációs lépések nagy terhelésű vezetéshez 107
Speciális vezetési körülmények 107
Üzemanyag 108
Üzemanyagtöltő sapka 108
Tankolás 108
Üzemanyag-takarékosság 109
Óvintézkedések hideg időjárás esetére 109
Üzemanyagcső 110
Karbamid (AdBlue) 110
Karbamid betöltése 110
Kézi sebességváltó 111
Sebességváltás 111
8AT automata sebességváltó 112
Sebességfokozatok 112
Váltási művelet 113
Auto Park (automatikus visszatérés P fokozatba) funkció 117
Kézi P fokozat kioldás (vontatási mód) 117
Szervokormány-egység 118
Négykerék-meghajtás (4WD) 118
Részleges összkerékhajtású rendszer 118

Tartalom

Valós idejű összkerékhajtási rendszer 121
Fékrendszer 123
Üzemi fék 123
ABS (blokkolásgátló fékrendszer) 125
ESC (elektronikus menetstabilizáló rendszer) 126
EPB (elektromos rögzítőfék) 129
Auto Hold (automatikus féktartás) 131
Figyelmeztető lámpák 132
Sebességtartó automatika (tempomat) rendszer 133
Tempomat beállításai 133
Tempomat megszakítása 134
Memóriában tárolt sebesség törlése 135
Parkolássegítő rendszer 135
Parkolóradar 135
Első és hátsó szenzorok 137
Parkolókamera 138
360°-os körkamera rendszer 139
Vezetéstámogató rendszer 140
Kamera 140
Radar 141
FCW és AEB (ütközéssegítő rendszer) 142
LDW (sávelhagyásra figyelmeztetés) 145
LKA (sávtartó asszisztens) 146
ACC (adaptív sebességtartó automatika) 148
ICA (integrált sebességtartó asszisztens) 151
SLIF (sebességkorlátozás-jelző funkció) 154
ISA (intelligens sebességkorlátozó asszisztens) 155
IHC (intelligens távolsági fényszóró vezérlés) 157
Gumiabroncsok 158
Téli gumiabroncsok 159
Hólánc 160
Rakodás 160
Rakomány szállítása 160
Rakományrögzítés 160
Veszélyes rakomány 161
Tetőcsomagtartó és rakományrögzítő eszköz 161
Utasgépjárművek bukócsöve 162
Utánfutó vontatása 162
Útmutató utánfutó vontatására vonatkozó útmutató 162
Utánfutóvezérlő modul 165
Ajánlott vontatási tömeg 166
Utánfutó eszköz felszerelése 166
Karbantartás 167
3 Vészhelyzeti hibaelhárítás 169
Vészvillogó 170
Elakadásjelző háromszög 170
Kerékcsere 171
Emelő 171
Pótkerék 171
Gumiabroncs cseréje 173
Jármű vontatása 176
Vontatóhorog 176
Vontatás 177
Üzemanyagszűrő leeresztése 177
Bikázás (külső indítás) 178
Az akkumulátor lecsatlakoztatása 178
Bikázás 179
Biztosítékcsere 180

Tartalom

Vezetőtéri biztosítékdoboz 180
Első motortéri biztosítékdoboz 182
Akkumulátor biztosítékdoboz 186
Biztosítékcsere 187
Izzócsere 187
Izzók specifikációja 188
Izzócsere 188
4 Karbantartás és szerviz 191
Biztonság 192
Rendszeres karbantartás 193
Tulajdonosi ellenőrzés 193
Napi ellenőrzések 193
Heti ellenőrzések vagy ellenőrzés hosszú út előtt 194
Szélsőséges körülmények 194
Motorháztető 194
Motorháztető nyitása 194
Motorháztető zárása 195
Motortér 195
Motorolaj 196
Ellenőrzés és utántöltés 196
Motorolaj-fogyasztás 197
Hűtőfolyadék 197
Ellenőrzés és utántöltés 198
Fékolaj 199
Ellenőrzés és utántöltés 200
Ablakmosó folyadék 200
Ellenőrzés és utántöltés 200
Ablakmosó fúvóka 201
Beállítás és tisztítás 201
Ablaktörlő lapátok 201
Ellenőrzés 201
Csere 202
Karbantartás és szerviz 202
Biztonsági övek 202
Ellenőrzés 202
Karbantartás és szerviz 203
Akkumulátor 203
Jármű tárolásának időtartama 204
Téli üzemeltetés 205
Akkumulátor töltése külső berendezéssel 205
Akkumulátor eltávolítása 206
Akkumulátor cseréje 206
Akkumulátor beszerelése 206
Gumiabroncsok 207
Gumiabroncsnyomás 207
Kopásjelző 208
Gumiabroncsok ellenőrzése és forgatása 208
Egyéb karbantartás 209
Járműmosás 209
Motor szénlerakódás tisztítása ..... 210{3}
Alváz korrózióvédelme 210
Ülések és kárpit 210
Ajtótömítések 210
Ablaküveg 210
5 Általános műszaki paraméterek 211
Főbb járműméret-paraméterek 212
Jármű tömegparaméterek 213

Tartalom

Jármű teljesítményparaméterek 214
Főbb motor paraméterek 215
Futómű műszaki paraméterei 216
Ajánlott folyadékok 217
Kerék és gumiabroncs 218
Futómű-beállítási paraméterek 219

Bevezetés

A kézikönyvről

Ez a kézikönyv a T60 sorozatú többcélú haszongépjárműre vonatkozik.

Figyelem
A kézikönyvben szereplő információk több modellváltozatra és kivitelre is kiterjednek, ezért előfordulhat, hogy egyes elemek nem vonatkoznak az Ön járművére.

A vonatkozó végrehajtási vállalati szabvány jelölése: Q31/0110000019C034.

A kézikönyvben szereplő ábrák kizárólag tájékoztató jellegűek.

Tájékoztató információk

Figyelmeztetés

Ez a szimbólum azt jelzi, hogy: A személyi sérülés vagy mások sérülésének elkerülése érdekében a vonatkozó eljárásokat szigorúan és pontosan be kell tartani.

Figyelem

Figyelem
A jármű károsodásának elkerülése érdekében be kell tartani a vonatkozó eljárásokat.

Megjegyzés

Megjegyzés: Ez egy javaslat jellegű leírás, amely hasznos lehet az Ön számára.

Környezetvédelem

Mindenkinek kötelessége a környezet védelme. Ez a szimbólum arra figyelmeztet, hogy fordítson figyelmet a környezetvédelemre.

Nyilak

A leírt objektumot jelöli.

A mozgás irányát jelzi.

Lásd

A tartalomra a „Fejezet” cím hivatkozik.

Óvintézkedések

Veszélyes anyagok

Számos, gépjárművekben használt folyadék és egyéb anyag mérgező, ezért semmilyen körülmények között nem szabad elfogyasztani, és amennyire csak lehetséges, kerülni kell a nyílt sebekkel való érintkezést. Ezek az anyagok többek között az akkumulátorsav, a hűtőfolyadék, a fékfolyadék, az üzemanyag, az ablakmosó folyadék, a kenőanyagok, a hűtőközeg és különböző ragasztóanyagok. Mindig olvassa el figyelmesen a címkéken vagy az alkatrészeken feltüntetett utasításokat, és pontosan tartsa be azokat. Ezek az utasítások az Ön egészségének és személyes biztonságának védelmét szolgálják. Kérjük, kezelje őket kellő körültekintéssel.

Saját biztonsága érdekében tartsa be e kézikönyv utasításait.

Gyermekek / Állatok

Balesetet és sérülést okozhatnak a felügyelet nélkül hagyott gyermekek vagy állatok, ha működtetik a jármű vezérlőit, kapcsolóit, vagy játszanak a szállított felszerelésekkel, tárgyakkal.

A gyermek vagy állat által okozott baleset vagy sérülés elkerülése érdekében soha ne hagyja őket felügyelet nélkül a járműben. Továbbá forró időjárási körülmények között fennáll a fulladás veszélye.

Személyes biztonság

A jármű összes üléséhez biztonsági öv van felszerelve, hogy baleset esetén csökkentse a személyi sérülések esélyét. Kötelező, hogy minden utas használja a biztonsági övet. Ezenfelül járműve kiegészítő utasvisszatartó rendszerrel (SRS) van felszerelve, amely légzsákot és biztonsági övfeszítőt tartalmaz, extra védelmet nyújtva a vezető és az első utas számára.

Lásd „Utasvisszatartó rendszer” a Mielőtt vezetni kezd fejezetben. A légzsák helytelen kezelése személyi sérülést okozhat.

Járműazonosítás

Szervizpartnerünkkel való kapcsolatfelvétel során meg kell adnia a járműazonosító számot (VIN).

A motorszámra is szükség lehet, ha az a kommunikáció tárgya.

Járműazonosító szám (VIN)

Járműazonosító szám (VIN) a járművön:

- A jármű jobb első hosszanti gerendáján (zárópecsét helye).
- A VIN tábla a jobb oldali B oszlopon található.
- A szélvédő bal alsó sarkánál, a szélvédő alsó keresztmerevítőjén, ahol a VIN könnyen látható.

Ez a jármű OBD adatcsatlakozóval van felszerelve, amely a bal oldali műszerfal alsó részén található. A VIN információ a vállalatunk speciális eszközével kiolvasható a jármű elektronikus vezérlőegységéből Szervizpartnerünk segítségével.

Motorszám

Dízelmotorral szerelt jármű esetén: A motorszám a hengerblokk elülső részére van nyomtatva.

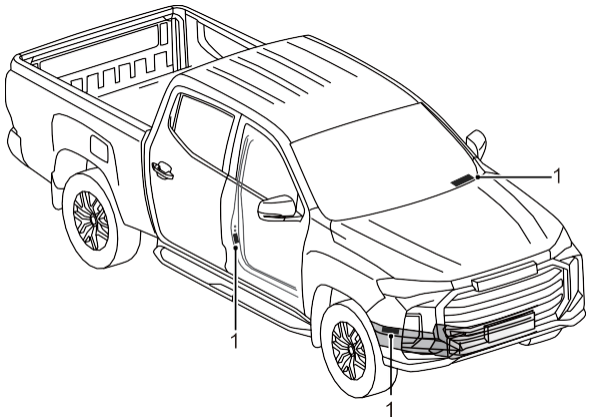

1 Járműazonosító szám (VIN)

VIN tábla

A VIN tábla az alábbi információkat tartalmazhatja, a tényleges jármű az irányadó:

- VIN
- Márka
- Modell
- Motortípus
- Motor maximális nettó teljesítménye
- Hengerűrtartalom
- Megengedett legnagyobb össztömeg
- Saját tömeg
- Gyártási dátum
- Gyártóüzem neve
- Gyártás országa

A VIN tábla elhelyezkedése

A VIN tábla (1) a jobb oldali B oszlop alsó részén található.

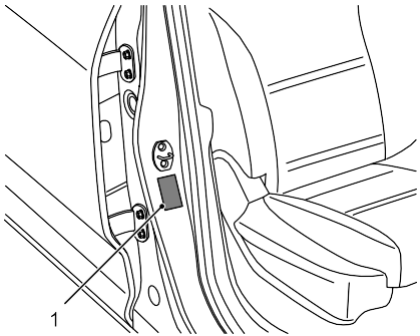

Mielőtt vezetni kezd

6 Kulcsok
8 Ajtózárak
13 Ablakok
15 Ülések
20 Utasvisszatartó rendszer
36 Műszerek és vezérlők
38 Műszercsoport
39 Üzenetközpont
43 Figyelmeztető lámpák és jelzések
52 Külső világítás kapcsoló
54 Műszerfal kapcsoló
56 Középkonzol kiegészítő kapcsoló
59 Kormányoszlop és kormánykerék kapcsolói
71 Kormányállítás
72 Kürt
72 Fűtés, szellőzés és légkondicionálás (HVAC)
80 Visszapillantó tükrök
83 Belső felszereltség
91 Multimédiás rendszer

Kulcsok

A jármű 2 darab távirányítós kulccsal van felszerelve, passzív beléptető és indítórendszerrel (a továbbiakban PEPS).

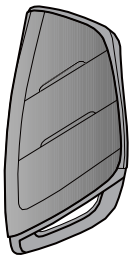

Megjegyzés: Kulcs elvesztése esetén meg kell adni a kulcshoz mellékelt fém vagy műanyag lemezen található kulcsszámot, és szervizpartnerünk gondoskodik a pótlásról. A biztonság érdekében javasolt a kulcshoz mellékelt fém vagy műanyag lemezt megfelelően megőrizni.

Megjegyzés: A biztonság érdekében a kulcs elektronikusan van kódolva az indításgátló rendszerrel, és csak azzal kompatibilis módon használható. Külön eljárást kell követni az elveszett kulccsal azonos új kulcs legyártásához. A kódolatlan kulcs nem képes beindítani a járművet, de az ajtók nyitására/zárására használható.

Távirányítós kulcs PEPS rendszerrel

A távirányítós kulcs a jármű központi zár rendszerének vezérlőegysége, amely az összes ajtó nyitására/zárására szolgál.

Megjegyzés: A távirányítós kulcs elektronikusan van kódolva a záró/nyitó rendszerhez, és csak a hozzá illesztett rendszerrel használható. Külön eljárást kell követni az elveszett kulccsal azonos új kulcs legyártásához. Szervizpartnerünk örömmel nyújt segítséget ebben.

Lásd a „Központi ajtózár rendszer” részt ebben a fejezetben a távirányítós kulcsról szóló további részletekért.

Figyelem
Az indításgátló rendszer legfeljebb 4 darab kódolt kulcsot tud kezelni (PEPS-es távirányítós kulcsok esetén).

A távirányítós kulcs mechanikus részének ki- és behúzása (röviden: „mechanikus kulcsrész”)

Nyomja meg a PEPS rendszerű távirányítós kulcson a kioldógombot, és húzza ki a mechanikus kulcsrészt a kulcsházból.

A mechanikus kulcsrész visszatolásához egyszerűen helyezze vissza a PEPS rendszerű távirányítós kulcs házába.

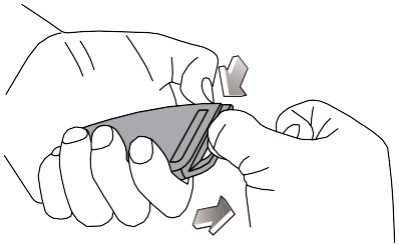

Elemcsere a PEPS rendszerű távirányítós kulcsban

Az elemek tűz-, robbanás- és égésveszélyt jelenthetnek. Az elemet soha ne töltse újra. A használt elemet a megfelelő módon ártalmatlanítsa. Az elemet tartsa gyermekektől elzárva.

FIGYELMEZTETÉS: Ne nyelje le az elemet, kémiai égésveszély!

Ez a termék gombelemet/tányérelemet tartalmaz. A gombelem lenyelése súlyos belső égést okozhat akár 2 órán belül, és halálhoz vezethet. Új és használt elemet tartson távol gyermekektől. Ha az elemtartó rekesz nem záródik megfelelően, ne használja a terméket, és tartsa távol gyermekektől. Ha úgy gondolja, hogy az elem lenyelésre került vagy a test bármely részébe bejutott, azonnal forduljon orvoshoz.

WARNING

Az elem cseréjéhez a következő lépéseket kell betartani:

1 Nyomja meg a PEPS rendszerű távirányítós kulcson a kioldógombot.

2 Húzza ki a mechanikus kulcsrészt a kulcsházból.

3 Pattintsa le a kulcsház felső és alsó borítását; a panelok eltávolítása közben az áramköri lap kieshet a felső házból, ez esetben csak szerelje vissza.

Figyelem
Ne sértse meg az áramköri lapot a felső és alsó burkolatok lepattintásakor.

4 Távolítsa el a használt elemet az alsó panel egységből, és helyezzen be egy újat.

Megjegyzés: Ajánlott CR2032 típusú elemet használni.

Figyelem
Ügyeljen az elem pozitív és negatív pólusaira.

5 Szerelje vissza az elemház felső és alsó borítását, és nyomja meg a kerületüket, hogy biztosan rögzüljenek.

Figyelem
Ne feledkezzen meg a kulcsház felső burkolatán lévő vízzáró tömítésről és az áramköri lapról.

6 Nyomja vissza a mechanikus kulcsrészt a kulcsházba.

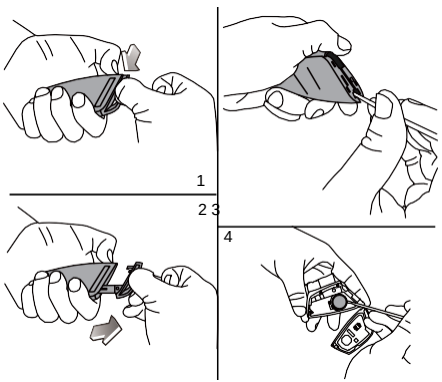

Figyelem
Az elemcsere a PEPS rendszerű távirányítós kulcsban bonyolult művelet. A kulcs károsodásának elkerülése érdekében javasoljuk, hogy az elemet szervizpartnerünk cserélje ki.

Ajtózárak

A jármű lopás elleni védelme érdekében

Ha a járművet úgy hagyja el, hogy utasok maradnak benne, még rövid időre is, mindig vigye magával a kulcsot, és kapcsolja le a járművet, különösen ha gyermek marad az autóban. Ellenkező esetben elindíthatják a járművet vagy működtethetik az elektromos berendezéseket, ami balesethez vezethet.

A jármű elhagyása előtt zárja be az összes ablakot. Győződjön meg róla, hogy az összes ajtó és a motorháztető teljesen zárva van a bezárás előtt.

Zárás/nyitás

Kívülről a PEPS rendszerű távirányítós kulccsal zárhatja/nyithatja az összes ajtót.

Belülről az összes ajtó zárható/nyitható a központi zár kapcsolóval. A jármű sebességétől függően az összes ajtó automatikusan zárható. Lásd a „Központi ajtózár rendszer” részt ebben a fejezetben.

Megjegyzés: Ha az összes ajtó sikeresen zárásra került a PEPS rendszerű távirányítós kulccsal, minden irányjelző egyszer villan, és a duda egyszer szólal meg a sikeres zárás visszajelzéseként. Ha az összes ajtó sikeresen nyitásra került a távirányítóval, minden irányjelző kétszer villan fel a sikeres nyitás visszajelzéseként.

Központi ajtózár rendszer

A mechanikus kulcsrész használata

Az összes ajtó kézzel zárható/nyitható a vezető oldali ajtó mechanikus kulcsrésszel történő zárásával/nyitásával kívülről.

Záráshoz forgassa el a mechanikus kulcsrészt az óramutató járásával megegyező irányba.

Nyitáshoz forgassa el a mechanikus kulcsrészt az óramutató járásával ellentétes irányba.

A PEPS rendszerű távirányítós kulcs használata

Az összes ajtó zárható/nyitható a PEPS kulcson lévő gombokkal a központi ajtózár rendszeren keresztül.

Megjegyzés: A rendszer helyes működéséhez az összes ajtónak teljesen zárva kell lennie.

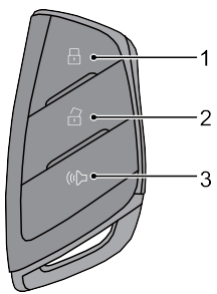

1 Központi zár gomb

2 Központi nyitógomb

3 Járműkereső gomb

Figyelem
PEPS rendszerrel szerelt járművek esetén, ha a PEPS kulcson lévő LOCK gombbal zárja az ajtókat, és van másik legális PEPS kulcs a járműben, akkor az utóbbi kulcs letiltásra kerül, és a passzív beléptetés, valamint az egyérintéses indítás funkció megszűnik. Aktiváláshoz: zárja be az összes ajtót, és működtesse a PEPS kulcson a nyitógombot normál módon – a járműben lévő leárnyékolt kulcs újra aktív lesz.

Összes ajtó zárása

Nyomja meg az (1) gombot az összes ajtó zárásához, feltéve, hogy minden ajtó be van csukva.

Megjegyzés: Az összes irányjelző egyszeri felvillanása jelzi a zárás megerősítését; ha valamelyik ajtó nincs teljesen becsukva, nem hallható hangjelzés. Kérjük, zárja be az összes ajtót, és nyomja meg újra az (1) gombot.

Összes ajtó nyitása

Nyomja meg a (2) gombot az összes ajtó nyitásához.

Megjegyzés: Ha 30 másodpercen belül egyik ajtót sem nyitják ki, az összes ajtó automatikusan újra záródik.

Járműkereső

Nyomja meg hosszan a (3) gombot 1 másodpercig – a jármű hang- és fényjelzést ad ki.

Távoli ajtózárás PEPS rendszerrel

A PEPS rendszer lehetővé teszi az ajtók nyitását és zárását anélkül, hogy a távirányítós kulcsot elő kellene venni zsebből, táskából vagy bőröndből.

Ajtó nyitása PEPS kulccsal

Amennyiben legfeljebb 1 méteren belül van érvényes távirányítós kulcs, nyomja meg a kilincsen található mikrokapcsolót, és az ajtó kinyílik.

Ajtó zárása PEPS kulccsal

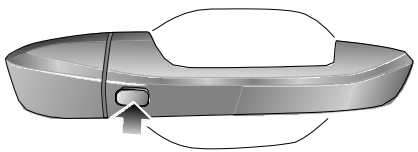

Kapcsolja le a gyújtást, szálljon ki a járműből és csukja be az ajtót, majd érintse meg hüvelykujjával a kilincsen lévő mikrokapcsolót – az ajtó lezáródik, anélkül hogy megnyomná a kulcson lévő zárógombot.

A központi zár kapcsoló használata

Az összes ajtó belülről is zárható/nyitható a kapcsoló segítségével. Nyomja meg a zárógombot az összes ajtó lezárásához. Nyomja meg a nyitógombot az összes ajtó kinyitásához.

Megjegyzés: Ha a vezetőoldali ajtó nincs becsukva, a zármotor nem működik. Ha bármelyik másik ajtó nincs becsukva, a zármotor működik.

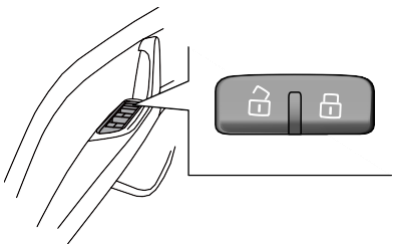

Az ajtó belülről kétszeri kilincs húzással is nyitható.

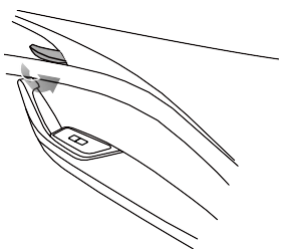

Megjegyzés: Vezetés közben minden ajtót teljesen be kell csukni, és az összes ajtózárnak zárt állapotban kell lennie, hogy elkerülhető legyen a véletlen ajtónyitás.

Sebességfüggő ajtózárás

Ha a jármű sebessége meghaladja a 8 km/h-t, az összes ajtó automatikusan záródik ezen funkció alapján.

Megjegyzés: A gyújtás kikapcsolásakor az ajtók automatikusan kinyílnak.

Csomagtérajtó

A csomagtérzár-hengerrel felszerelt modelleknél a csomagtérajtó

a mechanikus kulcsrész segítségével zárható vagy nyitható, függetlenül az ajtók nyitott állapotától.

Azoknál a modelleknél, amelyek nem rendelkeznek csomagtérzár-hengerrel, a csomagtérajtó közvetlenül nyitható vagy zárható a külső kilinccsel.

A csomagtérajtót a külső kilincs segítségével nyithatja, majd a csomagtérajtót felhajtva zárhatja be.

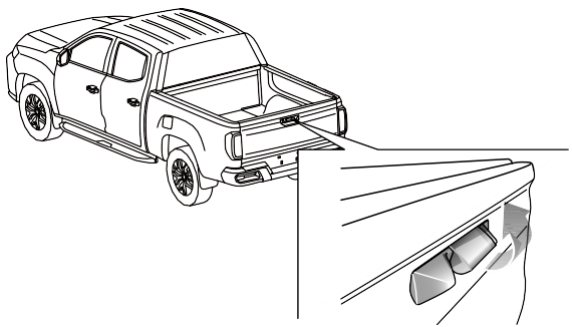

Megjegyzés: Vezetés közben a csomagtérajtót teljesen be kell csukni, hogy elkerülhető legyen a véletlen kinyílás.

Gyermekbiztonsági zár

Ha gyermek utazik a hátsó ülésen, használja a gyermekbiztonsági zárat.

A jármű mindkét hátsó ajtaján (jobb és bal oldalon) gyermekbiztonsági zárral van felszerelve. Ezek a zárak megakadályozzák, hogy az utasok (különösen a gyermekek) belülről meghúzzák a belső ajtókilincset, és kinyissák a hátsó ajtót.

A gyermekbiztonsági zár bekapcsolásához:

1 Nyissa ki a lezárni kívánt hátsó ajtót.

2 Keresse meg a gyermekbiztonsági zár vezérlőkarját, amely az ajtó középső részének közelében található.

3 Mozgassa a vezérlőkart a zárt állásba.

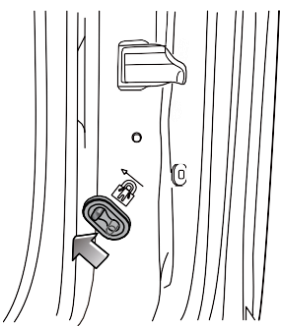

Figyelem
Mindegyik hátsó ajtó saját zárral rendelkezik. A jobb és bal oldali hátsó ajtók gyermekbiztonsági zárját külön-külön, kézzel kell be- vagy kikapcsolni. Ha a gyermekbiztonsági zár zárt állásban van, ne húzza meg erővel a belső ajtókilincset, mert az megsérülhet.

A gyermekbiztonsági zár bekapcsolása után a hátsó ajtó csak kívülről, a külső kilincs működtetésével nyitható.

A gyermekbiztonsági zár kikapcsolásához tolja a vezérlőkart a nyitott állásba.

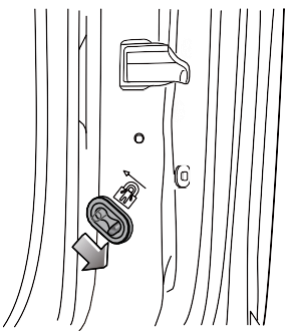

Ablakok

Veszélyes, ha gyermekeket, cselekvőképtelen felnőtteket vagy háziállatokat a zárt ablakú járműben hagyunk.
Magas hőmérséklet miatt elájulhatnak, vagy hőgutát kaphatnak, ami maradandó egészségkárosodáshoz vagy halálhoz vezethet. Ne hagyjon gyermekeket, cselekvőképtelen felnőtteket vagy háziállatokat a járműben zárt ablakokkal, különösen meleg vagy forró időben.

Elektromos ablakemelők

Mindig fokozott figyelemmel használja az elektromos ablakemelőt. Sérülésveszély áll fenn, különösen gyermekek esetén.
Az ablak zárásakor figyeljen oda. Győződjön meg róla, hogy nincs tárgy az ablak útjában mozgás közben.

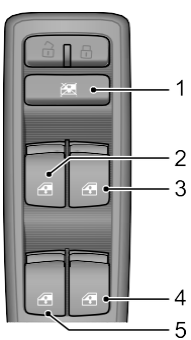

1 Hátsó ablak letiltó kapcsoló

2 Bal első ajtó ablakvezérlő kapcsoló

3 Jobb első ajtó ablakvezérlő kapcsoló

4 Jobb hátsó ajtó ablakvezérlő kapcsoló

5 Bal hátsó ajtó ablakvezérlő kapcsoló

Nyomja meg a (2)–(5) kapcsolókat , hogy leengedje az ablaküveget; húzza fel a kapcsolót, hogy felhúzza az ablakot. A kapcsoló elengedésével az ablak megáll (kivéve „Egyérintéses” mód esetén).

Megjegyzés: Az első és hátsó ajtók ablakai az adott ajtókon található kapcsolókkal is vezérelhetők. Ha a vezetőoldali ajtón lévő hátsó ablak letiltó kapcsoló aktiválva van, a hátsó ajtók ablakvezérlő kapcsolói nem működnek.

Hátsó ablak letiltó kapcsoló

Nyomja meg az (1) kapcsolót , hogy letiltsa az ablakvezérlést (a kapcsolóban lévő visszajelző lámpa világít), majd nyomja meg újra a vezérlés visszaállításához.

Megjegyzés: Ha gyermek ül a hátsó ülésen, a letiltó funkciót aktiválni kell.

Megjegyzés: Az elektromos ablak csak akkor működik, ha a jármű be van kapcsolva.

Megjegyzés: Az ablakokat rendeltetésszerűen kell használni a veszélyek elkerülése érdekében, a vezetőnek

kötelessége az ablakhasználat és biztonsági előírások ismertetése az utasokkal.

Ablak automatikus fel/le funkciója

„Egyérintéses" le

A (2)–(5) ablakvezérlő kapcsolók kétállásúak, rövid megnyomás után a második állásba váltanak, és az ablak automatikusan leereszkedik. Az ablak leengedése közben a kapcsoló újbóli működtetésével megállítható a mozgás.

„Egyérintéses" fel és „akadályérzékelés"

A bal első ajtó ablaka „egyérintéses" felhúzás funkcióval rendelkezik; a (2) ablakvezérlő kapcsolót röviden húzza a második állásba, és az ablak automatikusan felhúzódik; a kapcsoló ismételt működtetésével bármikor megállítható az ablak mozgása.

Az „akadályérzékelés" egy biztonsági funkció, amely megállítja az ablak felhúzását, ha akadályt észlel. Ilyen esetben az ablak automatikusan visszaereszkedik, hogy eltávolítsa az akadályt.

Bizonyos modelleknél a jobb első és a hátsó ajtók ablakai is rendelkeznek „egyérintéses" felhúzás és „akadályérzékelés" funkcióval, amelyek működtetése megegyezik a bal első ablakéval.

Automatikus fel/le funkció visszaállítása

Ha az akkumulátorkábelt újra csatlakoztatják a leválasztás után, vagy ha az akkumulátor lemerült, illetve ha az akadályérzékelés funkció három egymást követő alkalommal aktiválódott ugyanazon a ponton az ablak felhúzásakor, az automatikus fel/le funkció működése megszűnhet — ilyenkor a funkció visszaállításához újratanítás szükséges.

Csukja be az összes ajtót, húzza fel az ablak fel/le kapcsolót addig, amíg az ablak teljesen fel nem záródik, majd tartsa lenyomva a kapcsolót néhány másodpercig, miután az ablak teljesen felzáródott; ezután nyomja le az ablak fel/le kapcsolót, amíg az ablak teljesen le nem ereszkedik, majd tartsa lenyomva néhány másodpercig, miután az ablak teljesen leereszkedett – így az automatikus fel/le funkció visszaáll.

Elektromos napfénytető

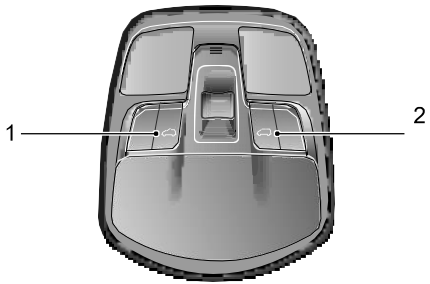

Nyitás

Először kézzel nyissa ki a napellenzőt; az elektromos napfénytető nyitásához nyomja meg egyszer a napfénytető kapcsolót (1) , ekkor a tető a szellőző nyitási pozícióba emelkedik. Nyomja meg újra röviden, és a tető teljesen nyitott állásba csúszik. A működés közben a kapcsoló ismételt megnyomásával a tető a kívánt pozícióban megállítható.

Zárás

Először kézzel nyissa ki a napellenzőt; az elektromos napfénytető zárásához nyomja meg röviden a napfénytető kapcsolót (2) , és a tető a szellőző pozícióba záródik. A működés közben a kapcsoló ismételt megnyomásával a tető a kívánt pozícióban megállítható.

Ülések

Vezetőülés beállítása

Ne végezze el a vezetőülés beállítását menet közben. Ellenkező esetben a jármű irányíthatatlanná válhat, és balesetet okozhat.

Kézi állítású vezetőülés

Előre/hátra csúsztatás

Húzza fel az (1) kart, és csúsztassa az ülést a kívánt helyzetbe. Engedje el az (1) kart, és győződjön meg arról, hogy az ülés rögzített állásban van.

Támla beállítása

Ne döntse túlságosan hátra a vezetőülést, mivel a biztonsági öv csak akkor nyújt maximális védelmet, ha a háttámla és a függőleges helyzet közötti szög kb. 25°.

Dőljön kissé előre, húzza fel a (2) állító kart. A háttámla automatikusan előreugrik, majd dőljön hátra a háttámlának a kívánt szög beállításához. Engedje el a (2) állító kart, és győződjön meg arról, hogy a háttámla rögzítve van.

Ülőlap-magasság állítás

Húzza fel a (3) állító kart az ülésmagasság emeléséhez, és nyomja le a (3) kart a magasság csökkentéséhez. Nagyobb mértékű állításhoz a (3) kart többször egymás után fel kell húzni vagy le kell nyomni.

Elektromosan állítható vezetőülés

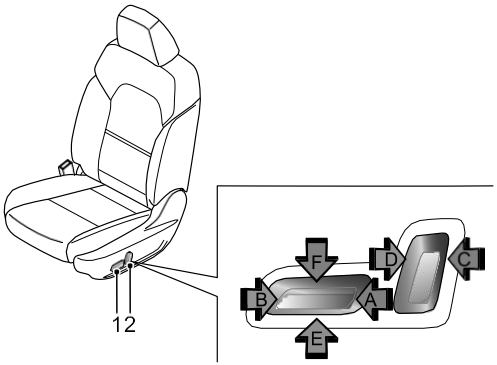

Figyelem
A gyújtáskapcsoló állásától függetlenül az ülés szabadon állítható. Azonban az elektromos állítás áramot fogyaszt, ami az akkumulátor lemerüléséhez vezethet.

Előre/hátra csúsztatás

Ha az (1) gombot előre nyomja (A nyíl), az ülés előre mozdul; amikor az ülés eléri a kívánt pozíciót, engedje el az (1) gombot a mozgás megállításához.

Ha az (1) gombot hátra nyomja (B nyíl), az ülés hátra mozdul; amikor az ülés eléri a kívánt pozíciót, engedje el az (1) gombot a mozgás megállításához.

Támla beállítása

Ne döntse túlságosan hátra a vezetőülést, mivel a biztonsági öv csak akkor nyújt maximális védelmet, ha a háttámla és a függőleges helyzet közötti szög kb. 25°.

Ha a (2) gombot előre forgatja (C nyíl), a háttámla előre dől; amikor a háttámla eléri a kívánt pozíciót, engedje el a (2) gombot a döntés megállításához.

Ha a (2) gombot hátra forgatja (D nyíl), a háttámla hátra dől; amikor a háttámla eléri a kívánt pozíciót, engedje el a (2) gombot a döntés megállításához.

Ülőlap-magasság állítás

Ha az (1) gombot felfelé húzza (E nyíl), az ülőlap emelkedik; amikor eléri a kívánt magasságot, engedje el az (1) gombot a mozgás megállításához.

Ha az (1) gombot lefelé nyomja (F nyíl), az ülőlap süllyed; amikor eléri a kívánt pozíciót, engedje el az (1) gombot a mozgás megállításához.

Első utasülés beállítása

Kézi állítású első utasülés

Csak előre/hátra csúsztatás és háttámla állítás végezhető el, ami a kézzel állítható vezetőüléssel megegyező módon történik.

Elektromosan állítható első utasülés

Állítása megegyezik az elektromosan állítható vezetőüléssel.

Hátsó utasülés beállítása

Ülések előredöntése

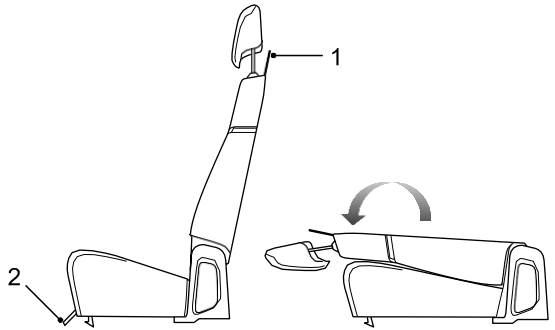

Húzza fel az (1) hevedert a háttámla kioldásához, majd döntse előre a háttámlát, amíg rá nem simul az ülőlapra.

Az ülés eredeti helyzetbe állításához forgassa a háttámlát a lehető legtávolabbi hátsó állásba, majd nyomja hátrafelé, hogy rögzüljön a karosszériához. Az ülés visszaállításakor ügyeljen arra, hogy az övcsat ne szoruljon be a hátsó ülés és az azt követő burkolat közé.

Ülések hátradöntése

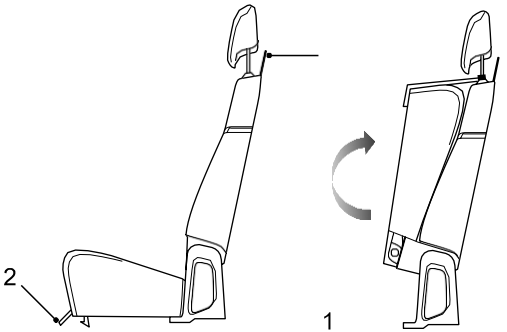

Húzza előre lefelé a (2) pántot az ülőlap kioldásához, majd hajtsa hátra az ülőlapot, amíg az rá nem simul a háttámlára. Vegye ki az ülés hátulján lévő horgos pántot a (2) hevederek fölötti zsebből, majd akassza be a fejtámla vezetőrúdjába.

Az ülés visszaállításakor vegye ki a horgot a fejtámla vezetőrúdjából, hajtsa előre az ülőlapot a lehető legelőrébb, majd nyomja lefelé, hogy rögzüljön a karosszériához.

Középső kartámasz

Húzza le, majd tolja előre a használathoz.

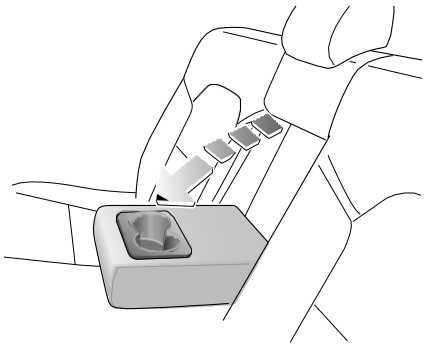

Figyelem
Ne üljön a középső kartámaszra, és ne helyezzen rá nehéz tárgyakat.

Fejtámla

Megjegyzés: Állítható fejtámlával felszerelt járművekre vonatkozik.

A nyaki vagy fejsérülés kockázatának csökkentése érdekében a fejtámlát úgy kell beállítani, hogy a fej hátsó részét támassza alá, de ne a nyakat. Vezetés előtt állítsa be az első és hátsó sorok fejtámláit, és győződjön meg róla, hogy rögzített állásban vannak (vagyis biztonságos használatra alkalmas pozícióban). A jármű mozgása közben ne állítsa a fejtámlát.

A nyilas gomb lenyomásával a fejtámlát lefelé nyomhatja, vagy felfelé húzhatja a kívánt pozíció eléréséhez.

Megfelelő pozícióba húzáskor a fejtámla ki is húzható.

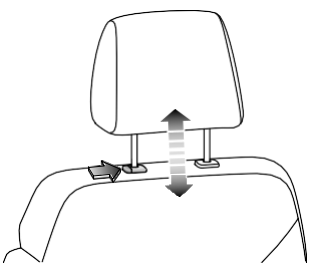

Utasvisszatartó rendszer

Helyes üléshelyzet

Az ülés és az utasvédelmi rendszer úgy lett kialakítva, hogy baleset esetén a személyi sérülés kockázatát a lehető legkisebbre csökkentse. Az optimális védelem érdekében a következő szempontokat kell figyelembe venni:

- Ne állítsa az ülést közelebb a kormánykerékhez, mint feltétlenül szükséges.
- Ne döntse túlzottan hátra az ülést. A háttámlát legfeljebb 30°-os szögbe állítsa, hogy egyenes testtartásban, enyhén hajlított karokkal tudjon ülni, a gerince alsó része pedig minél jobban hátul helyezkedjen el.
- A fejtámlát úgy állítsa be, hogy annak közepe a fej hátsó részével legyen egy vonalban, ne pedig a nyakkal.
- A vállövön áthaladó biztonsági öv a váll közepén vezessen át (szükség esetén állítsa a magasságát), míg a derékszíj szorosan a csípőre simuljon, ne a hasra.

Biztonsági övek

A biztonsági övek helytelen használata vagy viselése súlyos sérülést vagy halált okozhat. A biztonsági övek életmentő eszközök. Ütközés esetén a nem rögzített utasok a jármű belsejében bárminek nekicsapódhatnak, vagy akár kirepülhetnek, ezzel saját maguknak vagy másoknak is sérülést okozva.

Járműben való utazáskor a vezetőnek és minden felnőtt utasnak (vagy felnőtt méretű gyermeknek) mindig be kell kötnie a biztonsági övet. NE lazítsa meg az övet azzal, hogy elhúzza a testétől. A biztonsági öv akkor hatékony, ha végig szorosan a testhez simul. Kerülje a vastag, bő ruházat viselését. A vállövet a váll közepén, a derékövet pedig szorosan a csípő fölött vezesse el. Szigorúan tilos a laza vagy megcsavart biztonsági övek használata, és az öv viselés közben nem csavarodhat meg.

Sose használjon egy biztonsági övet több felnőtt számára, és ne használja tárgy vagy gyermek rögzítésére. Minden biztonsági övet csak egy utas használhat. Veszélyes, ha a biztonsági övet egy gyermek köré tekerik, miközben az utastárs ölében ül.

A biztonsági öv viselésekor ügyeljen arra, hogy ne legyen megcsavarodva vagy laza. Ellenkező esetben az öv megfelelő működése akadályozott lehet. A kioldógombnak kifelé kell néznie.

Ne tartson csecsemőt vagy kisgyermeket az ölében. Egy ütközés ereje megnöveli a test tényleges súlyát, így lehetetlenné válik a gyermek megtartása.

Ne engedje, hogy idegen anyag (különösen cukros étel vagy ital) kerüljön a biztonsági öv csatjába – ezek az anyagok működésképtelenné tehetik a csatot.

Ha a biztonsági övet súlyos baleset során használták, vagy jelentősen elhasználódott, elvágódott, vagy a vizuális terhelésjelző azt mutatja, hogy az öv már nem használható, vagy az előfeszítővel rendelkező övnél az előfeszítő aktiválódott, akkor az egész biztonsági övrendszert ki kell cserélni.

A várandós nőknek javasolt orvosi tanácsot kérni arról, hogyan viseljék legbiztonságosabban a biztonsági övet.

A biztonsági övet semmilyen módon nem szabad átalakítani vagy módosítani, mert az hatástalanná teheti az övet. Ne próbálja meg szétszerelni, megjavítani vagy megkenni a visszahúzó vagy csat mechanizmust.

Minden biztonsági öv visszahúzó mechanizmussal van ellátva. Ha a biztonsági övet lassan húzzuk ki, a visszahúzó biztosítja a szabad mozgást. Ha azonban az övet túl gyorsan húzzuk ki, vagy hirtelen erőhatás (pl. hirtelen lassítás, gyorsítás, éles kanyar) éri, az öv automatikusan reteszelődik. Lásd a „Biztonsági övek" fejezetet a Karbantartás és szerviz részben a részletes ellenőrzési módszerekért.

Ha a biztonsági öv nincs használatban, az öv szalagját teljesen vissza kell húzni, egyenesen kell vezetni és a csatot a helyére kell tenni, az övet és a csat nyelvét tartsa tisztán, hogy megakadályozza a por és szennyeződések felhalmozódását.

Ügyeljen arra, hogy a fényezőszerek, olajok és vegyszerek (különösen az akkumulátorsav) ne károsítsák az öv szalagját. Biztonságosan tisztítható enyhe szappanos vízzel. Ha az övön kopás, korrózió vagy sérülés tapasztalható, a biztonsági övrendszert ki kell cserélni.

A sorozat járműveinek első ülései felszerelhetők állítható erőhatárolós biztonsági övvel előfeszítő nélkül, illetve kettős előfeszítős állítható erőhatárolós biztonsági övvel, a hátsó ülések pedig hárompontos biztonsági övvel vannak ellátva.

Illessze a csat nyelvét a csatba, amíg határozott kattanás nem hallatszik, amely a záródást jelzi.

Állítható erőhatárolós biztonsági öv előfeszítő nélkül

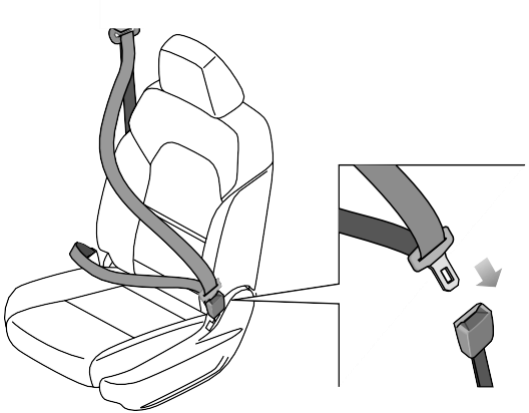

Bekapcsolás

A biztonsági övet simán húzza ki a csévélőről, vezesse át a vállon, majd a test előtt rögzítse – ügyeljen arra, hogy az öv ne legyen megcsavarodva vagy összegabalyodva –, végül nyomja be a záró nyelvet a csatba.

Kioldás

Nyomja meg a csat piros gombját, ekkor a nyelv az elasztikus erő hatására kiugrik. Manuálisan tolja vissza a nyelvet, hogy az automata övcsévélő könnyebben visszahúzza az övet.

Kettős előfeszítős állítható erőhatárolós biztonsági öv

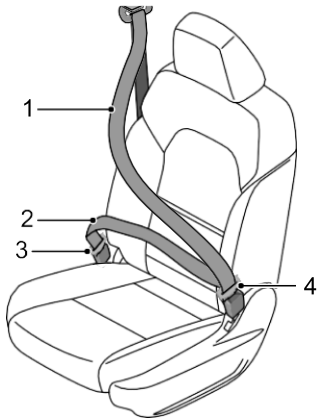

Súlyos ütközés esetén a szenzor aktiválja a két előfeszítőt (egyik az övcsévélőbe, másik az oldalsó csípőöv előfeszítőjébe van integrálva), a vállöv (1) és a csípőöv (2) egyszerre kissé megfeszül, hogy megakadályozza az utasok előremozdulását, biztonságos üléshelyzetbe hozva őket – ezzel tovább javítva a biztonsági öv védelmi funkcióját.

Bekapcsolás

A biztonsági övet húzza ki a csévélőről, vezesse át a vállon, majd a test előtt rögzítse – ügyeljen arra, hogy az öv ne legyen

megcsavarodva vagy összegabalyodva –, végül tolja be a mozgatható nyelvet (4) az ülés belső oldalán található csatba.

Kioldás

Nyomja meg a belső csat piros gombját, ekkor a mozgatható nyelv (4) az elasztikus erő hatására kiugrik. Manuálisan tolja vissza a nyelvet, hogy az automata övcsévélő könnyebben visszahúzza az övet.

A külső zárónyelvet (3) normál használat során nem szükséges kioldani.

Figyelem
A külső zárónyelv (3) speciális szerszámmal oldható ki – szükség esetén forduljon szervizpartnerünkhöz.

Hárompontos biztonsági öv a hátsó ülések mindkét oldalán

A hátsó ülések mindkét oldalán található hárompontos biztonsági öv bekapcsolási és kioldási módja megegyezik az első biztonsági övekével.

Hárompontos biztonsági öv a hátsó ülés középső részén

Bekapcsolás

Húzza ki az övet a hátsó oldalfalból, nyomja a rögzített nyelvet (2) a bal oldali csatba, majd a mozgatható nyelvet (1) vezesse át a has előtt, és nyomja a jobb oldali csatba.

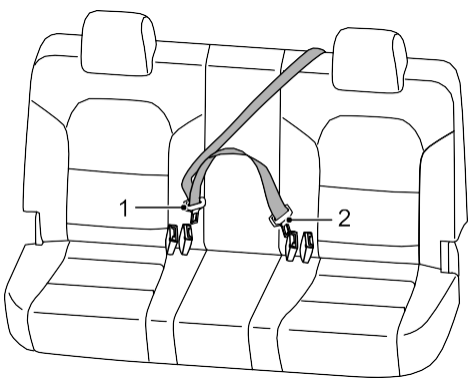

Kioldás

A mozgatható nyelv (1) a jobb oldali csaton található piros gomb megnyomásával oldható ki.

A rögzített nyelv (2) úgy húzható ki, hogy a bal oldali csat nyílásába kulcsot vagy más hegyes tárgyat helyez. Manuálisan tolja vissza a nyelvet, hogy az automata övcsévélő könnyebben visszahúzza az övet.

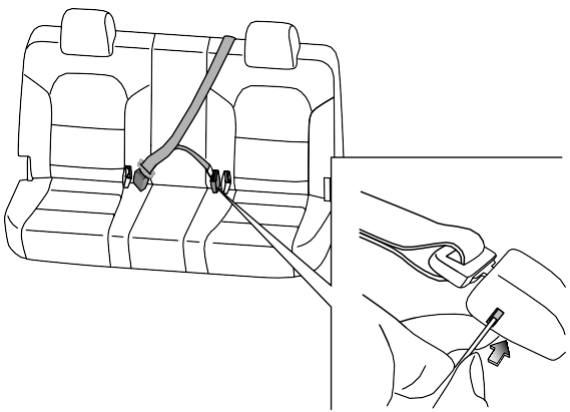

Biztonsági öv figyelmeztető jelzés

Lásd a „Kijelzőközpont” és a „Figyelmeztető és visszajelző lámpák” részeket ebben a fejezetben a „Biztonsági öv figyelmeztető jelzés” részletes leírásáért.

Biztonsági öv magasságállítása

Állítás után győződjön meg róla, hogy a magasságállító rögzített helyzetben van.

Ne állítsa a vezető oldali biztonsági öv magasságát menet közben, mert elveszítheti a jármű feletti uralmat.

Csak a vezetőülésnél és az első utasülésnél lehet állítani a váll-csípő öv magasságát.

Húzza ki az (1) gombot, majd csúsztassa az öv felső részén található magasságállítót fel vagy le az utas magasságának megfelelően. Engedje el az (1) gombot a megfelelő pozícióban, majd húzza meg erősen az övet, hogy megbizonyosodjon a magasságállító rögzítéséről.

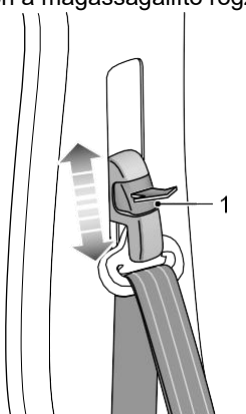

Biztonsági övfeszítő

Ne sértse meg és ne javítsa az előfeszítőt. Gyújtóeszközt tartalmaz, ezért minden karbantartást kizárólag szervizpartnerünk végezhet el.

Az előfeszítők az aktiválás után nem működnek újra, és ki kell őket cserélni. Ütközés esetén győződjön meg róla, hogy az előfeszítőt és az összes biztonsági öv alkatrészt szervizpartnerünk ellenőrizte és karbantartotta.

A biztonsági öv előfeszítő együtt működik a légzsákkal, hogy frontális ütközés esetén csökkentse a sérülés kockázatát. További információért lásd a „Légzsák(ok)” részt ebben a fejezetben.

Légzsák(ok)

Semmilyen biztonsági rendszer nem tud teljes védelmet nyújtani személyi sérülés vagy halál kockázata ellen súlyos ütközés esetén.

Sérülés vagy halál akkor is előfordulhat, ha a biztonsági övek megfelelően vannak használva, és a légzsákok felfúvódnak.

A légzsák felfúvódása után egyes alkatrészek forrók lehetnek – NE érintse meg őket, amíg le nem hűlnek.

A légzsák nagy erővel fúvódik fel, ami arcsérülést és egyéb sérüléseket okozhat. Ezek a hatások minimalizálhatók, ha Ön és utasai bekapcsolják a biztonsági övet.

A vezetőülést a lehető leghátrább kell állítani, miközben a jármű megfelelő irányítása biztosított marad.

Mindig a kormánykerék karimáját fogja, hogy a légzsák akadálytalanul fúvódhasson fel.

Soha ne rögzítsen kiegészítő tárgyakat – pl. mobiltelefon-tartót, pohártartót, kazettatartót stb. – a kormánykerék borítására vagy a légzsákmodul fedelére, és ne ragasszon vagy illesszen semmit a légzsákmodul fedelére. Ellenkező esetben ezek a tárgyak akadályozhatják a légzsák felfúvódását, vagy a felfúvódás után a jármű belsejébe lökődhetnek, sérülést okozva az utasoknak.

Ne engedje, hogy az utas akadályozza a légzsák nyitását azzal, hogy lábát, térdét stb. a légzsákmodul borításához érinti vagy annak közelébe helyezi.

A biztonsági öv előfeszítő együtt működik a légzsákkal, hogy frontális ütközés esetén csökkentse a sérülés kockázatát.

Ne próbálja meg eltávolítani, átszúrni a kormánykereket, vagy erősen megütni azt.

Ne engedje, hogy személy, állat vagy tárgy helyezkedjen el a vezető és a légzsák felfúvódási területe között. Ugyanez érvényes az utasoldalra is, ha ott is található légzsák.

Ne próbáljon karbantartást végezni a kormánykeréken, a kormányoszlopon, semmilyen légzsákrendszeren vagy előfeszítő alkatrészen, illetve a légzsák alkatrészeihez csatlakozó vezetékeken. Ellenkező esetben a rendszer véletlen aktiválódása személyi sérülést okozhat.

Ne módosítsa a jármű elejét semmilyen módon, mert ez hátrányosan befolyásolhatja a légzsák felfúvódását.

Ha a járművet leselejtezik, a ki nem nyílt légzsákok potenciális veszélyt jelentenek, ezért a leselejtezés előtt ki kell őket nyitni. Ezt a műveletet kizárólag szakképzett személyzet végezheti el.

Ez a járműsorozat felszerelhető vezetőoldali légzsákkal, első utasoldali légzsákkal, első ülések oldallégzsákjaival és oldalsó függönylégzsákkal.

Megjegyzés: A légzsák és az előfeszítő kiegészítő védelmi eszközök, míg a biztonsági öv továbbra is az elsődleges védelmi eszköz, amelyet vezetés közben kötelező használni.

Figyelem
• Légzsák működésekor hangos durranás hallható, valamint kis mennyiségű füst- vagy porjellegű anyag szabadul fel. Ez a füst nem jelent egészségügyi veszélyt. A por bőrirritáló hatású lehet, ezért szappanos vízzel le kell mosni. • Biztonsági okokból javasolt, hogy a légzsák(ok) cseréjét 10 évente szervizpartnerünk végezze el. Ha a jármű eladásra kerül, a tulajdonos köteles tájékoztatni a vevőt az ebben az útmutatóban szereplő figyelmeztetésekről és óvintézkedésekről. Ez a kötelezettség a jelen útmutató (lásd: Garancia és szerviz kézikönyv) átadásával teljesül.

Légzsák és előfeszítő ellenőrzése

Ha a gyújtáskapcsolót bekapcsolja, és a figyelmeztető lámpa nincs bekapcsolva, vagy 6 másodperc után nem alszik el, vagy vezetés közben világít, az a légzsák vagy előfeszítő hibájára utal. Forduljon mielőbb szervizpartnerünkhöz.

A „Légzsák figyelmeztető lámpa (piros)” minden alkalommal körülbelül 6 másodpercre felvillan, amikor a gyújtáskapcsolót „ON” állásba fordítják, ez a légzsák és biztonsági öv előfeszítő rendszer ellenőrzésének folyamatát jelzi.

Légzsák működése

Helytelen testtartás vagy a légzsák közelében való ülés vagy pihenés súlyos, akár halálos sérülést is okozhat a légzsák működése során.

A légzsák felfúvódása során okozott sérülések csökkentése érdekében a biztonsági övet mindig megfelelően kell viselni. A vezetőnek és az első utasnak megfelelő testtartást kell felvennie, és úgy kell beállítaniuk az üléspozíciót, hogy elegendő távolság legyen a frontlégzsáktól – így megelőzhető a súlyos vagy halálos sérülés a légzsák működésekor. Az oldallégzsákkal és oldalsó függönylégzsákkal felszerelt járműveknél az is fontos, hogy a felső végtagok kellő távolságban legyenek a jármű oldalától, elkerülve a légzsák okozta sérüléseket.

Ha a légzsák működésbe lép, a nem megfelelően védett gyermekek súlyos, akár halálos sérüléseket szenvedhetnek. Ne engedje, hogy gyermekek védelem nélkül utazzanak a járműben, és tilos bármely testrészt kihajoltatni az ablakon.

A légzsák felfúvódása a robbanás következtében bőrfelületi horzsolást, zúzódást vagy égési sérülést okozhat.

A légzsák felfúvódási útvonalában nem lehet akadály. Tilos bármilyen tárgyat elhelyezni az utas és a légzsák közé. Tilos bármilyen tárgyat rögzíteni vagy elhelyezni a kormányborításon vagy a műszerfal első légzsákborításán és annak környezetében. Tilos kiegészítőket elhelyezni a légzsákrendszer körül. Ha akadály van az utas és a légzsák között, a légzsák nem tud megfelelően felfúvódni, vagy az akadályt az utas testébe nyomhatja, ami súlyos sérülést vagy halált okozhat.

Ne üsse meg és ne rongálja meg a légzsákot vagy a hozzá tartozó alkatrészeket, mivel ez a légzsák működésbe lépését idézheti elő, ami súlyos sérülést vagy halált okozhat.

A légzsák felfúvódása után egyes alkatrészek forrók lehetnek, ezért ne érintse meg őket, amíg le nem hűlnek.

Ütközés esetén a légzsákvezérlő modul a baleset okozta sebességváltozást érzékelve dönt a légzsák működtetéséről. A légzsák azonnal és nagy erővel, hangos durranással lép működésbe.

Súlyos frontális ütközés esetén a teljesen kinyíló légzsák és a helyesen viselt biztonsági öv együtt korlátozzák a vezető és az első utas mozgását, ezáltal csökkentve a fej- és mellkassérülések kockázatát. Az oldallégzsákkal és oldalsó függönylégzsákkal felszerelt járművek esetén, ha a jármű oldalát éri súlyos ütközés, a teljesen felfúvódó oldallégzsák légpárnát képez az utas és a jármű oldala között, ezzel csökkentve az utas oldalirányú sérüléseinek kockázatát.

Amikor az ülésben egyenesen ül és a háttámlának támaszkodik, a biztonsági öv és a légzsák nyújtják a leghatékonyabb védelmet. Súlyos baleset esetén a légzsák rendkívül gyorsan és erőteljesen lép működésbe. Ebben a pillanatban, ha Ön vagy más utas nem megfelelően használja a biztonsági övet, előredől, hátradől vagy más helytelen testtartást vesz fel, a baleset során a súlyos sérülés vagy halál kockázata jelentősen megnő.

Figyelem
• A légzsák nem nyújt védelmet az utas alsótestének. • A légzsákot nem hátsó ütközéshez, enyhe frontális ütközéshez vagy a jármű felborulásához tervezték, és nem lép működésbe vészfékezés során. • A légzsák felfúvódása és leeresztése rendkívül rövid idő alatt megy végbe, és nem nyújt védelmet egy esetleges második ütközés hatásaival szemben. • A légzsák felfúvódása után azonnal leereszt, hogy a vezető előreláthasson anélkül, hogy az kilátását akadályozná.

- A vezető és az első utas légzsákjának felfúvódási területe – sematikus ábra

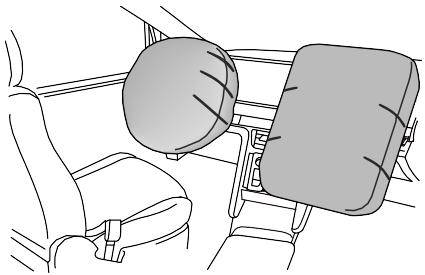

- Első ülés oldallégzsákjának felfúvódási területe – sematikus ábra

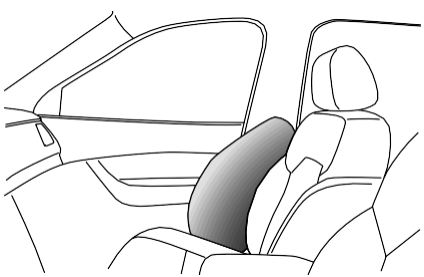

- Oldalsó függönylégzsák felfúvódási területe – sematikus ábra

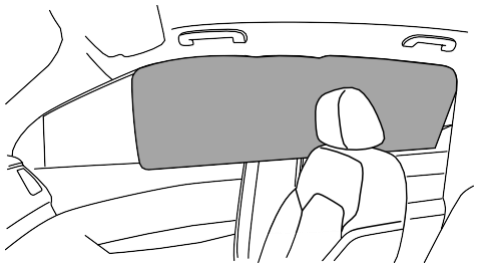

Első légzsák

Ne szereljen gyermekülést az első utasülésre. Az első légzsák felfúvódása súlyos sérülést vagy halált okozhat gyermekeknél.

A vezető és az első utas ne engedje, hogy lába, térde vagy más testrésze érintkezzen vagy közel kerüljön az első légzsák borításához.

A légzsák működésbe léphet, ha a jármű alvázát erős ütés vagy véletlen behatás éri. Ezért fokozott óvatossággal vezessen egyenetlen úton, hogy elkerülje a véletlenszerű légzsákműködés okozta sérüléseket.

Az első légzsák frontális ütközés vagy ahhoz hasonló baleset esetén működik. A légzsák az alábbi vagy hasonló esetekben léphet működésbe:

- Frontális ütközés nagy sebességgel, egy szilárd fallal, amely nem mozdítható el és nem deformálódik.

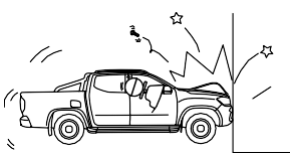

- Amikor a jármű alváza súlyosan megsérül. Ha a jármű nekiütközik a járdaszegélynek, útburkolat szélének vagy szilárd felületnek, illetve mély árokba vagy gödörbe zuhan, vagy az ugratást követően erősen ütközik a talajjal, az alváz súlyos károsodását okozhatja.

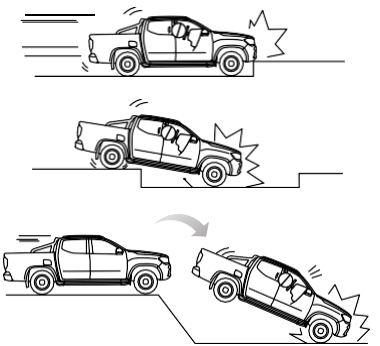

Oldallégzsák

Az ülés szerkezete és anyaga kulcsfontosságú a légzsák működéséhez.

Ezért ne szereljen fel üléshuzatot, mert az befolyásolhatja az oldallégzsák működését.

Súlyos oldalsó ütközés esetén az ütközés irányában lévő első ülés oldallégzsákja az üléshuzat alól előrobban és gyorsan felfúvódik. Az ütközéssel nem érintett oldalon lévő oldallégzsák nem lép működésbe. Az oldallégzsák az alábbi vagy hasonló esetekben lép működésbe.

- Oldalsó ütközés történik a jármű és egy általános személygépkocsi között viszonylag nagy sebességnél.

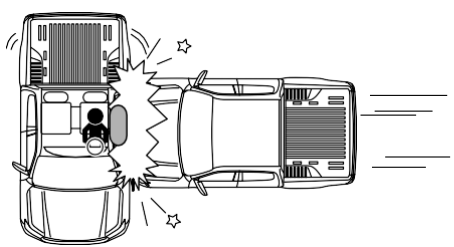

Oldalsó függönylégzsák

Súlyos oldalsó ütközés esetén az ütközés irányában lévő

oldalsó függönylégzsák a tetőkárpitból előrobban és gyorsan gyorsan. Az ütközéssel nem érintett oldalon lévő oldalsó függönylégzsák nem lép működésbe. Az oldalsó függönylégzsák az alábbi vagy hasonló esetekben lép működésbe.

- Oldalsó ütközés történik a jármű és egy általános személygépkocsi között viszonylag nagy sebességnél.

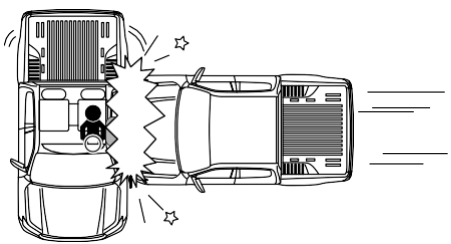

A légzsák ki nem nyílásának feltételei

A légzsák a becsapódó tárgy, az ütközés iránya és az ütközés által okozott lassulás alapján működik, nem közvetlenül a jármű sebességétől függően. Ha az ütközési erő elnyelődik vagy szétoszlik a karosszérián, a légzsák nem biztos, hogy működésbe lép; de az ütközés körülményeitől függően előfordulhat, hogy a légzsák mégis működik. Ezért a jármű károsodásának mértéke önmagában nem alkalmas a légzsák működésének megítélésére.

Első légzsák

Az oldallégzsák az alábbi vagy hasonló esetekben nem biztos, hogy működésbe lép.

- Ha az ütközés iránya eltér a jármű középtengelyétől.
- Ha frontális ütközés történik szilárd villanyoszloppal, közlekedési tábla oszloppal, fával vagy más kisebb tárggyal.

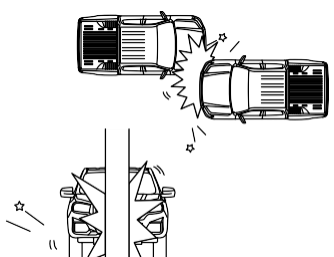

- Ütközés teherautó hátsó ajtajának alsó részével; áthatoló típusú ütközés teherautóval vagy magasabb alvázas járművekkel.
- Frontális oldaleltolódásos ütközés szalagkorláttal.

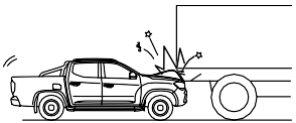

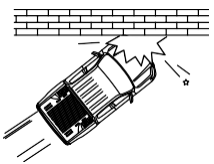

- Oldalsó vagy hátsó ütközés.
- Jármű felborulása.

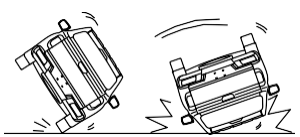

Oldallégzsák és oldalsó függönylégzsák

Az oldallégzsák és az oldalsó függönylégzsák az alábbi vagy hasonló esetekben nem biztos, hogy működésbe lép.

- Oldalsó ütközés bizonyos szögből.
- Oldalsó ütközés kétkerekű motorkerékpárral.

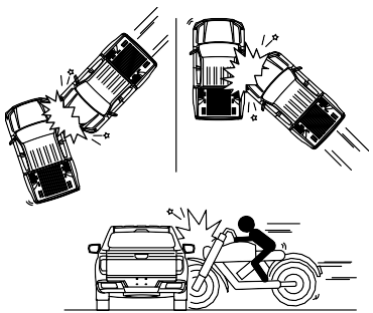

- Oldalsó ütközés a jármű első részével.
- Oldalsó ütközés a jármű hátsó részével.
- Jármű felborulása.

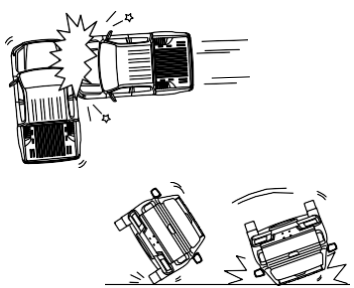

- Frontális oldaleltolódásos ütközés szalagkorláttal.
- Oldalsó ütközés oszloppal.

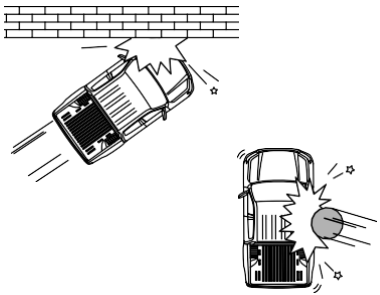

- Frontális ütközés álló vagy mozgó járművel.
- Hátsó ütközés.

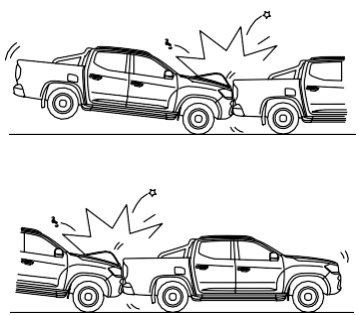

Légzsákrendszer alkatrészeinek cseréje ütközés után

A légzsákrendszer egy ütközéses baleset során megsérülhet. Ezáltal előfordulhat, hogy a rendszer a jövőbeni ütközések során nem működik megfelelően, ami súlyos sérülést vagy akár halált is okozhat. A légzsákrendszer érvényességének biztosítása érdekében ütközés után forduljon szervizpartnerünkhöz a rendszer ellenőrzése és a szükséges alkatrészek cseréje céljából.

A légzsák felfúvódását követően a légzsákrendszer alkatrészeit kötelező cserélni. Forduljon mielőbb szervizpartnerünkhöz.

Gyermekbiztonsági rendszerek (nem tartozék)

Halált vagy súlyos sérülést okozhat!

A légzsák halálos lehet 12 év alatti gyermekek számára. A hátrafelé néző gyermek- vagy csecsemőbiztonsági rendszert tilos az első utasülésre felszerelni, mert a légzsák felfúvódása esetén súlyos sérülést vagy halált okozhat a gyermeknek vagy csecsemőnek. Üljön a lehető legtávolabb a légzsáktól.

Ha gyermek- vagy csecsemőbiztonsági rendszert használ vagy szerel be, tartsa be a gyártó által megadott utasításokat.

FIGYELEM: a gyermekbiztonsági rögzítési pontokat kizárólag megfelelően felszerelt gyermekülések terhelésére tervezték. Semmilyen körülmények között nem használhatók felnőtt biztonsági övek, hevederek, vagy egyéb tárgyak vagy eszközök rögzítésére a járműhöz.

Mivel egy gyermek sokkal érzékenyebb a légzsák felfúvódása okozta sérülésekre, mint egy felnőtt, 12 év alatti gyermekek számára ajánlott a hátsó ülés használata. Általában a 2 év alatti csecsemők számára csecsemőbiztonsági rendszert, a 2–4 év közötti gyermekek számára gyermekbiztonsági rendszert kell használni. Ezek kereskedelmi forgalomban kaphatók.

Mivel különböző méretű és típusú gyermekbiztonsági rendszerek léteznek, javasolt az életkornak megfelelő

védőeszközt választani a csecsemő vagy gyermek életkora és testsúlya alapján a legjobb védelem elérése érdekében. Egyidejűleg ellenőrizze, hogy az adott ülés alkalmas-e a járművéhez.

Gyermekülés-rögzítési pont

Ez a jármű 4 ISOFIX szabványos csatlakozóhellyel (interfésszel) van ellátva a háromszemélyes hátsó ülésen, és egyes modellek rendelkeznek 2 TOP TETHER rögzítőhellyel is a háttámla panelen. Kövesse a gyermekbiztonsági ülés gyártója által megadott utasításokat a leszerelésre és beszerelésre vonatkozóan.

Gyermekbiztonsági rendszer beszerelési módjai

1 Vezesse át a felső rögzítő hevedert az ülés háttámlája fölött, és csatlakoztassa a megfelelő gyermekülés-rögzítő kampóhoz, ügyelve arra, hogy a heveder ne csavarodjon meg. Rögzítéskor győződjön meg arról, hogy a felső heveder áthalad az ülés fejtámláján (ez a lépés csak a TOP TETHER rögzítési ponttal rendelkező modellekre vonatkozik). Amennyiben nem ISOFIX alsó rögzítőpontokat használ, a gyermekbiztonsági rendszer gyártójának utasításai szerint biztonsági övvel végezze el a teljes beszerelést.

2 Helyezze be a gyermekülést az ISOFIX rögzítőgyűrűkbe, amíg az megbízhatóan nem rögzül – a hallható „kattanás” jelzi, hogy a beszerelés megfelelő.

3 Amikor az ISOFIX megfelelően csatlakozik, testével nyomja lefelé a gyermekülést, és húzza meg az ISOFIX hevedert, hogy a gyermekülést szilárdan rögzítse a járműhöz.

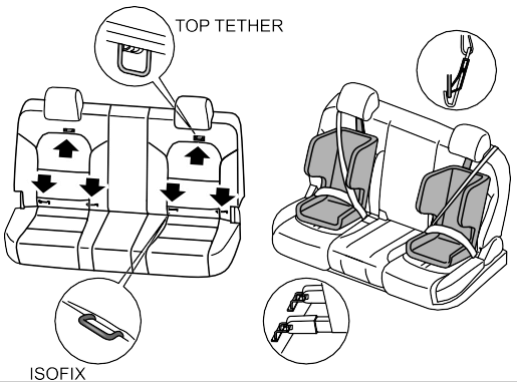

Figyelem
Az újszülött- vagy gyermekülést célszerű a hátsó ülésre felszerelni. Amennyiben az újszülött- vagy gyermekülést menet közben az első ülésre kell helyezni, az ülésnek előre kell néznie. Bármely elhelyezés esetén gondoskodjon róla, hogy az újszülött- vagy gyermekülés megfelelően legyen rögzítve. Vegye figyelembe, hogy a nem rögzített újszülött- vagy gyermekülés baleset vagy erős fékezés esetén elmozdulhat, és más utasoknak ütközhet. Akkor is, ha nincs gyermek az ülésben, minden újszülött- vagy gyermekülést megfelelően rögzíteni kell a járműben.

Műszerek és vezérlők

1. típus

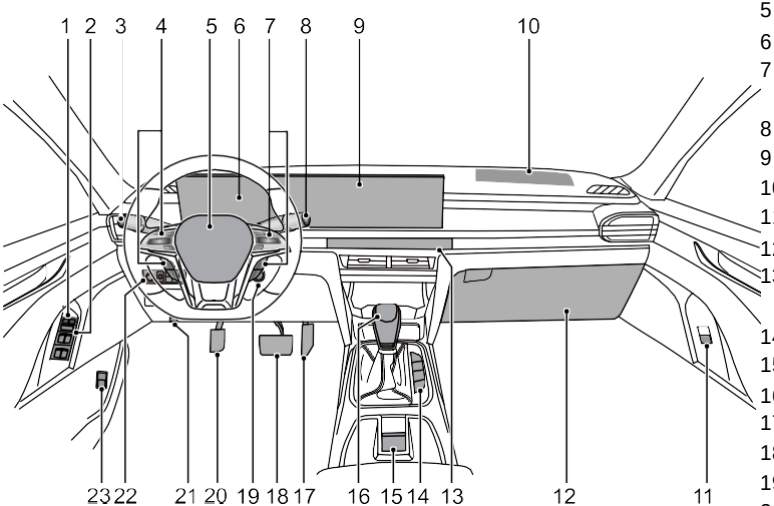

1 Központi ajtózár kapcsoló
2 Ajtóablak-vezérlő kapcsolók
3 Kombinált világítás- és irányjelzőkar
4 Műszeregység-választó és tempomat kapcsoló
5 Vezetőoldali légzsák
6 Műszeregység
7 Hangvezérlés, Bluetooth telefon, kormányfűtés és egyéni beállítások kapcsolója
8 Ablaktörlő- és mosókar
9 Multimédiás rendszer
10 Első utasoldali légzsák
11 Első utasoldali ablakemelő kapcsoló
12 Kesztyűtartó
13 Multimédiás rendszer HOME gombja, klímavezérlő kapcsoló, vészvillogó kapcsoló
14 4WD kapcsoló
15 EPB (elektromos rögzítőfék) kapcsoló
16 Sebességváltó kar
17 Gázpedál
18 Fékpedál
19 Gyújtáskapcsoló
20 Kuplungpedál
21 Motorháztető nyitókapcsoló
22 Külső visszapillantó tükör elektromos állítókapcsolója, fényszóró magasságállító kapcsoló, Auto Hold kapcsoló, SOS vészhívó kapcsoló
23 Üzemanyagtartály-fedél nyitókapcsoló

2. típus

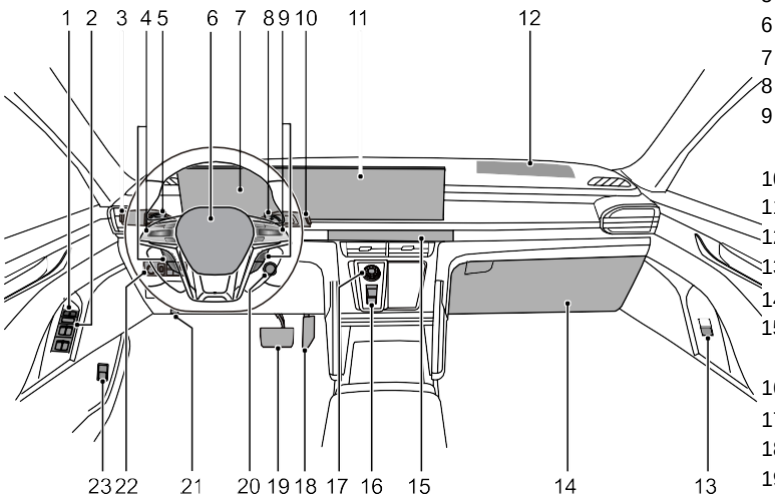

1 Központi ajtózár kapcsoló
2 Ajtóablak-vezérlő kapcsolók
3 Ablaktörlő, mosó, távolsági fényszóró és irányjelző kar
4 Műszeregység-választó és tempomat kapcsoló
5 Visszaváltó fül (–)
6 Vezetőoldali légzsák
7 Műszeregység
8 Felfelé váltó fül
9 Hangvezérlés, Bluetooth telefon, kormányfűtés és egyéni beállítások kapcsolója
10 Sebességváltó kar
11 Multimédiás rendszer
12 Első utasoldali légzsák
13 Első utasoldali ablakemelő kapcsoló
14 Kesztyűtartó
15 Multimédiás rendszer HOME gombja, klímavezérlő kapcsoló, vészvillogó kapcsoló
16 EPB (elektromos rögzítőfék) kapcsoló
17 4WD kapcsoló
18 Gázpedál
19 Fékpedál
20 Gyújtáskapcsoló
21 Motorháztető nyitókapcsoló
22 Külső visszapillantó tükör elektromos állítókapcsolója, fényszóró magasságállító kapcsoló, Auto Hold kapcsoló, SOS vészhívó kapcsoló
23 Üzemanyagtartály-fedél nyitókapcsoló

Műszercsoport

1 Fordulatszámmérő

2 Sebességmérő

3 Üzemanyagszint-jelző

4 Hűtőfolyadék hőmérséklet-jelző

Figyelem
Ne helyezzen semmilyen tárgyat a műszercsoport elé, hogy elkerülje a kijelző és a figyelmeztető lámpák eltakarását.

Fordulatszámmérő

A fordulatszámmérő a motor fordulatszámát jelzi percenkénti fordulatban (x1000).

Sebességmérő

A sebességmérő a jármű pillanatnyi sebességét jelzi kilométer/órában.

Üzemanyagszint-jelző

A műszer a tankban lévő üzemanyag hozzávetőleges mennyiségét jelzi. Ha az „alacsony üzemanyagszint figyelmeztető lámpa (sárga)” világít vagy bekapcsol, kérjük, mielőbb tankoljon.

Hűtőfolyadék hőmérséklet-jelző

A műszer a motor hűtőfolyadékának hozzávetőleges hőmérsékletét mutatja. Ha a hűtőfolyadék túlmelegszik, a „motor hűtőfolyadék hőmérséklet figyelmeztető lámpa (piros)” világítani fog. Dízelmotoros modelleknél, ha az alacsony hűtőfolyadékszint-figyelmeztetés elérhető, túl alacsony szint esetén a piros figyelmeztető lámpa hangjelzéssel együtt világít.

Figyelem
Ha a piros figyelmeztető lámpa világít, álljon meg, amint a biztonság engedi, állítsa le a motort a hűtőfolyadék hőmérsékletének csökkentése érdekében, és forduljon szervizpartnerünkhöz a hűtőrendszer ellenőrzése céljából.

Üzenetközpont

Funkciók és működés

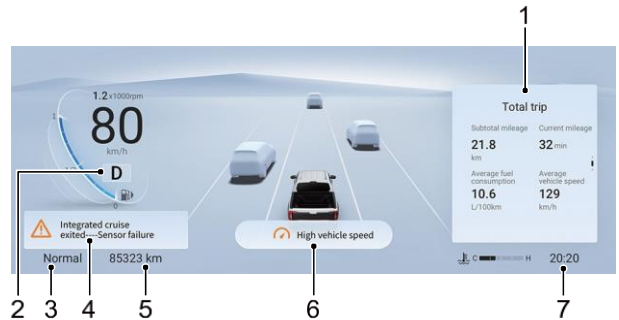

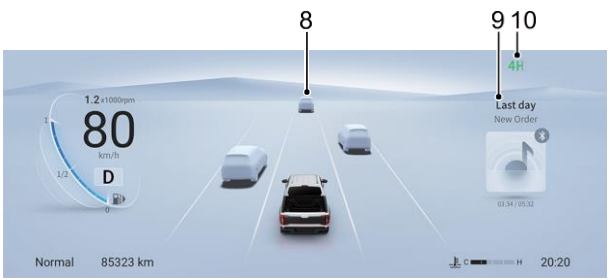

1 Menetadat-kártya felület

2 Sebességfokozat információ

3 Vezetési mód

A jármű aktuális vezetési módját jeleníti meg: Normal (normál mód), ECO (gazdaságos mód) és SPORT (sport mód).

4 Hiba-/értesítési információ

5 Teljes futásteljesítmény

6 Rendszerüzenet

7 Aktuális idő

8 ADAS (Fejlett Vezetéstámogató Rendszer) funkciókijelzés (csak olyan autonóm modelleknél jelenik meg, amelyek nincsenek ADAS-sal konfigurálva)

9 Multimédia-felület

10 4WD mód kijelző

A kijelző a jármű aktuális 4WD üzemmódját mutatja: AUTO, 4L, 4H és 2H.

Megjegyzés: Ha a jármű nincs felszerelve a megfelelő funkcióval, a felület nem jelenik meg.

Jobb oldali funkciókijelző információ

Naptári idő

A dátumot jeleníti meg.

Multimédia-felület

Nyomja meg a multimédiás rendszer kijelzőjén lévő gombot a megjelenítéshez a műszeregység jobb oldalán. A multimédia-felület az éppen hallgatott zene/rádióműsor adatait mutatja.

Menetadat-kártya felület

A menetadat-kijelző tartalmazza az energiaadatokat, az aktuális út és az összesített út aloldalait.

Röviden nyomja meg a ❮ gombot a kormányon található műszeregység-választó kapcsolón,

hogy megjelenjen a menetadat-kártya felület; röviden nyomja meg a ❯ gombot a kijelző elrejtéséhez. A menetadat-kártya felületen röviden nyomja meg a ^ vagy ⌄ gombot a kormányon lévő műszeregység-választó kapcsolón a következő tartalmak közötti váltáshoz:

- Energiaadatok

  A motor működése közbeni pillanatnyi üzemanyag-fogyasztást és a jármű hatótávolságát jeleníti meg.
- Aktuális út

  Megjeleníti a gyújtás bekapcsolása óta mért utat, az átlagfogyasztást, a menetidőt és az átlagsebességet.
- Összesített út

  Megjeleníti az utolsó visszaállítás óta mért utat, az átlagfogyasztást, a menetidőt és az átlagsebességet.

  Ezen a felületen tartsa lenyomva az OK gombot az út, az átlagfogyasztás, a menetidő és az átlagsebesség nullázásához.

Riasztóüzenetek

Riasztási információ

A jelentős közlekedésbiztonsági kockázatot jelentő riasztási figyelmeztetés a műszeregység közepén jelenik meg, hangjelzés kíséretében. Kérjük, a riasztási üzenetben szereplő utasításokat szigorúan tartsa be. Ha van kapcsolódó utasítás, álljon meg a járművel ellenőrzés céljából, vagy forduljon szervizpartnerünkhöz.

Hiba-/értesítési információk

A hiba- és értesítési üzenetek a műszeregység bal alsó sarkában jelennek meg. Ha több hiba van, az üzenetek prioritási sorrendben, ciklikusan jelennek meg, egyenként 3 másodpercig. A kormányon található OK gomb rövid lenyomásával ideiglenesen elrejthetők. Ha a hiba nem szűnik meg, az multimédiás rendszer kijelzőjén, a riasztáskérő felületen továbbra is megtekinthető. Ha a hiba megszűnik, a kapcsolódó hibaüzenet automatikusan törlődik.

Figyelmeztető információ

A figyelmeztető információ közvetlenül a műszeregység alatt jelenik meg, hogy a vezetőt a helyes műveletre, vagy a funkció helytelen végrehajtásának okára figyelmeztesse. A figyelmeztető információ néhány másodperc után általában eltűnik.

Figyelem
Ne hagyja figyelmen kívül a riasztási üzeneteket, különben az súlyos károkat okozhat a járműben. Ha a riasztásjelző világít, állítsa le a járművet, amint biztonságosan lehetséges.

Fáradtságfigyelő és -emlékeztető

A fáradtságfigyelő és -emlékeztető funkció célja, hogy figyelmeztesse a vezetőt, ha fáradt, és nem szabad tovább vezetnie. A rendszer rögzíti a folyamatos vezetési időt, és valós időben figyeli a kormánykerék bemeneteit annak megállapítására, szükséges-e a pihenő.

Fáradtságra figyelmeztető jelzés

Vezetés közben, amikor a rendszer érzékeli, hogy a jármű sebessége meghaladja az 5 km/h-t, és a folyamatos vezetési idő több mint 2 óra, a műszeregység információs központjában megjelenik az „Hosszú ideje vezet, kérjük, álljon meg pihenni” üzenet, hangjelzéssel kísérve. Ez azt jelenti, hogy a rendszer azt javasolja, hogy a vezető tartson szünetet, kérjük, álljon meg pihenni.

Figyelem
• Ne vezessen fáradtan. A vezető mindig felelős saját vezetési képességéért. • Hosszú vezetés során rendszeres és elegendő pihenés szükséges. • A rendszer nem tudja minden esetben felismerni, ha a vezetőnek pihenésre van szüksége.

Gumiabroncsnyomás-ellenőrző rendszer

A gumiabroncsnyomás-ellenőrző rendszer valós időben automatikusan figyeli a gumik állapotát, hatékony biztonsági garanciát nyújtva a vezetéshez.

Ha a gumiabroncs nyomása alacsony, túl magas, gyorsan szivárog, vagy a rendszer meghibásodik vezetés közben, a műszeregységen a „TMPS figyelmeztető lámpa (sárga)” világít, hangjelzés kíséretében, a konkrét információk és a kerék pozíciója megtekinthető a multimédiás rendszer kijelzőjén.

Figyelmeztető lámpák és jelzések

Irányjelző

A bal vagy jobb „irányjelző lámpa (zöld)” villog, ha irányváltást jelez. Amikor a vészvillogó kapcsolót megnyomják, a bal és jobb irányjelző lámpa egyszerre villog.

Megjegyzés: Ha egy irányjelző lámpa gyorsan villog, az azt jelzi, hogy az adott oldali izzó hibás.

Távolsági fényszóró visszajelző

A „fényszóró távolsági fény visszajelző (kék)” világít, ha a fényszórók távolsági állásban vannak vagy felvillannak.

Helyzetjelző lámpa visszajelző

A „helyzetjelző lámpa visszajelző (zöld)” világít, amikor a helyzetjelző lámpák be vannak kapcsolva.

Hátsó ködlámpa visszajelző

A „hátsó ködlámpa visszajelző (sárga)” akkor világít, amikor a hátsó ködlámpák be vannak kapcsolva.

Légzsák figyelmeztető lámpa

Amikor a gyújtáskapcsoló „ON” állásba kerül, a „légzsák figyelmeztető lámpa (piros)” világít, a rendszer önellenőrzést végez, majd néhány másodperc múlva a lámpa kialszik. Ha az ellenőrzés után a figyelmeztető lámpa továbbra is világít vagy villog, az a légzsákrendszer hibáját jelzi – kérjük, mielőbb forduljon szervizpartnerünkhöz.

További információért a légzsákokról lásd a „Légzsák(ok)” című részt.

Biztonsági öv figyelmeztető lámpa

Megjegyzés: Ez a jármű fel van szerelve az első utasülésre és a második sorba vonatkozó biztonsági öv be nem csatolt állapotára figyelmeztető funkcióval – a figyelmeztetés megléte a jármű tényleges felszereltségétől függ.

Amikor a gyújtáskapcsoló „ON” állásban van, és a vezető biztonsági öve nincs megfelelően becsatolva, a „biztonsági öv figyelmeztető lámpa (piros)” világít. Ha a jármű sebessége meghaladja a 22 km/h-t, és a vezető biztonsági öve nincs megfelelően becsatolva, a műszeregység hangjelzést ad, és a „biztonsági öv figyelmeztető lámpa (piros)” körülbelül 94 másodpercig villog. Amikor a biztonsági övet becsatolják, a „biztonsági öv figyelmeztető lámpa (piros)” kialszik, a hangjelzés megszűnik. Ha a jármű hátramenetben van, vagy a sebesség kevesebb mint 10 km/h, és a vezető

biztonsági öve nincs megfelelően becsatolva, a műszeregység nem ad hangjelzést, de a „biztonsági öv figyelmeztető lámpa (piros)” világít. Amikor a biztonsági övet becsatolják, a figyelmeztető lámpa kialszik.

Ha a gyújtáskapcsoló „ON” állásban van, és az első utasülés biztonsági öve (ha felszerelt a be nem csatolt állapotra figyelmeztető funkcióval) nincs megfelelően becsatolva, akkor a „biztonsági öv figyelmeztető lámpa (piros)” világít. Ha a jármű sebessége meghaladja a 22 km/h-t, és az első utas biztonsági öve nincs megfelelően becsatolva, a műszeregység hangjelzést ad, és a „biztonsági öv figyelmeztető lámpa (piros)” körülbelül 94 másodpercig villog. Amikor a biztonsági övet becsatolják, a „biztonsági öv figyelmeztető lámpa (piros)” kialszik, a hangjelzés megszűnik. Amikor a jármű hátramenetben van , vagy a sebesség kevesebb mint 10 km/h, és az első utas biztonsági öve nincs megfelelően becsatolva, a műszeregység nem ad hangjelzést, de a „biztonsági öv figyelmeztető lámpa (piros)” világít. Amikor a biztonsági övet becsatolják, a figyelmeztető lámpa kialszik.

Ha az utas biztonsági öve (második sori utas biztonsági öv be nem csatolt állapotra figyelmeztető funkcióval ellátott) nincs megfelelően becsatolva, a „biztonsági öv figyelmeztető lámpa (piros)” világít. Ha a jármű sebessége meghaladja a 22 km/h-t, és az utas biztonsági öve (felszerelve a második sori utas biztonsági öv be nem csatolt állapotra figyelmeztető funkcióval) nincs megfelelően becsatolva, a műszeregység hangjelzést ad, a „biztonsági öv figyelmeztető lámpa (piros)” körülbelül 36 másodpercig villog, és a kijelzőn üléstérkép jelenik meg a konkrét be nem csatolt ülés megjelölésével.

Ha az utas biztonsági öve (felszerelve a második sori utas biztonsági öv be nem csatolt állapotra figyelmeztető funkcióval) megfelelően be van csatolva, a „biztonsági öv figyelmeztető lámpa (piros)” kialszik, és a hangjelzés megszűnik. Ha a jármű sebessége kevesebb mint 10 km/h, és az utas biztonsági öve (felszerelve a második sori utas biztonsági öv be nem csatolt állapotra figyelmeztető funkcióval) nincs megfelelően becsatolva, a „biztonsági öv figyelmeztető lámpa (piros)” világít. Ha az utas biztonsági öve (felszerelve a második sori utas biztonsági öv be nem csatolt állapotra figyelmeztető funkcióval) megfelelően be van csatolva, a „biztonsági öv figyelmeztető lámpa (piros)” kialszik.

Megjegyzés: Az ajtó kinyitása alaphelyzetbe állítja a biztonsági öv figyelmeztető lámpa villogásának idejét. Az első utasülés és a második sori utasülés biztonsági öv be nem csatolt állapotra figyelmeztető funkciója csak akkor aktiválódik, ha az ülésen utas tartózkodik.

Indításgátló figyelmeztető lámpa

Ha a gyújtáskapcsoló „ON” állásban van, és az indításgátló hitelesítése sikeres, az „indításgátló figyelmeztető lámpa (sárga)” kialszik, és a motor indítható.

Ha az „indításgátló figyelmeztető lámpa (sárga)” villog, az az indításgátló vezérlőrendszer hibáját jelzi, a motor nem indítható – kérjük, azonnal forduljon szervizpartnerünkhöz.

Hűtőfolyadék hőmérséklet figyelmeztető lámpa

Amikor a gyújtáskapcsoló „ON” állásba kerül, és a hűtőfolyadék túlmelegszik, a „hűtőfolyadék hőmérséklet figyelmeztető lámpa (piros)” világít. Dízelmotoros modelleknél, ha az alacsony hűtőfolyadékszint-figyelmeztetés aktiválva van, túl alacsony szint esetén a piros figyelmeztető lámpa hangjelzéssel együtt világít.

Figyelem
Ha a piros figyelmeztető lámpa világít, álljon meg, amint a biztonság engedi, állítsa le a motort a hűtőfolyadék hőmérsékletének csökkentése érdekében, és forduljon szervizpartnerünkhöz a hűtőrendszer ellenőrzése céljából.

Alacsony üzemanyagszint figyelmeztető lámpa

Amikor a gyújtáskapcsoló „ON” állásba kerül, és az „alacsony üzemanyagszint figyelmeztető lámpa (sárga)” világít vagy bekapcsol, kérjük, mielőbb tankoljon.

Olajnyomás figyelmeztető lámpa

Ha az „olajnyomás figyelmeztető lámpa (piros)” a motor beindítása után vagy menet közben világít, az olajnyomás hibáját jelzi. Azonnal állítsa le a motort, és ellenőrizze az olajszintet. Lásd: „Motorolaj” a Karbantartás és szerviz fejezetben.

Figyelem
Még ha az olajszint megfelelő is, ne indítsa újra a motort – kérjük, mielőbb forduljon szervizpartnerünkhöz.

Izzítógyertya visszajelző

Amikor a gyújtáskapcsoló „ON” állásba kerül, az „izzítógyertya visszajelző (sárga)” világít. Ha az „izzítógyertya visszajelző (sárga)” az előírt idő után kialszik, a motor indítható.

Figyelem
Ha az ellenőrző lámpa a motor beindítása után is világít, kérjük, mielőbb forduljon szervizpartnerünkhöz.

Üzemanyagszűrő vízszint figyelmeztető lámpa

Amikor a gyújtáskapcsoló „ON” állásba kerül, és a „üzemanyagszűrő vízszint figyelmeztető lámpa (sárga)” vezetés közben világít, kérjük, állítsa le a járművet, amint biztonságos, és engedje le a vizet az üzemanyagszűrőből; ha a vizet nem ürítik le időben, a motor nyomatékhatárolással fog működni. A vízleeresztésre vonatkozó információkat lásd az „Üzemanyagszűrő vízleeresztése” című résznél a Vészhelyzeti hibaelhárítás fejezetben.

Karbamid figyelmeztető lámpa

Amikor a gyújtáskapcsoló „ON” állásba kerül, és a „karbamid figyelmeztető lámpa (sárga)” lassan villog, a hangjelző háromszor megszólal, jelezve az alacsony karbamidszintet, a műszeregység pedig megjeleníti a fennmaradó hatótávot, amelyet a jelenlegi karbamidszint biztosítani tud – kérjük, mielőbb töltsön fel karbamidot; ha a figyelmeztető lámpa gyorsan villog, a hangjelző ismét háromszor jelez, a műszeregység jelzi az alacsony szintet, és hogy a jármű XX km megtétele után nem lesz indítható – kérjük, mielőbb töltsön fel karbamidot; ha a figyelmeztető lámpa folyamatosan világít, a hangjelző háromszor szólal meg, jelezve, hogy a karbamid elfogyott, a műszeregység azt jelzi, hogy a tartály üres, és a jármű nem indítható – kérjük, töltsön fel karbamidot (olyan mennyiségig, amely legalább 800 km megtételére elegendő). Ha a karbamidrendszer meghibásodik, a figyelmeztető lámpa szintén folyamatosan világít, a hangjelző háromszor jelez, a műszeregység a rendszerhibát jelzi, és a jármű XX km megtétele után nem lesz indítható – kérjük, mielőbb keresse fel a szervizpartnert.

DPF (dízel részecskeszűrő) figyelmeztető lámpa

Amikor a gyújtáskapcsoló „ON” állásba kerül, és a „ „DPF (dízel részecskeszűrő) figyelmeztető lámpa (sárga)” folyamatosan világít, és a DPF I. szintű riasztást ad, az azt jelzi, hogy a szűrő telítődés közeli állapotban van – a járművet kb. 20 percig kell nagy sebességgel (60 km/h felett) vezetni biztonságos és jogszerű körülmények között, vagy biztonságos környezetben leállítani, majd a középkonzol képernyőjén lévő DPF virtuális gombot megnyomva helyben regenerálást kezdeményezni; ha a DPF figyelmeztető lámpa villog, és a rendszer II. szintű riasztást ad, az a DPF eltömődésére utal, ilyenkor az automatikus regenerálás nem hajtható végre – kérjük, állítsa le a járművet biztonságos helyen, majd a multimédiás rendszer képernyőjén lévő DPF virtuális gombot megnyomva hajtsa végre a helyben regenerálást. Lásd a „Katalizátor” részt a „Indítás és vezetés” fejezetben a részletekért.

Kibocsátásjelző MIL

Amikor a gyújtáskapcsoló „ON” állásba kerül, a „kibocsátásjelző MIL (sárga)” világít, majd a motor indítása után kialszik. Ha a figyelmeztető lámpa világít, az a motor teljesítményének vagy a kipufogógáz-kezelő rendszer hibáját jelzi. Kérjük, mielőbb forduljon szervizpartnerünkhöz, és kerülje a magas fordulatszámot, illetve a gyors gyorsítást.

Motorhiba figyelmeztető lámpa

Amikor a gyújtáskapcsoló „ON” állásba kerül, ha a „motorhiba figyelmeztető lámpa (sárga)” a motor indítása után világít, az a motorral kapcsolatos alkatrészek hibáját jelzi. Kérjük, mielőbb forduljon szervizpartnerünkhöz.

Sebességváltó hiba figyelmeztető lámpa

Amikor a gyújtáskapcsoló „ON” állásba kerül, és a „sebességváltó hiba figyelmeztető lámpa (sárga)” a motor indítása után világít, az a váltóval kapcsolatos alkatrészek hibáját jelzi. Kérjük, mielőbb forduljon szervizpartnerünkhöz.

ABS (blokkolásgátló fékrendszer) figyelmeztető lámpa

Amikor a gyújtáskapcsoló „ON” állásba kerül, és az „ABS figyelmeztető lámpa (sárga)” vezetés közben világít, az ABS rendszer hibáját jelzi. Kérjük, mielőbb forduljon szervizpartnerünkhöz.

Fékrendszer figyelmeztető lámpa

Amikor a gyújtáskapcsoló „ON” állásba kerül, és a rögzítőfék be van húzva, a „fékrendszer figyelmeztető lámpa (piros)” világít, és a rögzítőfék teljes kioldása után azonnal kialszik.

Ha a fékfolyadék szintje a normál érték alatt van, a „fékrendszer figyelmeztető lámpa (piros)” is világítani fog. Ha a figyelmeztető lámpa nem alszik ki a rögzítőfék kioldása után, az a fékrendszer meghibásodását jelzi. Kérjük, azonnal álljon meg, és forduljon mielőbb szervizpartnerünkhöz.

EBD (elektronikus fékerőelosztó) figyelmeztető lámpa

Amikor a gyújtáskapcsoló „ON” állásba kerül, és az „EBD figyelmeztető lámpa (piros)” vezetés közben világít, az a fékrendszer meghibásodását jelzi. Kérjük, mielőbb forduljon szervizpartnerünkhöz.

ESC (elektronikus menetstabilizáló) visszajelző

Amikor a gyújtáskapcsoló „ON” állásba kerül, az „ESC visszajelző (sárga)” villog, amikor az elektronikus menetstabilizáló rendszer működik. Ha a visszajelző folyamatosan világít, az elektronikus menetstabilizáló rendszer hibáját jelzi – kérjük, mielőbb forduljon szervizpartnerünkhöz.

ESC (Elektronikus menetstabilizáló) KI visszajelző

Amikor a gyújtáskapcsoló „ON” állásba kerül, és az ESC OFF kapcsolót megnyomják az ESC funkció kikapcsolásához, az „ESC OFF visszajelző (sárga)” világít.

További információ: lásd „Fékrendszer” a Indítás és vezetés fejezetben.

HDC (lejtmenetvezérlés) visszajelző

Megjegyzés: Csak HDC funkcióval felszerelt járművekre vonatkozik.

Amikor a gyújtáskapcsoló „ON” állásba kerül, és a HDC be van kapcsolva, a „HDC visszajelző (zöld)” világít. Amikor a HDC működik, a „HDC visszajelző (zöld)” villog. Ha a jármű be van kapcsolva, és a HDC funkció hibás, a „HDC visszajelző (sárga)” világít. További információ: lásd „Fékrendszer” a Indítás és vezetés fejezetben.

EPB (elektromos rögzítőfék) visszajelző

Megjegyzés: Csak EPB rendszerrel felszerelt járművekre vonatkozik.

Amikor a gyújtáskapcsoló „ON” állásba kerül, és az EPB be van kapcsolva, a rögzítőfék behúzódik, az „EPB visszajelző (piros)” világít, majd a rögzítőfék teljes kioldása után azonnal kialszik.

EPB (elektromos rögzítőfék) hiba figyelmeztető lámpa

Megjegyzés: Csak EPB rendszerrel felszerelt járművekre vonatkozik.

Amikor a gyújtáskapcsoló „ON” állásba kerül, és az „EPB hiba figyelmeztető lámpa (sárga)” világít, az a fékrendszer hibáját jelzi. Kérjük, állítsa meg a járművet biztonságosan, és mielőbb forduljon szervizpartnerünkhöz.

További információ: lásd „Elektromos rögzítőfék” a Indítás és vezetés fejezetben.

Auto Hold visszajelző

Megjegyzés: Csak Auto Hold funkcióval felszerelt járművekre vonatkozik.

Amikor a gyújtáskapcsoló „ON” állásba kerül, az Auto Hold funkció bekapcsol, és az „Auto Hold visszajelző (fehér/fekete)” világít; amikor az Auto Hold aktiválódik, az „Auto Hold visszajelző (zöld)” villog.

Az Auto Hold rendelkezik memóriakapacitással. Ha az Auto Hold funkció be van kapcsolva, és a vezető kikapcsolja a biztonsági övet, az „Auto Hold visszajelző (zöld)” kialszik, de a funkció bekapcsolt állapotát az Auto Hold rendszer továbbra is megjegyzi. Ebben az esetben kérjük, csatolja be újra a biztonsági övet, hogy az „Auto Hold visszajelző (zöld)” ismét világítson, és a funkció újra aktiválódjon.

Amikor a gyújtáskapcsoló „ON” állásba kerül, és az Auto Hold funkció hibás, az „Auto Hold visszajelző (sárga)” világít.

További információ: lásd „Auto Hold” a Indítás és vezetés fejezetben.

EPS (elektromos szervokormány) rendszerhiba figyelmeztető lámpa

Amikor a gyújtáskapcsoló „ON” állásba kerül, és az „EPS rendszer hiba figyelmeztető lámpa (sárga)” világít, az az elektromos szervokormány általános meghibásodását jelzi – a kormányzás teljesítménye csökkent, kérjük, álljon meg, amint a biztonság engedi. Ha a lámpa a jármű újraindítása és rövid ideig tartó vezetés után is világít, kérjük, mielőbb forduljon szervizpartnerünkhöz; ha az „EPS rendszer hiba figyelmeztető lámpa (piros)” világít, az az elektromos szervokormány súlyos meghibásodását jelzi – kérjük, azonnal állítsa meg biztonságosan a járművet, és mielőbb forduljon szervizpartnerünkhöz.

4WD hiba figyelmeztető lámpa

Megjegyzés: Csak 4WD rendszerrel felszerelt járművekre vonatkozik.

Amikor a gyújtáskapcsoló „ON” állásba kerül, és a „4WD hiba figyelmeztető lámpa (piros)” a motor indítása után vezetés közben bekapcsol, az a 4WD rendszer meghibásodását jelzi – kérjük, mielőbb forduljon szervizpartnerünkhöz.
További információ: lásd „4WD rendszer” a Indítás és vezetés fejezetben.

Akkumulátortöltés visszajelző

Amikor a gyújtáskapcsoló „ON” állásba kerül, az „akkumulátortöltés visszajelző (piros)” világít, majd a motor beindítása után kialszik.

Figyelem
Ha a figyelmeztető lámpa a jármű beindítása után is világít, vagy vezetés közben bekapcsol, az a töltőrendszer meghibásodását jelzi – kérjük, mielőbb forduljon szervizpartnerünkhöz.

TPMS figyelmeztető lámpa

Megjegyzés: Csak gumiabroncsnyomás-ellenőrző rendszerrel felszerelt járművekre vonatkozik.

Amikor a gyújtáskapcsoló „ON” állásba kerül, és a gumiabroncsnyomás-ellenőrző rendszer meghibásodik, a „TPMS figyelmeztető lámpa (sárga)” világít. Kérjük, mielőbb forduljon szervizpartnerünkhöz.

Sebességtartó automatika visszajelző

Megjegyzés: Csak sebességtartó automatikával felszerelt járművekre vonatkozik.

Amikor a gyújtáskapcsoló „ON” állásba kerül, és a tempomat készenléti állapotban van, a „sebességtartó automatika visszajelző (fehér/fekete)” világít; amikor a rendszer aktív, a „sebességtartó automatika visszajelző (zöld)” világít. További információért lásd a „Sebességtartó automatika rendszer” részt a „Indítás és vezetés” fejezetben.

FCW (frontális ütközésre figyelmeztetés) / AEB (automatikus vészfékezés) figyelmeztető lámpa

Megjegyzés: Csak FCW és AEB rendszerrel felszerelt járművekre vonatkozik.

Amikor a gyújtáskapcsoló „ON” állásba kerül, és az FCW rendszer működik, ha az AEB rendszer nem ad riasztást, az „FCW/AEB figyelmeztető lámpa (sárga)” villog; ha az AEB rendszer riasztást ad, az „FCW/AEB figyelmeztető lámpa (piros)” villog. További információ: lásd az „FCW (Frontális ütközésre figyelmeztető rendszer) és AEB (Automatikus vészfékezés)” részt a „Indítás és vezetés” fejezetben.

LDW (sávelhagyásra figyelmeztető) / LKA (sávtartó asszisztens) figyelmeztető lámpa

Megjegyzés: Csak LDW és LKA rendszerrel felszerelt járművekre vonatkozik.

Amikor a gyújtáskapcsoló „ON” állásba kerül, és az LDW és LKA készenléti állapotban vannak, az „LDW/LKA figyelmeztető lámpa (fehér/fekete)” világít.

Ha az LDW és LKA riasztást ad vagy aktiválódik, az „LDW/LKA figyelmeztető lámpa (sárga)” villog.

Ha az LDW és LKA ki van kapcsolva, az „LDW/LKA figyelmeztető lámpa (sárga)” világít.

Ha a figyelmeztető lámpa sárgán világít, miközben az LDW és LKA engedélyezve van, az a rendszerek meghibásodását jelzi. Kérjük, mielőbb forduljon szervizpartnerünkhöz.

További információ: lásd az „LDW (Sávelhagyásra figyelmeztető rendszer) / LKA (Sávtartássegítő rendszer)” részt a „Indítás és vezetés” fejezetben.

ACC (adaptív sebességtartó automatika) visszajelző

Megjegyzés: Csak ACC rendszerrel felszerelt járművekre vonatkozik.

Amikor a gyújtáskapcsoló „ON” állásba kerül, és az ACC rendszer készenléti módban van, az „ACC visszajelző (szürke)”

világít; ha az ACC rendszer aktiválva van és teljesíti az aktiválási feltételeket, az „ACC visszajelző (kék)”

világít.

További információ: lásd az „ACC (Adaptív sebességtartó automatika)” részt a „Indítás és vezetés” fejezetben.

ICA (Integrált Sebességtartó Támogatás) visszajelzők

Megjegyzés: Csak ICA rendszerrel felszerelt járművekre vonatkozik.

Amikor a gyújtáskapcsoló „ON” állásba kerül, és az ICA engedélyezve van, majd aktiválódik, az „ICA visszajelző (kék)” világít. Ha az ICA készenléti módban van, az „ICA visszajelző (szürke)” világít.

További információ: lásd az „ICA (Integrált Sebességtartó Támogatás)” részt a „Indítás és vezetés” fejezetben.

SLIF (sebességkorlátozás-jelző funkció) visszajelző

Megjegyzés: Csak SLIF rendszerrel felszerelt járművekre vonatkozik.

Amikor a gyújtáskapcsoló „ON” állásba kerül, ha a SLIF engedélyezve van és közlekedési tábla kerül felismerésre, a „SLIF figyelmeztető lámpa” világít. További információ: lásd a „SLIF (Sebességkorlátozás-jelző funkció)” részt a „Indítás és vezetés” fejezetben.

ISA (intelligens sebességkorlátozás-támogatás) visszajelző

Megjegyzés: Csak ISA rendszerrel felszerelt járművekre vonatkozik.

Amikor a gyújtáskapcsoló „ON” állásba kerül, ha az ISA engedélyezve és aktiválva van, az „ISA visszajelző” világít. Kérjük, lassítson a sebességtúllépés elkerülése érdekében. További információ: lásd az „ISA (Intelligens Sebességkorlátozás-támogatás)” részt a „Indítás és vezetés” fejezetben.

IHC (intelligens távolsági fényszóró-vezérlés) visszajelző

Megjegyzés: Csak IHC rendszerrel felszerelt járművekre vonatkozik.

Amikor a gyújtáskapcsoló „ON” állásba kerül, és az IHC rendszer vezérli a távolsági fényszórók bekapcsolását, az „IHC visszajelző (kék)” világít; ha az IHC rendszer vezérli a távolsági fényszórók kikapcsolását, az „IHC visszajelző (szürke)” világít. További információ: lásd az „IHC (Intelligens Távolsági Fényszóró-szabályozás)” részt a „Indítás és vezetés” fejezetben.

Normál visszajelző

Amikor a gyújtáskapcsoló „ON” állásba kerül, és a multimédiás kijelzőn megnyomják a Normál gombot, a „Normál visszajelző (fehér/fekete)” világít.

ECO visszajelző

Amikor a gyújtáskapcsoló „ON” állásba kerül, és a multimédiás kijelzőn megnyomják az ECO gombot, az

„ECO visszajelző (zöld)” világít, és a jármű gazdaságos üzemmódban működik, viszonylag gyenge motor teljesítménnyel.

SPORT visszajelző

SPORT Amikor a gyújtáskapcsoló „ON” állásba kerül, és a multimédiás kijelzőn megnyomják a SPORT gombot, a „SPORT visszajelző (piros)” világít, és a jármű sport üzemmódban működik, viszonylag erős motor teljesítménnyel.

Utánfutó visszajelző

Megjegyzés: Csak utánfutó vezérlőmodullal felszerelt járművekre vonatkozik.

Amikor a gyújtáskapcsoló „ON” állásba kerül, a hátsó utánfutó sikeresen csatlakozik, és az irányjelzők működnek, a műszeregységen a „Utánfutó visszajelző (zöld)” villogni kezd. Ha a hátsó utánfutó csatlakozása sikertelen, és az irányjelzők működnek, a műszeregységen a „Utánfutó visszajelző (zöld)” kialszik.

Külső világítás kapcsoló

Kombinált világításvezérlő kapcsoló

Világításvezérlő kapcsoló

1. típus

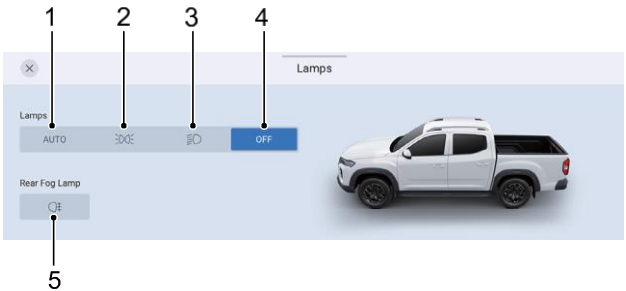

2. típus

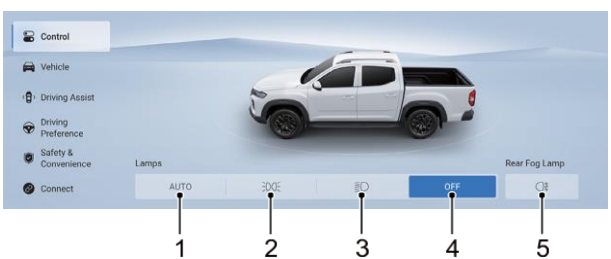

A világításvezérlő kapcsoló a multimédiás kijelzőn található. Állítsa a világításkapcsolót a megadott pozíciókra, és a megfelelő lámpa

világít. A nappali menetfények a jármű beindítása után automatikusan bekapcsolnak.

1 AUTO: Fényszóró vezérlőkapcsoló. Amikor a fényszóró kapcsoló

AUTO állásban van, a fényszórók a környezeti fényviszonyoknak megfelelően automatikusan be- vagy kikapcsolnak. A nappali menetfények automatikusan világítanak, ha más lámpák nem világítanak a jármű indítása után.

2 : Helyzetjelző lámpa kapcsoló. Amikor a fényszóró kapcsoló a helyzetjelző állásban van, a következő lámpák világítanak:

- Helyzetjelző lámpák
- Rendszámtábla-világítás
- Műszerfal világítás

3 : Tompított fényszóró kapcsoló.

Megjegyzés: Ha a fényszórók be vannak kapcsolva, miközben a jármű áll, az akkumulátor lemerülhet, és a jármű nem lesz újraindítható a lemerült akkumulátor miatt. Hangjelzés figyelmeztet, ha a fényszóró kapcsoló be van kapcsolva a jármű kikapcsolása után.

Megjegyzés: Ha a jármű kikapcsolása előtt a fényszóró kapcsoló AUTO állásban van, a jármű újraindítása után is AUTO állásban marad.

Megjegyzés: Ha a jármű kikapcsolása előtt a fényszóró kapcsoló nem AUTO állásban van, akkor a jármű újraindítása után OFF állásba kerül.

Megjegyzés: Lásd a „Távolsági fényszóró, irányjelző kapcsolókar" részt ebben a fejezetben az irányjelző lámpák és a fényszórók további működtetési módjaiért.

4 OFF: Féynszórók kikapcsolva

5 : Hátsó ködlámpa kapcsoló. Amikor a jármű be van kapcsolva, a fényszóró vezérlőkapcsoló távolsági fényszóró vagy állásban van, és megnyomja a hátsó ködlámpa kapcsolót , a hátsó ködlámpák bekapcsolnak. Ha a fényszóró vezérlőkapcsoló

AUTO állásban van, és a hátsó ködlámpa kapcsoló be van kapcsolva, a hátsó ködlámpák a környezeti fényviszonyoktól függően a fényszórókkal együtt be- vagy kikapcsolnak. Ha a hátsó ködlámpák

be vannak kapcsolva, a műszeregységen világít a „hátsó ködlámpa visszajelző (sárga)".

Megjegyzés: A hátsó ködlámpákat csak akkor szabad használni, ha a látási viszonyok jelentősen korlátozottak (például sűrű köd vagy havazás esetén).

Nappali menetfény

A nappali menetfények segítenek abban, hogy mások nappal is jobban észrevegyék járművét elölről.

Ha a jármű fel van szerelve nappali menetfényekkel, azok a jármű bekapcsolásakor automatikusan világítanak. Amikor a nappali menetfények világítanak, a tompított fényszórók, a hátsó lámpák, a helyzetjelzők és egyéb lámpák nem világítanak. A nappali menetfények kialszanak, amikor a jármű ki van kapcsolva. Megfelel az ECE R87 szabályozás előírásainak a nappali menetfényekre vonatkozóan.

Vészvillogó kapcsoló

Nyomja meg a vészvillogó kapcsolót ⚠, hogy minden irányjelző egyszerre működjön; ekkor a műszeregységen a „irányjelző visszajelző (zöld)” világít és villog. A kapcsoló újbóli megnyomásával a lámpák kikapcsolhatók.

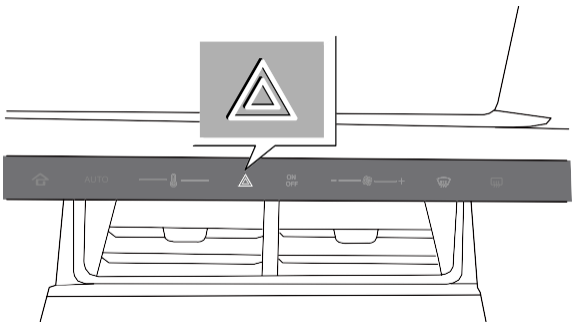

Megjegyzés: Kapcsolja be a vészvillogót, hogy jelezze más járműveknek, hogy az Ön járműve meghibásodott, és a megközelítése veszélyes lehet.

Műszerfal kapcsoló

Fényszóró magasságállító kapcsoló

Megjegyzés: Csak fényszóró magasságállító funkcióval felszerelt járművekre vonatkozik.

A fényszóró magasságállító kapcsoló a műszerfalon található, a kormány bal oldalán, kívül elhelyezve.

E funkcióval a fényszórók magassága az útfelülethez megfelelően állítható. A fényszórómagasság korrekciója csökkenti a szembejövő vezetők elvakítását.

A fényszóró magasságának beállításához a tompított fényszórónak bekapcsolt állapotban kell lennie.

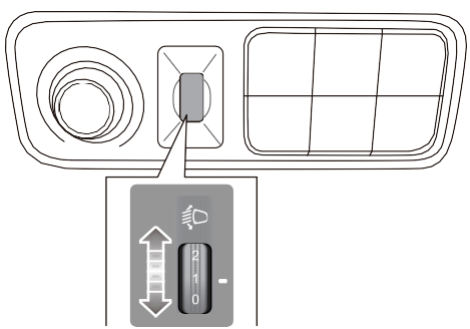

A fényszóró magasságát a kapcsoló felfelé vagy lefelé mozgatásával lehet szabályozni. A jármű terhelésének változása esetén kérjük, a következő előírásoknak

megfelelően állítsa be a fényszóró magasságát.

- 0. pozíció: Az első utasülés foglalt.
- 1. pozíció: Minden ülés foglalt.
- 2. pozíció: Minden ülés foglalt, és a csomagtérben rakomány van.
- 3. pozíció: A vezetőülés foglalt, és a csomagtérben rakomány van.

Auto Hold kapcsoló

Megjegyzés: Csak Auto Hold funkcióval felszerelt járművekre vonatkozik.

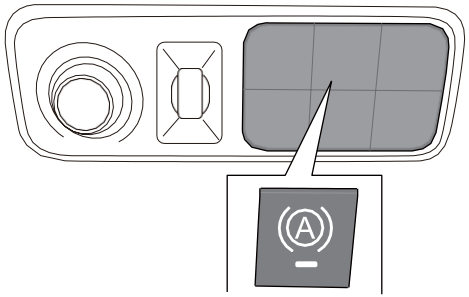

Ha a gyújtáskapcsoló „ON” állásban van, nyomja meg az Auto Hold kapcsolót Ⓐ, ekkor a kapcsolón található visszajelző világít, és a műszeregységen az „Auto Hold visszajelző (fehér/fekete)” világít; amikor az Auto Hold aktiválódik, az „Auto Hold
visszajelző (zöld)” villog. A funkció kikapcsolásához nyomja meg ismét a kapcsolót. További információ: lásd „Auto Hold” a Indítás és vezetés fejezetben.

SOS vészhívó kapcsoló

Megjegyzés: Az SOS vészhívó kapcsolóval felszerelt járművekre vonatkozik.

Vészhelyzet esetén nyomja meg az SOS vészhívó kapcsolót, hogy jelet küldjön a felügyeleti központ felé, amely ezt követően megkezdi a segítségnyújtást.

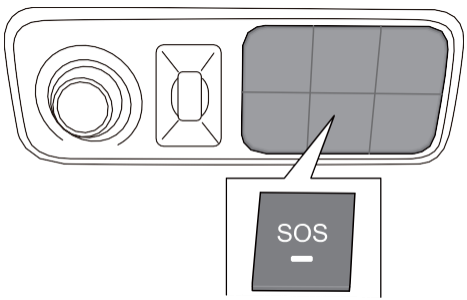

Figyelem
Ez a kapcsoló kizárólag vészhelyzeti használatra szolgál, kérjük, ne működtesse engedély nélkül.

Középkonzol kiegészítő kapcsoló

Részleges 4WD kapcsoló

Megjegyzés: Csak részleges 4WD rendszerrel felszerelt járművekre vonatkozik.

1. típus

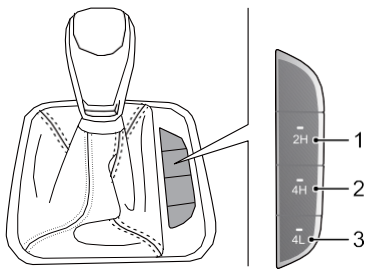

2. típus

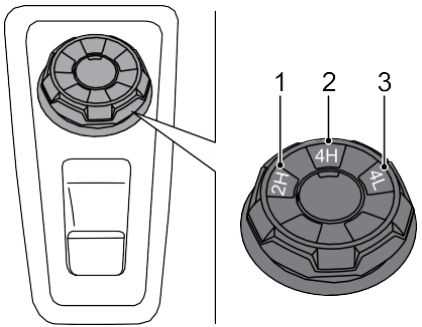

1. pozíció – 2H: Gyors haladáshoz való kétkerék-meghajtás kapcsoló. 2. pozíció – 4H: Gyors haladáshoz való négykerék-meghajtás kapcsoló. 3. pozíció – 4L: Alacsony sebességű négykerék-meghajtás kapcsoló.

Megjegyzés: További információért lásd a „Részleges 4WD rendszer" részt a Indítás és vezetés fejezetben.

Valós idejű 4WD kapcsoló

Megjegyzés: Csak valós idejű 4WD rendszerrel felszerelt modellekre vonatkozik.

1. típus

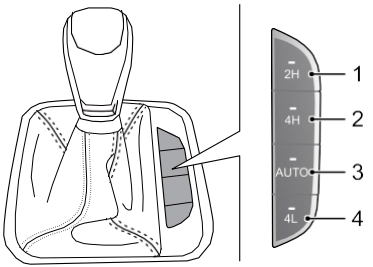

2. típus

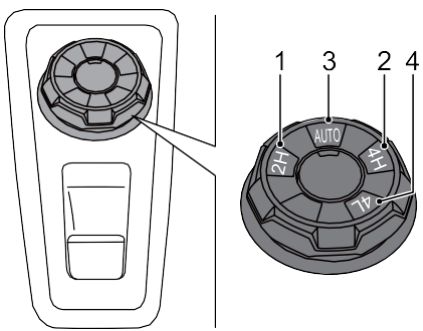

1. pozíció – 2H: Gyors haladáshoz való kétkerék-meghajtás kapcsoló. 2. pozíció – 4H: Gyors haladáshoz való négykerék-meghajtás kapcsoló. 3. pozíció – AUTO: Automatikus üzemmód kapcsoló. 4. pozíció – 4L: Alacsony sebességű négykerék-meghajtás kapcsoló.

Figyelem
A 4L üzemmódra való átváltáshoz tartsa lenyomva a 4L kapcsolót legalább 2 másodpercig.

Megjegyzés: Amikor megáll, és lenyomja a kuplungpedált (automata váltós modelleknél N fokozatba kell kapcsolni), lehet váltani a 2H / 4H / AUTO és 4L üzemmódok között; a kapcsoló megnyomását követően körülbelül 5 másodperccel a cél fokozat visszajelzője világítani kezd. További információ: lásd „Valós idejű 4WD rendszer” a Indítás és vezetés fejezetben.

EPB (elektromos rögzítőfék) kapcsoló

1. típus

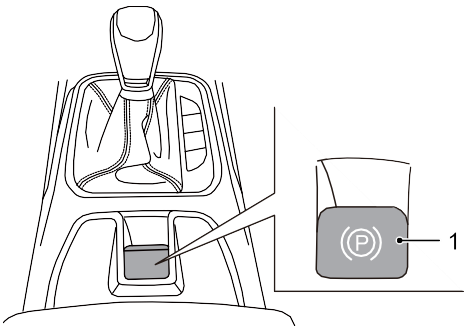

1. pozíció Ⓟ : EPB (elektromos rögzítőfék) kapcsoló. A kapcsoló Ⓟ felfelé húzásával aktiválható a parkolás; a kapcsoló Ⓟ lenyomásával a parkolófék kioldható.

2. típus

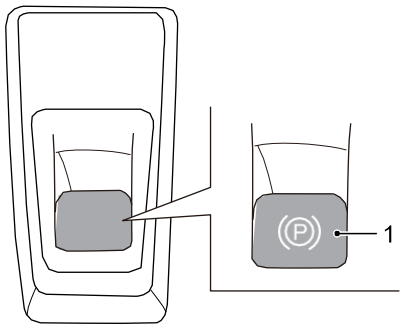

1. pozíció – Ⓟ: EPB (elektromos rögzítőfék) kapcsoló. Miután a jármű teljesen megáll, nyomja meg a váltókar oldalán található P gombot – a jármű P fokozatba kerül, és a parkolási funkció aktiválódik; a kapcsoló Ⓟ lenyomásával a parkolófék kioldható.

Megjegyzés: További információ: lásd „Elektromos rögzítőfék" a Indítás és vezetés fejezetben.

Kormányoszlop és a kormánykerék kapcsolói

1. típus

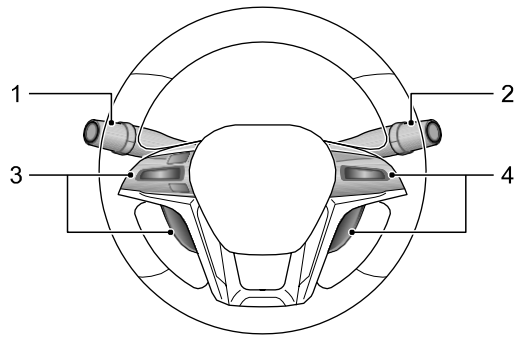

1 Kombinált világításvezérlő és irányjelző kapcsolókar

2 Ablaktörlő- és mosókar

3 Műszeregység-választó és tempomat kapcsoló

4 Hangvezérlés, Bluetooth telefon, kormányfűtés és egyéni beállítások kapcsolója

2. típus

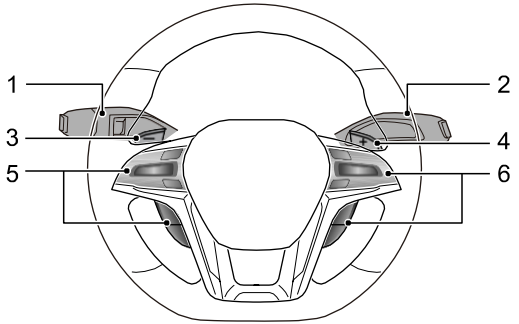

1 Ablaktörlő, távolsági fényszóró, irányjelző kapcsolókar

2 Sebességváltó kar

3 Kézi visszaváltó fül

4 Kézi felváltó fül

5 Műszeregység-választó és tempomat kapcsoló

6 Hangvezérlés, Bluetooth telefon, kormányfűtés és egyéni beállítások kapcsolója

Kombinált világításvezérlő és irányjelző kar

Világításvezérlő kapcsoló

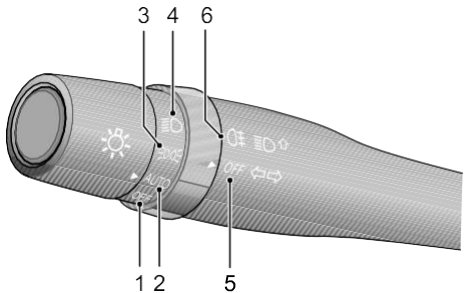

Fordítsa el a világításvezérlő kapcsolót a megadott pozíciókba, és a megfelelő lámpa világítani fog.

1. pozíció – OFF: fényszórók kikapcsolva. A nappali menetfények a motor beindítása után automatikusan bekapcsolnak.

2. pozíció – AUTO: fényszórók automatikus beállítása. Ha a fényszóró kapcsoló a 2. pozícióba van elforgatva, a fényszórók a környezeti fényviszonyoknak megfelelően be- vagy kikapcsolnak. A nappali menetfények automatikusan világítanak, ha más lámpák nem világítanak a motor beindítása után.

3. pozíció – : helyzetjelző lámpák bekapcsolva. Ha a helyzetjelző lámpák be vannak kapcsolva, a következő lámpák világítanak:

- Helyzetjelző lámpák
- Rendszámtábla-világítás
- Műszerfalvilágítás

4. pozíció – ≣D: tompított fényszórók bekapcsolva.

Megjegyzés: A fényszórók csak akkor működnek, ha a gyújtáskapcsoló „ON” állásban van. Ha a fényszórók be vannak kapcsolva, miközben a jármű parkol, az akkumulátor lemerülhet, és a motor nem lesz újraindítható az alacsony feszültség miatt. Hangjelzés figyelmeztet, ha a fényszóró kapcsoló be van kapcsolva, amikor a gyújtáskapcsolót kikapcsolják és a kulcsot eltávolítják.

5. pozíció – OFF: ködlámpák kikapcsolva.

6. pozíció – ≢D: hátsó ködlámpák bekapcsolva. Ha a gyújtáskapcsoló „ON” állásban van, és a világításvezérlő kapcsoló távolsági vagy ≣D tompított fényszóró állásban van, forgassa el a kapcsolót a ≢D pozícióba a hátsó ködlámpák bekapcsolásához. Ha a világításvezérlő kapcsoló AUTO állásban van, forgassa el a kapcsolót a ≢D pozícióba – ekkor a hátsó ködlámpák a környezeti fényviszonyoknak megfelelően a fényszórókkal együtt be- vagy kikapcsolnak. Amikor a hátsó ködlámpák be vannak kapcsolva, a műszeregységen világít a „hátsó ködlámpa visszajelző (sárga)”.

Megjegyzés: A hátsó ködlámpákat csak akkor szabad használni, ha a látási viszonyok jelentősen korlátozottak (például sűrű köd vagy havazás esetén).

Irányjelző lámpák és visszajelzők

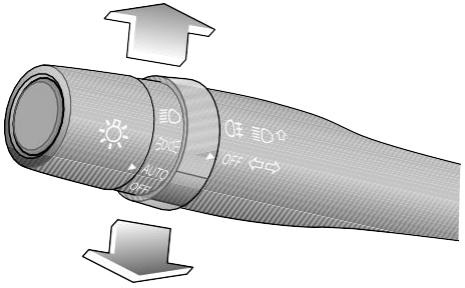

Jobbra kanyarodás – nyomja fel az irányjelző kapcsolókart. Balra kanyarodás – húzza le az irányjelző kapcsolókart.

A megfelelő „irányjelző visszajelző lámpa (zöld)” a műszeregységen az irányjelzőkkel együtt villog.

Fényszóró: távolsági és tompított világítás

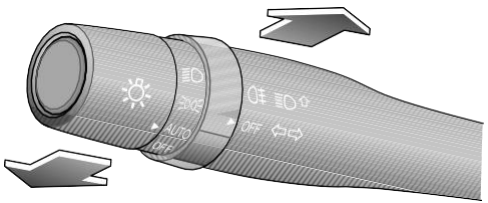

Nyomja el a kapcsolókart a kormánytól, hogy a fényszórók tompítottról távolságira váltsanak. Húzza vissza a kapcsolókart a kormány felé, hogy visszaváltson tompított világításra.

Megjegyzés: A „távolsági fényszóró visszajelző (kék)" a műszeregységen világít, ha a fényszórók távolsági állásban vannak. A fényszórók felvillantásához kissé húzza meg a kapcsolókart a kormány felé, majd engedje vissza.

Nappali menetfény

A nappali menetfények segítenek abban, hogy mások nappal is jobban észrevegyék járművét elölről.

Ha a jármű nappali menetfényekkel van felszerelve, azok akkor világítanak, amikor a gyújtáskapcsoló „ON" állásban van. A tompított fényszórók, hátsó lámpák, helyzetjelzők és más világítótestek nem világítanak, amikor a nappali menetfények be vannak kapcsolva. Ha a gyújtáskapcsoló „OFF" állásban van, a nappali menetfények kialszanak.

Megfelel az ECE R87 szabályozás előírásainak a nappali menetfényekre vonatkozóan.

Ablaktörlő- és mosókar

Szélvédő törlő és mosó

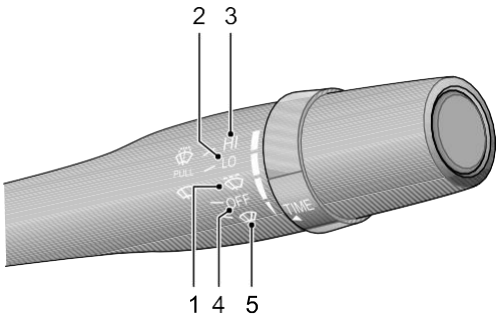

Forgassa el a kapcsolókart a kívánt pozícióba.

1. pozíció – : időszakos törlés. Az automatikus ablaktörlővel felszerelt járművek esőérzékelője érzékeli az esőt a szélvédőn, és automatikusan beállítja az ablaktörlők törlési gyakoriságát.

Megjegyzés: Mindig tartsa az esőérzékelőt por-, szennyeződés- és jégmentesen.

2. pozíció – LO: alacsony sebességű törlés.

3. pozíció – HI: nagy sebességű törlés.

4. pozíció – OFF: ablaktörlő kikapcsolva.

5. pozíció – : egyszeri törlés.

Időszakos törlés / állítható intervallum

A kopott törlőlapátok nem tisztítják megfelelően a szélvédőt, csökkenthetik az előre látást, ami balesetet okozhat. Kopott törlőlapátokat mindig azonnal cseréljen.

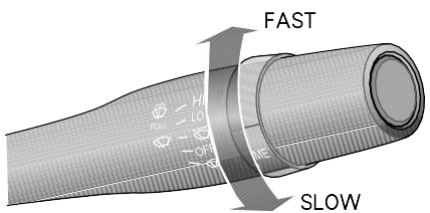

Az esőérzékelővel nem rendelkező járműveknél, ha a kapcsolókar időszakos (intermittent) állásban van, forgassa el a kapcsolót a törlési intervallum beállításához.

Az esőérzékelővel felszerelt járműveknél, ha a kapcsolókar időszakos (intermittent) állásban van, forgassa el a kapcsolót az első ablaktörlő érzékenységének szabályozásához – az esőérzékelő ennek alapján állítja be a törlési sebességet.

Figyelem
Fagyos vagy nagyon forró időben, a törlők sérülésének elkerülése érdekében ellenőrizze, hogy a törlőlapátok nincsenek-e a szélvédőhöz fagyva vagy tapadva, valamint tisztítsa meg a szélvédőt az akadályoktól, például hótól. Ne működtesse az ablaktörlőket száraz szélvédőn. Ez karcolhatja az üveget, idő előtti kopást okozhat a

Mosófunkció

Húzza a kapcsolókart a kormány felé. A mosó azonnal működésbe lép. Rövid késleltetéssel az ablaktörlő is működni kezd a mosóval együtt. A mosó kikapcsol, amikor elengedi a kapcsolókart.

Megjegyzés: Az ablaktörlők a kapcsolókar elengedése után még háromszor törölnek.

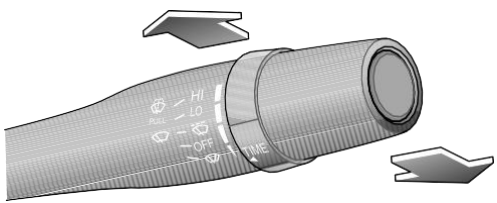

Ablaktörlő és mosó, távolsági fényszóró, irányjelző kapcsolókar

Szélvédő törlő és mosó

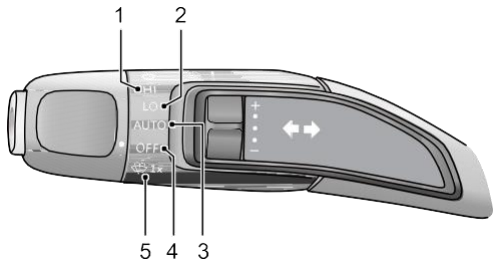

Forgassa el a karos kapcsolót a kívánt pozícióba.

1. pozíció – HI: Nagy sebességű törlés.

2. pozíció – LO: Alacsony sebességű törlés.

3. pozíció – AUTO: Automatikus időszakos törlés. Az esőérzékelő érzékeli a csapadékot a szélvédőn, és automatikusan beállítja az ablaktörlő törlési gyakoriságát.

Megjegyzés: Mindig tartsa az esőérzékelőt por-, szennyeződés- és jégmentesen.

4. pozíció – OFF: Ablaktörlő kikapcsolva.

5. pozíció – 1×: Mosó. Állítsa a kapcsolókart ebbe a pozícióba. A mosó azonnal működésbe lép. Rövid késleltetés után az ablaktörlő is működni kezd.

A mosó kikapcsol, amikor a kar visszatér alaphelyzetbe.

Megjegyzés: A kar elengedése után az ablaktörlők három egymást követő törlést végeznek, majd egy újabb törlést három törlés után.

Időszakos törlés / változtatható intervallum

A kopott törlőlapátok nem tisztítják megfelelően a szélvédőt, csökkentik a kilátást, és balesetet okozhatnak. Kopott törlőlapátokat mindig azonnal cseréljen.

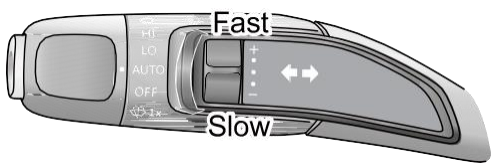

Ha a kapcsolókar AUTO (automatikus időszakos törlés) állásban van, kapcsolja fel vagy le a kart az első ablaktörlők érzékenységének módosításához – az esőérzékelő ehhez igazítja a törlési sebességet.

Figyelem
Fagyos vagy nagyon forró időben, a törlők sérülésének elkerülése érdekében ellenőrizze, hogy a törlőlapátok nincsenek-e a szélvédőhöz fagyva vagy tapadva, valamint tisztítsa meg a szélvédőt az akadályoktól, például hótól. Ne működtesse az ablaktörlőket száraz szélvédőn. Ez karcolhatja az üveget, idő előtti kopást okozhat a lapátokon, és rontja a kilátást.

Irányjelzők és visszajelző lámpák

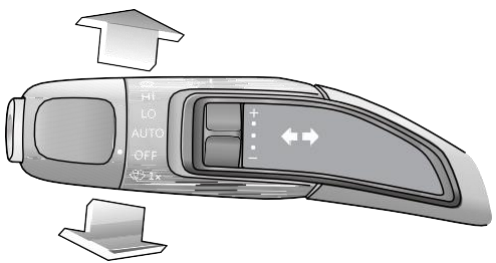

Jobbra kanyarodás – nyomja fel a karos kapcsolót.

Balra kanyarodás – húzza le a karos kapcsolót.

A megfelelő „irányjelző visszajelző (zöld)” a műszeregységen az irányjelzőkkel szinkronban világít.

Távolsági és tompított fényszóró

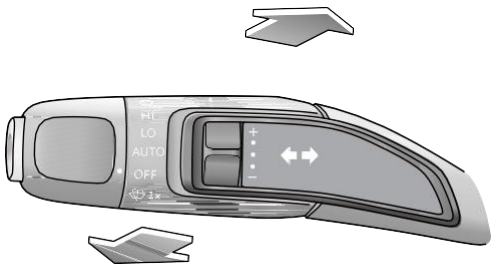

Nyomja el a karos kapcsolót a kormánytól a távolsági fényszóró bekapcsolásához – ekkor a kapcsoló automatikusan visszatér eredeti helyzetébe. Nyomja el ismét a karos kapcsolót a kormánytól a távolsági fényszóró kikapcsolásához – ekkor a kapcsoló szintén automatikusan visszatér eredeti helyzetébe.

Megjegyzés: A „távolsági fényszóró visszajelző (kék)” a műszeregységen világít, ha a fényszórók távolsági állásban vannak. A fényszórók felvillantásához kissé húzza meg a karos kapcsolót a kormány felé, majd engedje vissza.

Műszercsoport-választó és tempomat kapcsoló

1. típus

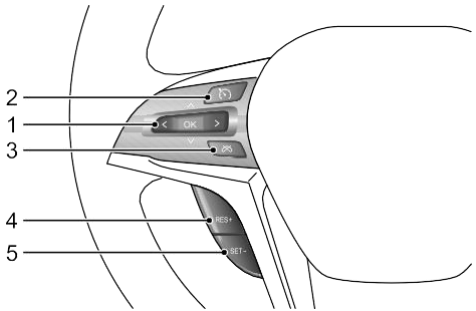

2. típus

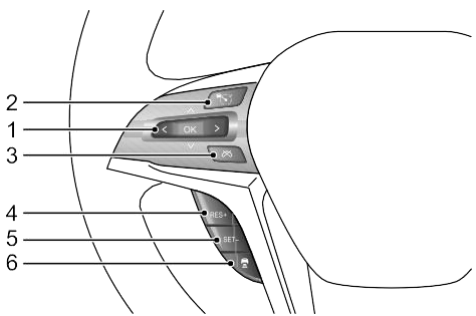

1. pozíció –

: Műszercsoport-választó gomb. Nyomja fel, le, balra vagy jobbra a kijelzőlapozáshoz (oldal fel, oldal le, oldal balra vagy oldal jobbra); nyomja meg az OK gombot a kiválasztás megerősítéséhez.

Sebességtartó automatika rendszer

2. pozíció – : Tempomat be-/kikapcsoló gomb. Nyomja meg a gombot a sebességtartó automatika rendszer be- vagy kikapcsolásához. A „Sebességtartó automatika visszajelző” a műszeregységen ennek megfelelően világít vagy kialszik.

3. pozíció – : Tempomat törlés gomb. Nyomja meg ezt a gombot a tempomat kikapcsolásához úgy, hogy a beállított sebesség megmaradjon a memóriában.

4. pozíció – RES+: Sebesség-visszaállító / gyorsító gomb. Ha van elmentett sebesség, nyomja meg ezt a gombot annak visszaállításához; nyomja meg újra a gyorsításhoz (minden megnyomás 1 km/h növelést jelent).

5. pozíció – SET-: Sebességbeállító / lassító gomb. Nyomja meg ezt a gombot a kívánt sebesség beállításához. Ezután a tempomat funkció aktiválódik, és a műszeregységen a „Sebességtartó automatika visszajelző” színe fehérről zöldre vált. Ha a tempomat működik, nyomja meg ezt a gombot a lassításhoz (minden megnyomás 1 km/h csökkenést eredményez).

Megjegyzés: További leírást lásd a „Sebességtartó automatika rendszer” című részben a Indítás és vezetés fejezetben.

Adaptív sebességtartó automatika (ACC)

2. pozíció – : Adaptív sebességtartó automatika főkapcsoló – rövid megnyomással kapcsolja be a rendszert.

Ha az adaptív sebességtartó automatika aktiválva van:

3. pozíció – : ACC kikapcsoló gomb – rövid megnyomással deaktiválja az ACC-t, a beállított sebesség törlése nélkül.

4. pozíció – RES+: A mentett járműsebesség növelése vagy az ACC újraaktiválása és a mentett sebesség visszaállítása.

5. pozíció – SET-: A mentett járműsebesség csökkentése.

6. pozíció – : Követési távolság beállítása – az adaptív tempomat követési távolságát lehet vele állítani, és minden egyes megnyomásra a követési távolság 1-es, 2-es, majd 3-as szinten ciklikusan változik.

ICA (Integrált Sebességtartó Támogatás)

2. pozíció – : ICA főkapcsoló – hosszú megnyomással kapcsolható be az ICA. Ha az ICA aktiválva van:

3. pozíció – : ICA törlés gomb – rövid megnyomással kikapcsolja az ICA-t, a beállított sebesség törlése nélkül.

4. pozíció – RES+: A mentett járműsebesség növelése.

5. pozíció – SET-: A mentett járműsebesség csökkentése.

6. pozíció – : Követési távolság beállítása – az ICA követési távolságát lehet vele állítani, és minden egyes megnyomásra a követési távolság 1-es, 2-es, majd 3-as szinten ciklikusan változik.

Megjegyzés: Lásd a „Vezetőtámogató rendszer” című részt a Indítás és vezetés fejezetben a tempomat funkció részletes leírásához.

Hangvezérlés, Bluetooth telefon, kormányfűtés és egyedi beállítások kapcsolója

1. típus

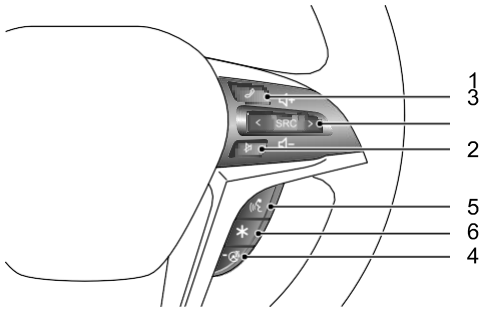

2. típus

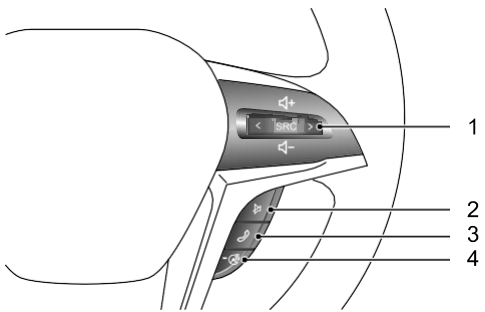

1. pozíció – : Hangforrás vezérlő kapcsoló. Nyomja meg az SRC gombot a rádió/MP3 lejátszó felület közötti váltáshoz; nyomja felfelé a hangerő növeléséhez, lefelé a csökkentéséhez; rövid megnyomás: ❮ vált az előző sávra/MP3 számra; hossú: ❮ gyors visszatekerés; rövid megnyomás: ❯ vált a következő sávra/MP3 számra; hosszú: ❯ gyors előretekerés.

2. pozíció – : Némító kapcsoló.

3. pozíció – : Bluetooth telefon kapcsoló. Ha a Bluetooth kapcsolat aktív, ez a kapcsoló a Bluetooth telefonhívások fogadására szolgál. Általános hívás közben: bejövő hívásnál rövid nyomással fogadja a hívást, hosszú nyomással elutasítja; hívás közben rövid nyomással bontja a hívást, hosszú nyomással szintén bontja; tárcsázás alatt rövid nyomással bontja a hívást, hosszú nyomással szintén bontja. Hívás közben, ha harmadik féltől érkezik hívás, rövid nyomással tartásba helyezi az aktuális hívást és fogadja az újat; hosszú nyomással elutasítja az új hívást és tartja az eredetit. Rövid nyomás után az eredeti hívás bontását és az új hívás fogadását a multimédiás rendszer kijelzőjén található szoftvergombbal végezheti el.

Automatikus ablakzárás hívás közben

Ha a jármű automatikus ablakzárás funkcióval van felszerelve hívás közben, és a mobiltelefon Bluetooth kapcsolata aktív a fedélzeti egységgel, akkor bejövő vagy kezdeményezett Bluetooth-hívás esetén egy felugró ablak jelenik meg a multimédiás kijelzőn, amely jelzi, hogy az ablakok bezáródtak, a felugró ablak útmutatásai alapján a Bluetooth beállítások

oldalán kikapcsolhatja az automatikus ablakzárás funkciót. Vagy közvetlenül a Bluetooth beállítások oldalon is be- vagy kikapcsolhatja az automatikus ablakzárást hívás közben.
Automatikus légkondícionáló zajcsökkentés hívás közben.
Ha a jármű A/C automatikus zajcsökkentés funkcióval van felszerelve hívás közben, és a mobiltelefon Bluetooth kapcsolata aktív a fedélzeti egységgel, akkor bejövő vagy kezdeményezett Bluetooth-hívás esetén a légkondicionáló rendszer automatikusan csökkenti a zajt. A multimédiás kijelző Telefonbeállítások oldalán be- vagy kikapcsolhatja az A/C automatikus zajcsökkentés funkciót hívás közben. Ha a funkció be van kapcsolva, a légkondicionáló rendszer automatikusan csökkenti a légáramlás mennyiségét, amikor Bluetooth-hívás történik, hogy mérsékelje a zajhatást.

4. pozíció – : Kormányfűtés kapcsoló. A kapcsoló megnyomásával aktiválható a kormányfűtés funkció, a visszajelző világít. A kapcsoló ismételt megnyomásával a kormányfűtés kikapcsolható.

5. pozíció – : Beszédfelismerő rendszer kapcsoló. A kapcsoló megnyomásával a beszédfelismerő funkció aktiválható, ismételt megnyomással kikapcsolható.

6. pozíció – ✱: Egyedi beállítások kapcsolója. A kapcsoló megnyomásával aktiválhatók az egyedi beállítások. Használja a középkonzol kijelzőjén elérhető, Járműhálózat funkcióval rendelkező kapcsolódó funkciókkal együtt. Például lépjen be a Járműbeállításokba, válassza a Kormány menüt, majd állítsa be az egyedi beállítások kapcsolóját (interkom/pillanatkép funkció):

- Interkom: ezt a módot a flotta módban lévő járművek közötti kommunikációhoz állítsa be. Nyomja meg a gombot a hívás indításához, és nyomja meg újra a befejezéshez. Lépjen be a flotta felületre az alkalmazási mód beállításához.
- Pillanatkép: a pillanatkép funkcióhoz kamerás eszköz csatlakoztatása szükséges, például DDPAI. Lépjen be az intelligens eszközök felületére a kapcsolódó okoseszközök hozzáadásához.

Kézi váltófül

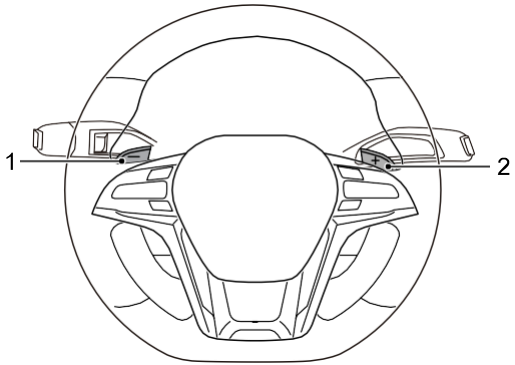

1. pozíció – Váltófül lefelé – : Röviden nyomja meg a – kézi váltófület az alacsonyabb fokozatba kapcsoláshoz.

2. pozíció – Váltófül felfelé + : Röviden nyomja meg a + kézi váltófület a magasabb fokozatba kapcsoláshoz.

Megjegyzés: A kézi váltófülek működéséről bővebben lásd a „8AT automata sebességváltó" részt a Indítás és vezetés fejezetben.

Kormányállítás

Ne állítsa a kormány pozícióját vezetés közben. Ez rendkívül veszélyes.

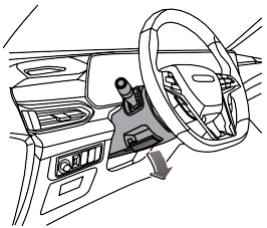

A kormány helyzetének beállítása a vezetési testtartáshoz az alábbi lépésekkel:

1 Teljesen engedje le a kormányoszlopon lévő kormányállító kart;

2 Mindkét kezével fogja meg szilárdan a kormányt, és mozgassa felfelé vagy lefelé a megfelelő pozíció beállításához;

Megjegyzés: Ha továbbra is nehéz a kormányt beállítani, kapcsolja a gyújtáskapcsolót „ON" állásba a kormányzár oldásához, majd forgassa a kormányt egyenes állásba.

3 Válasszon megfelelő vezetési testtartást, majd húzza teljesen fel a kormányállító kart a kormány új pozíciójának rögzítéséhez.

Kürt

A kürt a gomb megnyomásakor működik, függetlenül a gyújtáskapcsoló állásától.

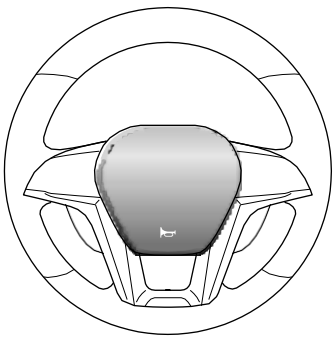

Fűtés, szellőzés és légkondicionálás (HVAC)

A légkondicionáló rendszer hűti a levegőt, eltávolítja a nedvességet és a port, például a polleneket.

A fűtési rendszer a motor által termelt hőt hasznosítja, így csak akkor képes megfelelően felmelegíteni a jármű belső terét, ha a motor eléri az üzemi hőmérsékletet.

A szellőztetőrendszer biztosítja az utastér szellőzését a jármű mozgása közben.

Az A/C légmennyiség-választó gombbal szabályozható a légáramlás mértéke.

A HVAC rendszer a belső levegő hűtésére, fűtésére és szellőztetésére szolgál. Friss levegő a szélvédő alatti légbeömlő rácson keresztül jut be a járműbe, majd áthalad a klímaszűrőn. A légbeömlő rácsot mindig tartsa tisztán és mentesen az akadályoktól, például levelektől, hótól vagy jégtől.

Első szellőzőnyílások

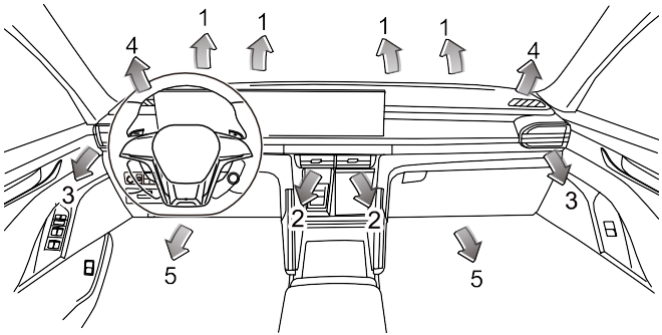

1 Szélvédő szellőzőnyílások

2 Középső szellőzőnyílások

3 Oldalsó szellőzőnyílások

4 Első ajtóablak szellőzőnyílások

5 Első lábtér szellőzőnyílások

Középső szellőzőnyílások

Mozgassa a középső szellőzőnyílás karját felfelé, lefelé, balra vagy jobbra a levegő irányának beállításához. Tolja a kart balra vagy jobbra a nyílás kinyitásához vagy lezárásához.

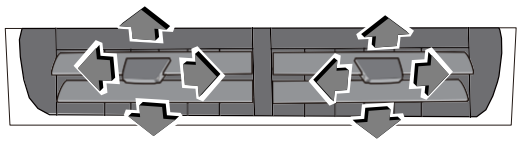

Oldalsó szellőzőnyílások

Mozgassa a középső szellőzőnyílás karját felfelé, lefelé, balra vagy jobbra a levegő irányának beállításához. Tolja a kart balra vagy jobbra a nyílás kinyitásához vagy lezárásához.

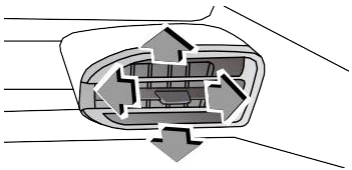

Hátsó szellőzőnyílások

Mozgassa a középső szellőzőnyílás karját felfelé, lefelé, balra vagy jobbra a levegő irányának beállításához. Tolja a kart balra vagy jobbra a nyílás kinyitásához vagy lezárásához.

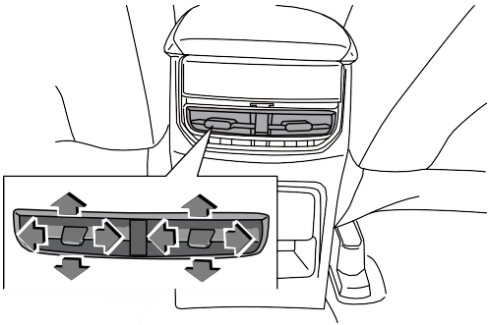

A/C vezérlőgomb

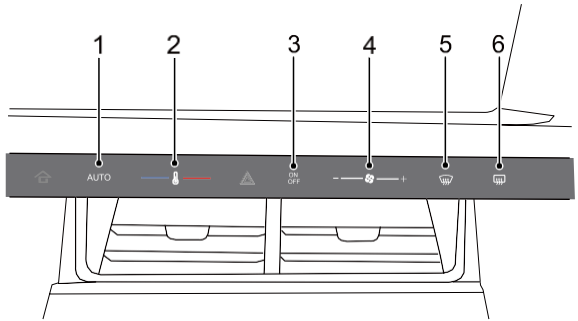

1 AUTO gomb
2 Hőmérséklet-beállító csúszka
3 Bekapcsológomb
4 Légmennyiség-szabályozó csúszka
5 Első ablakfűtés gomb
6 Hátsó ablakfűtés gomb

AUTO gomb

Automatikus klímavezérlés gomb.

Az AUTO gomb megnyomásával a teljesen automatikus üzemmód aktiválódik, és minden funkció automatikus működésre vált; az AUTO ikon és az A/C visszajelző világít, ebben az esetben a hőmérséklet-beállító csúszkát igény szerint meg lehet nyomni a kívánt hőmérséklet beállításához, amely alapján a légkondicionáló rendszer automatikusan szabályozza a jármű belső környezetét a kényelem növelése és az állandó hőmérséklet fenntartása érdekében.

Hőmérséklet-beállító csúszka

A klímarendszer beállított hőmérsékletének szabályozása.

Bekapcsolt panel mellett balra húzva vagy bal oldalon kattintva a beállított hőmérséklet csökken; jobbra húzva vagy jobb oldalon kattintva a hőmérséklet nő. Beállítható hőmérséklettartomány: LO (17 ℃), 18 ℃ –32 ℃ és HI (33 ℃).

Bekapcsológomb

Klímaberendezés be-/kikapcsoló gomb.

Ha a visszajelző világít, az a légkondicionáló bekapcsolt állapotát jelzi, és a klímafunkciók az előző leállítási állapotnak megfelelően aktiválódnak; ha a visszajelző kialszik, az a légkondicionáló kikapcsolt állapotát jelzi, ilyenkor a ventilátor, a kompresszor és más klímafunkciók le vannak tiltva.

Légmennyiség-szabályozó csúszka

A ventilátor sebességének szabályozására szolgál.

Bekapcsolt panel mellett balra húzva vagy bal oldalon kattintva a beállított légmennyiség csökken; jobbra húzva vagy jobb oldalon kattintva nő. A légmennyiség-szabályozás 8 fokozatban történik.

Első ablakfűtés gomb

Az első szélvédő páramentesítésének bekapcsolása.

Ha megnyomja az első ablakfűtés gombot, a megfelelő visszajelző világít, az A/C bekapcsol, és a levegő kifúvási mód átvált páramentesítésre; ennek a funkciónak gyors páramentesítő és jégtelenítő hatása van az első szélvédőn és az oldalsó ablakokon. Első ablakfűtés állapotban a gomb vagy bármely más üzemmód gomb ismételt megnyomásával kilép a páramentesítő módból.

Hátsó ablakfűtés gomb

A hátsó ablak páramentesítő funkciójának bekapcsolása.

Amikor a hátsó ablakfűtés gombot megnyomják, a megfelelő visszajelző világít, és a hátsó ablakfűtés funkció aktiválódik; e funkció bekapcsolása gyors páramentesítő és jégtelenítő hatással van a hátsó szélvédőre.

Azoknál a járműveknél, amelyek fűthető külső visszapillantó tükörrel vannak felszerelve, a hátsó ablakfűtés gomb megnyomásával aktiválódik a külső tükörfűtés is, hogy segítse a tükör felületéről az esetleges pára vagy dér eltávolítását.

Megjegyzés: A hátsó ablakfűtés 15 perc működés után automatikusan kikapcsol, és a visszajelző kialszik.

A/C működés és kijelzőfelület a multimédiás rendszer képernyőjén

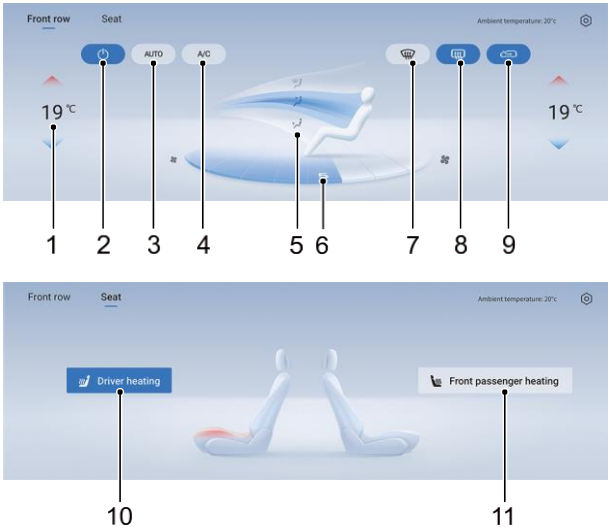

1 Hőmérséklet-beállító gomb

2 Bekapcsológomb

3 AUTO gomb

4 A/C gomb

5 Levegőkilépési mód gomb

6 Légmennyiség-szabályozó gomb

7 Első ablakfűtés gomb

8 Hátsó ablakfűtés gomb
9 Belső/külső levegőkeringtetés gomb

10 Vezetőülés-fűtés gomb
11 Első utasülés-fűtés gomb

Hőmérséklet-beállító gomb

Az első sor klímarendszerének hőmérséklet-beállító gombja a bal/jobb oldali hőmérséklet igény szerinti szabályozására szolgál.

Bármely évszakban, miután a klíma be van kapcsolva, a rendszer azonnal elkezdi a beállított érték eléréséhez szükséges állapot beállítását, hogy a belső hőmérséklet minél előbb elérje és stabilan tartsa a kívánt értéket.

A hőmérsékletválasztás 17 fokozatban történik; ha a hőmérséklet LO-ra van állítva, a légkondicionáló a maximális hűtőteljesítménnyel működik; ha HI-ra van állítva, akkor a maximális fűtőteljesítménnyel működik.

Az automatikus klímaberendezés ajánlott kényelmi hőmérséklet-tartománya 22 ℃ és 24 ℃ között van.

Ha rövid ideig tartó és folyamatos hőmérsékletváltás történik a különböző beállított értékek között, az automatikus klímaberendezésnek nincs elegendő ideje alkalmazkodni az új hőmérséklethez.

Bekapcsológomb

Klímaberendezés be-/kikapcsoló gomb.

Ha a visszajelző világít, az azt jelzi, hogy a klíma be van kapcsolva, és a funkciók az előző kikapcsolási állapot szerint aktiválódnak; ha a visszajelző kialszik, az a klímaberendezés kikapcsolt állapotát jelzi, ilyenkor a ventilátor, a kompresszor és más légkondicionáló funkciók le vannak tiltva.

AUTO gomb

Automatikus A/C funkció bekapcsolása.

Nyomja meg az AUTO gombot a légkondicionáló teljesen automatikus állapotba kapcsolásához, ekkor a légmennyiség, üzemmód, keringetés és más funkciók automatikus működésbe lépnek. Ebben az állapotban a hőmérséklet-beállító gomb igény szerint működtethető a kényelmi szinthez szükséges hőmérséklet beállításához, amely alapján a légkondicionáló rendszer automatikusan szabályozza a jármű belső környezetét a kívánt hőmérséklet eléréséhez és fenntartásához a lehető leggyorsabban.

AUTO állapotban, ha az üzemmód-, légmennyiség- vagy A/C gombokat működtetik, az AUTO visszajelző kialszik, a megfelelő funkciók kilépnek az automatikus állapotból, a nem érintett funkciók pedig továbbra is automatikus módban maradnak.

A/C gomb

A kompresszor be- és kikapcsolása.

Az A/C gomb működtetésével a megfelelő visszajelző világítani kezd; a légkondicionáló bekapcsolja a kompresszort, hogy lehűtse a jármű belső terét, és bizonyos mértékű párátlanító funkcióval is rendelkezik.

AUTO állapotban az A/C visszajelző mindig világít (ez automatikus vezérlésre utal, nem feltétlenül arra, hogy a rendszer működik); ha az A/C gombot működtetik, az A/C kilép az automatikus állapotból és manuális vezérlésbe lép.

A kompresszor csak akkor működik, ha a motor jár.

Levegőkifúvási mód gomb

A légáramlási mód beállítása.

Az első sor klímaberendezésének levegőkifúvási módjai az arcra, a lábtérbe és a szélvédőre irányuló üzemmódok. A megfelelő visszajelző kigyullad, jelezve, hogy az adott irányba történik levegőkifúvás, és a kifúvási módok az igények szerint szabadon kombinálhatók. Nyáron ajánlott hűvös levegőt az arcra, télen meleg levegőt a lábtérbe fújni, és a szélvédőre irányítani a levegőt, ha az elülső szélvédő párásodik, ami növeli a járműben tapasztalt komfortérzetet.

Légmennyiség-szabályozó gomb

A ventilátor sebességének szabályozására szolgál.

A légmennyiség 8 fokozatban állítható; a légmennyiség a komfortigények szerint szabályozható.

Ha a klímaberendezés ki van kapcsolva, a rendszer a légmennyiség beállításával is bekapcsolható.

Első ablak páramentesítő gomb

Az első szélvédő páramentesítésének bekapcsolása.

Ha megnyomja az első ablak páramentesítő gombot, a megfelelő visszajelző kigyullad (vagy: világít), a klímaberendezés bekapcsol, és a levegőkifúvási mód páramentesítésre vált; e funkció bekapcsolása gyors páramentesítő és jégtelenítő hatással van az elülső szélvédőre és az oldalsó ablakokra.

Első ablakfűtés állapotban a gomb vagy bármely más üzemmód gomb ismételt megnyomásával kilép a páramentesítő módból.

Hátsó ablakfűtés gomb

A hátsó ablak páramentesítő funkciójának bekapcsolása.

Amikor a hátsó ablakfűtés gombot megnyomják, a megfelelő visszajelző világít, és a hátsó ablakfűtés funkció aktiválódik; e funkció bekapcsolása gyors páramentesítő és jégtelenítő hatással van a hátsó szélvédőre.

Azoknál a járműveknél, amelyek fűthető külső visszapillantó tükörrel vannak felszerelve, a hátsó ablakfűtés gomb megnyomásával aktiválódik a külső tükörfűtés is, hogy segítse a tükör felületéről az esetleges pára vagy dér eltávolítását.

Megjegyzés: A hátsó ablakfűtés 15 perc működés után automatikusan kikapcsol, és a visszajelző kialszik.

Belső/külső levegőkeringtetés gomb

A gombbal válthat a belső és külső keringtetés között.

A gombbal kapcsolható a klímaberendezés levegő-bemeneti módja; a külső keringtetés azt jelenti, hogy a levegő kívülről áramlik a rendszerbe, míg a belső keringtetés esetén a levegő a jármű belsejében kering.

Hűtéskor a belső keringtetés javasolt; fűtéskor a külső keringtetés javasolt.

Vezetőülés-fűtés gomb

Kapcsolja be a vezetőülés fűtési funkcióját, eközben a multimédiás
rendszer kijelzi a funkció állapotát.

A vezetőülés-fűtés gomb a vezetőülés fűtését vezérli, és megnyomása semmilyen körülmények között nem változtatja meg a klímaberendezés egyéb beállításait.

Első utasülés-fűtés gomb

Kapcsolja be az első utasülés fűtési funkcióját, eközben az multimédiás rendszer kijelzi a funkció állapotát.

Az első utasülés-fűtés gomb az utasülés fűtését vezérli, és megnyomása semmilyen körülmények között nem változtatja meg a klímaberendezés egyéb beállításait.

Megjegyzés: Az ülésfűtés funkció kizárólag a jármű beindított állapotában működik, függetlenül attól, hogy a klímaberendezés be vagy ki van kapcsolva.

Bluetooth telefon zajszűrő gomb

E funkció bekapcsolása után a klímaberendezés automatikusan csökkenti a légmennyiséget, amikor a Bluetooth telefon csatlakoztatva van, ezzel csökkentve a zajt.

Klímaberendezés használatára vonatkozó tippek

- Ha a jármű közvetlen napfényben parkolt, nyissa ki
  az ablakokat a klímaberendezés működtetése előtt.
- Esős időben a párás ablakok esetén használja a páramentesítő gombot, amely időben és hatékonyan csökkenti a jármű belső páratartalmát. Ez különösen hatékony esős időben és magas páratartalom esetén.
- Elégtelen hűtés tapasztalható, ha a vezetés városi stop-and-go (megállás-indulásos) forgalomban történik.

Megjegyzés: Ha a klímaberendezést egy hónapnál tovább nem használja, járassa a motort alapjáraton, és kapcsolja be a rendszert legalább 10 percre (havonta egyszer, télen is). Ezzel biztosítható a kompresszor és a tömítések megfelelő kenése, ami meghosszabbítja a rendszer élettartamát.

Megjegyzés: A klíma működése során kondenzvíz képződhet az elpárologtatón. Ezért előfordulhat, hogy a jármű megállása után egy kis tócsa képződik a jármű alatt.

Visszapillantó tükrök

A külső visszapillantó tükrök üvege domború kialakítású a látómező szélesítése érdekében: emiatt a tárgyak kisebbnek és távolabbinak látszanak a valóságnál.

Figyelem
Vezetés előtt mindig ellenőrizze az összes visszapillantó tükör tisztaságát és beállítását; szükség esetén tisztítsa meg és állítsa be.

Külső visszapillantó tükrök

Elektromosan állítható visszapillantó tükrök

Forgassa a kapcsolót L (bal) vagy R (jobb) állásba annak a visszapillantó tükörnek a kiválasztásához, amelyet be szeretne állítani. Mozgassa a visszapillantó tükör kapcsolót előre/hátra/balra/jobbra, hogy a tükörlapot felfelé/lefelé/balra/jobbra mozgassa a kívánt pozícióba. Állítsa a kapcsolót középső állásba.

Nem elektromosan behajtható visszapillantó tükrök kapcsolói

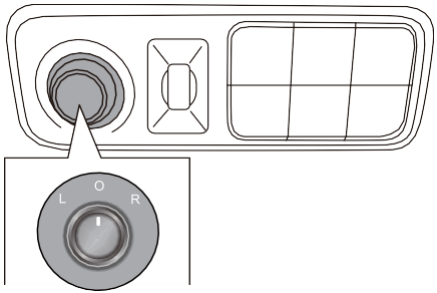

Elektromosan behajtható visszapillantó tükrök kapcsolói

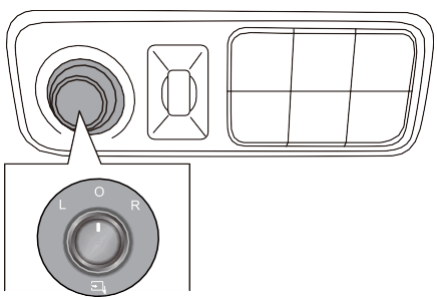

Behajtható visszapillantó tükrök

A visszapillantó tükrök kézi behajtása

A gyalogosok biztonsága érdekében a külső tükrök erős behatás esetén a normál rögzítési pozíciójukból oldalirányba elfordulnak. A tükörkeretre gyakorolt enyhe nyomással állítsa vissza a visszapillantó tükröket eredeti helyzetükbe.

Visszapillantó tükrök elektromos behajtása

Az elektromosan behajtható visszapillantó tükrökkel felszerelt járműveken a külső tükrök kézzel és automatikusan is behajthatók/kihajthatók.

- Visszapillantó tükrök kézi behajtása/kihajtása
  Ha a visszapillantó tükrök be vannak hajtva, kapcsolja a gyújtáskapcsolót „ACC” vagy „ON” állásba, és mozgassa a kapcsolót az L, O vagy R állások bármelyikébe a tükrök kihajtásához.
  Ha a visszapillantó tükrök ki vannak hajtva, kapcsolja a gyújtáskapcsolót „ACC” vagy „ON” állásba, és mozgassa a kapcsolót állásba a behajtáshoz.

  Megjegyzés: Az elektromosan behajtható visszapillantó tükröket általában nem javasolt kézzel behajtani, mivel ez a tükörház sérüléséhez vezethet.
- Visszapillantó tükrök automatikus behajtása/kihajtása
  Ha a visszapillantó tükrök be vannak hajtva, és a gyújtáskapcsoló „OFF” állásban van, a jármű kulcsával vagy távirányítós kulccsal történő nyitáskor a visszapillantó tükrök kihajtanak.
  egyes esetekben automatikusan történik. Más esetekben, ha a jármű 1 méteres körzetében érvényes távirányító kulcs található,
  érintse meg a mikrokapcsolót a vezető vagy első utas ajtaján.

  Az utasoldali ajtókilincs megérintése is aktiválja a jármű nyitását, ezzel egyidejűleg pedig a visszapillantó tükrök automatikusan kihajtanak.

  Ha a visszapillantó tükrök ki vannak hajtva, és a gyújtáskapcsoló „OFF” állásban van, a jármű kulcsával vagy távirányítós kulccsal történő záráskor a visszapillantó tükrök behajtódnak. Más esetben, ha a jármű 1 méteres körzetében érvényes távirányító kulcs található, a vezető- vagy az első utasoldali ajtókilincsen lévő mikrokapcsoló érintése kiváltja a jármű lezárását, és a visszapillantó tükrök automatikusan behajtódnak. Továbbá, ha a jármű ki van nyitva, de az ajtókat nem nyitják ki, 30 másodperc elteltével az ajtók automatikusan ismét lezárnak, és a visszapillantó tükrök ismét behajtott állapotba kerülnek.

Fűthető visszapillantó tükrök

Fűthető külső visszapillantó tükrökkel felszerelt járművek esetén a külső visszapillantó tükrök üvegének fűtéséhez nyomja meg a klímaberendezés vezérlőpaneljén található hátsó ablakfűtés gombot.

Belső visszapillantó tükrök

Állítsa be a visszapillantó tükröt a szükséges hátsó látótér biztosításához.

Belső visszapillantó tükör kézi állítása

Használja a tükör alján lévő állító kart a tükröződés csökkentésére éjszakai vezetés során.

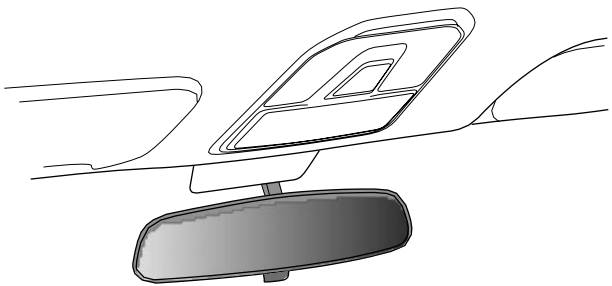

Belső visszapillantó tükör automatikus állítása

Az automatikusan állítható belső visszapillantó tükörrel felszerelt járműveken nyomja meg a (2)-es gombot a tükör alján. Ekkor a sárga LED visszajelző kigyullad, és a hátsó fényérzékelő működésbe lép, hogy csökkentse a visszaverődő vakítást éjszakai vezetéskor. Nyomja meg ismét a (2)-es gombot. Ekkor a sárga LED kialszik, és a hátsó fényérzékelő kikapcsol.

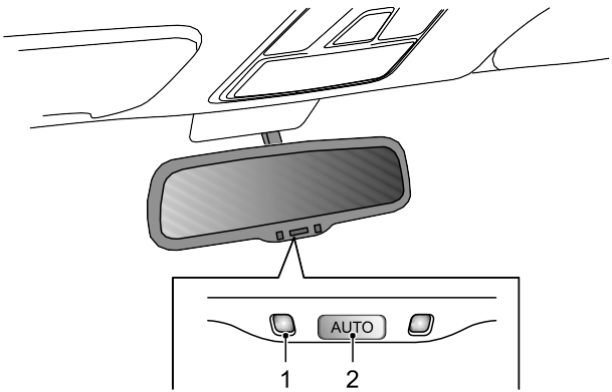

1 LED visszajelző

2 AUTO gomb

Belső felszereltség

Első tetővilágítás

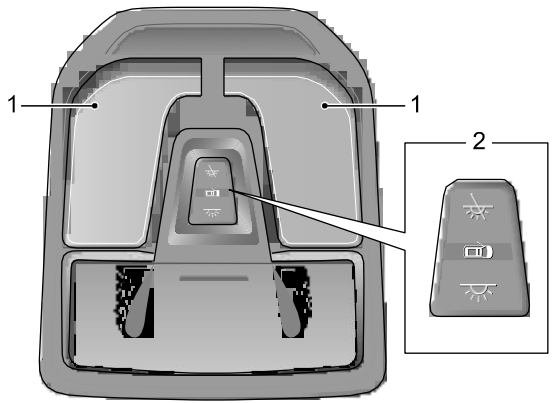

1 Bal/jobb oldali első tetővilágítás vezérlőkapcsoló

2 Háromállású kapcsoló

Első olvasólámpa vezérlés

Ha a háromállású kapcsoló (2) az állásban van, az első tetővilágítás folyamatosan be van kapcsolva.

Ha a háromállású kapcsoló (2) az állásban van, az első tetővilágítás automatikusan felkapcsol, ha bármelyik ajtót kinyitják, és 30 másodperccel az ajtó becsukása után kialszik. Az ajtó becsukása után nyomja be a bal/jobb oldali első tetővilágítás vezérlőkapcsolót (1) a megfelelő első tetővilágítás be- vagy kikapcsolásához.

Ha a háromállású kapcsoló (2) állásban van, nyomja meg az (1) kapcsolót a megfelelő első tetővilágítás be- vagy kikapcsolásához.

Hátsó tetővilágítás

Ha a háromállású kapcsoló az állásban van, a hátsó tetővilágítás folyamatosan be van kapcsolva.

Ha a háromállású kapcsoló az állásban van, a hátsó tetővilágítás bármelyik ajtó kinyitásakor felkapcsol. A hátsó tetővilágítás automatikusan kialszik, miután az ajtót becsukták, körülbelül 30 másodperc múlva.

Ha a háromállású kapcsoló az állásban van, azzal kikapcsolható a hátsó tetővilágítás.

Megjegyzés: 15 perccel azután, hogy bármelyik ajtó nyitva van, a hátsó tetővilágítás automatikusan kialszik az akkumulátor lemerülésének megelőzése érdekében.

12V-os csatlakozóaljzat

A 12 V-os csatlakozóaljzat külső elektromos eszközök áramellátásához biztosít csatlakozási lehetőséget. A járműben lévő 12 V-os csatlakozóaljzat pontos helye az Ön által megvásárolt jármű tényleges felszereltségétől függ.

Figyelem
Kérjük, kerülje a csatlakozóaljzat hosszú ideig tartó használatát, amikor a gyújtáskapcsoló „ACC (feloldott)” állásban van, mert ez az akkumulátor lemerüléséhez vezethet.

Megjegyzés: A csatlakozóaljzat legfeljebb 120 W teljesítményű elektromos eszközök áramellátását képes biztosítani.

12V-os csatlakozó a műszerfal középső alsó részén

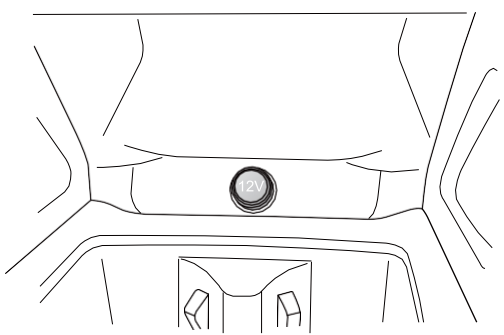

12V-os csatlakozó a középső kartámaszban

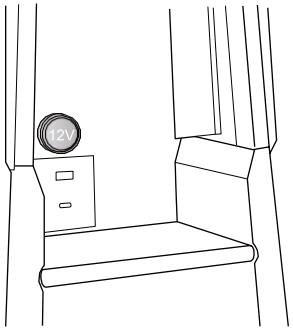

USB port

A USB portok a középső kartámaszban és a kartámasz hátsó alsó részén találhatók, ezek elhelyezkedése az Ön által megvásárolt jármű tényleges felszereltségétől függ.

Figyele
Kerülje a USB portok hosszú ideig történő használatát, amikor a gyújtáskapcsoló „ACC (feloldott)” állásban van, mert ez az akkumulátor lemerüléséhez vezethet.

USB Type-C port és USB port a középső kartámaszban

Az USB Type-C port töltésre használható. Az USB port szintén használható töltésre, és alkalmas multimédia fájlok lejátszására.

1. típus

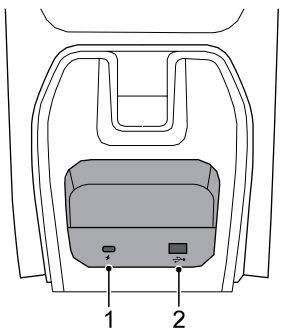

2. típus

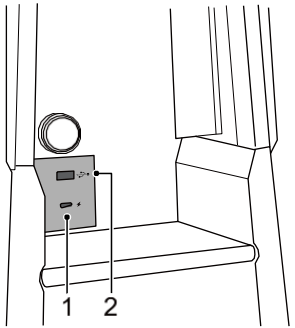

1 USB Type-C port

2 USB port

USB port a középső kartámasz hátsó alsó részén

Ez az USB port kizárólag töltésre használható.

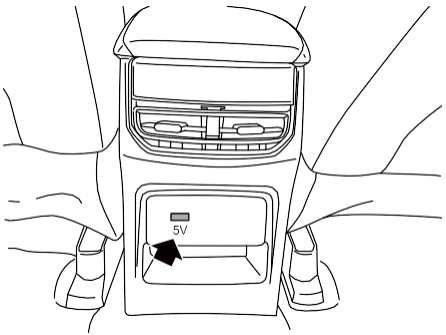

Vezeték nélküli mobiltelefon-töltő rendszer

Megjegyzés: Csak a vezeték nélküli töltőrendszerrel felszerelt játművekre vonatkozik.

Ha a jármű vezeték nélküli mobiltelefon-töltőrendszerrel van felszerelve, a rendszer lehetővé teszi a mobiltelefon vezeték nélküli töltését elektromágneses indukcióval, kábelcsatlakozás nélkül.

Megjegyzés: A vezeték nélküli töltőrendszer nem minden mobiltelefonnal, hanem csak a „Qi" tanúsítvánnyal rendelkező mobiltelefonokkal kompatibilis.

Mobiltelefon vezeték nélküli töltésének használata

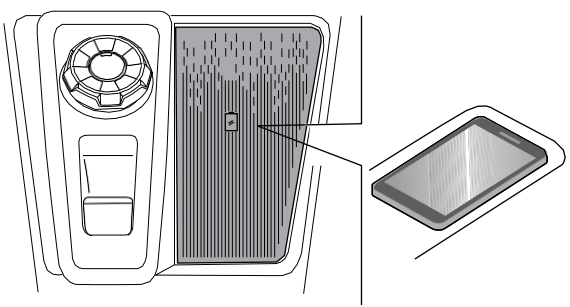

A mobiltelefon vezeték nélküli töltőrendszere az utasoldali műszerfal előtti töltőpadon található. Helyezze a telefont a fenti ábrán látható módon helyezze be (a képernyő felfelé nézzen), és próbálja a telefont a töltőrekesz aljára illeszteni.

Amikor a mobiltelefon töltés alatt áll, a töltési állapot ikon megjelenik a multimédiás rendszer képernyőjének állapotsorában (három állapot jelenhet meg: töltés, töltés befejezve, töltési hiba).

Ha a vezető elhagyja a járművet, és a rendszer érzékeli, hogy a mobiltelefon még töltődik, a középkonzol kijelzőjén felugró ablak és hangjelzés figyelmezteti a vezetőt, hogy ne feledkezzen meg a mobiltelefonról.

Megjegyzés: Amikor a PEPS rendszer alacsony frekvenciájú antennája kulcsot keres, a mobiltelefon vezeték nélküli töltőmodulja ideiglenesen leállhat.

Figyelem
Ne használja hosszú ideig a vezeték nélküli töltőrendszert, ha a jármű be van kapcsolva, de a motor nem jár, mert ez az akkumulátor lemerüléséhez vezethet.

Mobiltelefon vezeték nélküli töltésének hibája

Töltési hiba esetén az okok a következők lehetnek:

- Alacsony az akkumulátor feszültsége.
- Fém idegen tárgy található a töltőfelületen.
- Túl vastag mobiltelefon tok használata.
- Magas hőmérséklet.

- A mobiltelefon vezeték nélküli töltőrendszerének belső hibája.
- A mobiltelefon hibája.

Figyelem
• Ha a vezető nincs a járműben, ne hagyja a mobiltelefont töltve a járműben, elkerülendő az esetleges biztonsági kockázatokat. • Töltés közben ne helyezzen érmét, kulcsot, chipkártyát vagy más fém idegen tárgyat a töltőfelületre, mivel ezek felforrósodhatnak, ami töltési hibához vagy balesethez vezethet. • Ne öntsön folyadékot a töltőfelületre, hogy megelőzze, hogy a folyadék a gumibetét résein keresztül bejusson a vezeték nélküli töltőbe, és a töltő meghibásodását okozza. • Magas hőmérséklet esetén a mobiltelefon töltése leállhat, és a hőmérséklet csökkenése után folytatódik.

Tárolórekesz

Tárolórekesz a vezető oldalán

A vezetőoldali tárolórekesz a műszerfal alatt, a vezető oldalán található. A tárolórekesz felső zárófülének kioldásával nyitható.

Megjegyzés: Csak a vezető oldali tárolórekesszel felszerelt járművekre vonatkozik.

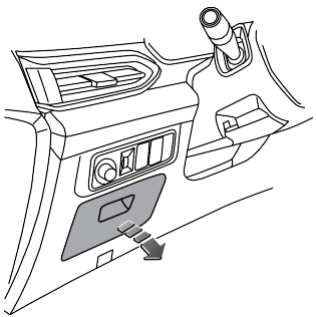

Tárolórekesz az első kartámasz alatt

Húzza felfelé a kartámaszt a tárolórekesz kinyitásához.

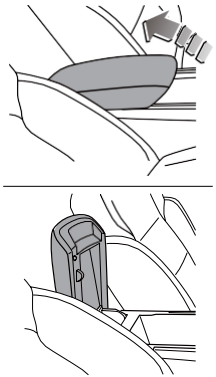

Kesztyűtartó

Ne tároljon éles, nehéz vagy veszélyes tárgyakat az utasoldali kesztyűtartóban.

Nyitott kesztyűtartóval történő vezetés baleset vagy hirtelen fékezés esetén sérülést okozhat. Vezetés közben mindig tartsa zárva a kesztyűtartót.

Nyomja meg a kesztyűtartó bal felső oldalán lévő gombot a nyitáshoz (ha a jármű kesztyűtartó-zárral van felszerelve, helyezze be a kulcsot, és az óramutató járásával ellentétes irányba forgatva oldja a zárat). Zárja be határozott nyomással.

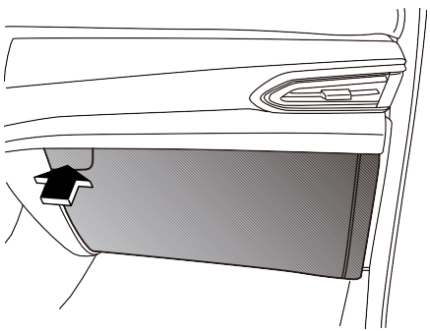

Napellenző és piperetükör

Mindkét napellenző felhajtható függőleges helyzetbe, vagy a szélvédő elé hajtva blokkolja az elülső szélvédőn keresztül a járműbe bejutó napfényt. Ezenkívül a napellenzők kiakaszthatók a tartóikból, az oldalsó ablak felé fordíthatók, így az oldalról érkező napfény ellen is használhatók.

Hajtsa le a napellenzőt, és nyissa fel a piperetükör fedelét a tükör használatához.

A vezető oldali piperetükör kizárólag álló jármű esetén használható.

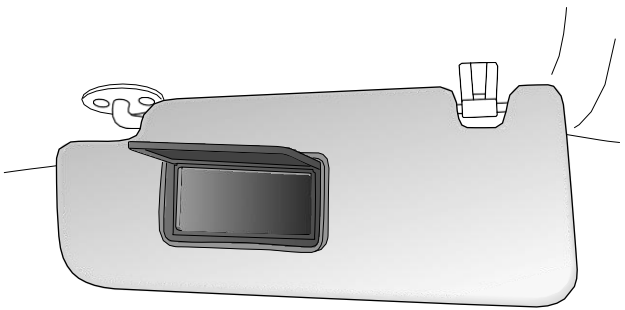

Járműszerszámok

A járműszerszámok a második üléssor alatt találhatók.

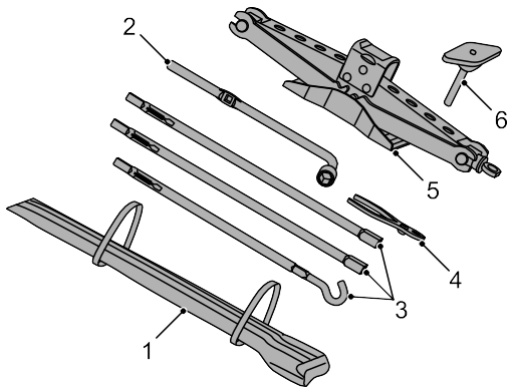

1 Járműszerszám-készlet

2 Kerékanyakulcs

3 Emelő segédforgató karja

4 Fogó

5 Emelő

6 Járműszerszámok rögzítőcsavarjai

Multimédiás rendszer

A kézikönyv egyszerű útmutatást tartalmaz a készülék használatához. Kérjük, használat előtt figyelmesen olvassa el és teljes körűen értelmezze a multimédiás rendszer

főegységéhez mellékelt kezelési utasításokat.

Kérjük, ne telepítse vagy javítsa a készüléket engedély nélkül.

Ha a készüléket nem elektronikában és járműalkatrészekben képzett személy telepíti vagy javítja, az veszélyes helyzetet okozhat.

A vonatkozó nemzeti előírások szerint vezetés közben tilos videókat nézni és ehhez kapcsolódó műveleteket végezni, az Ön és mások személyes biztonsága érdekében. Kérjük, vezetés közben ne nézze a képernyőt, és ne végezzen ehhez kapcsolódó műveleteket.

Kérjük, figyeljen a kézikönyv ezen fejezetében szereplő összes figyelmeztetésre, és szigorúan tartsa be a kezelési utasításokat.

A készüléket ne érje semmilyen folyadék, ellenkező esetben rövidzárlat vagy meghibásodás következhet be.

A rendszer tolatókamerája kizárólag a vezetést támogató funkciót látja el. Kérjük, mindig vegye figyelembe a tényleges közlekedési helyzetet.

Figyelem
• A készüléket nedvességtől távol kell tartani. Ha a készüléket először indítják el, vagy újra csatlakoztatják a jármű áramellátásának megszakítása után, a főegység minden felületén megjelenő dátumot manuálisan kell beállítani. Ügyeljen a biztonságos vezetésre. Kövesse a biztonságos vezetés szabályait és a hatályos közlekedési előírásokat.
• Ne használja a készüléket (és a tolatókamera funkciót), ha az elterelheti figyelmét a biztonságos vezetésről.
• Ha a képernyő figyelésével kell kezelnie a készüléket, álljon meg biztonságos helyen, és húzza be a rögzítőféket.
• Ne állítsa túl magasra a készülék hangerejét, különben nem fogja hallani a külső forgalmi vagy vészjelzéseket.
• A biztonság érdekében egyes funkciók, például a videólejátszás, vezetés közben letiltásra kerülnek.
• A rendszer érzékeli a jármű sebességét. Ha a sebesség meghalad egy bizonyos értéket, a rendszer megakadályozza a videónézést vezetés közben. Ha videót szeretne nézni, álljon meg biztonságos helyen, és húzza be a rögzítőféket.
• Az akkumulátor lemerülésének megelőzése érdekében kérjük, indítsa be a járművet a rendszer használata előtt.
• A kézikönyvben szereplő ábrák vázlatosak, részleteikben kis mértékben eltérhetnek a valós járműtől, és kizárólag tájékoztató jellegűek. Az interfész specifikus színeivel és funkcióival kapcsolatban kérjük, a tényleges járművet vegye alapul.

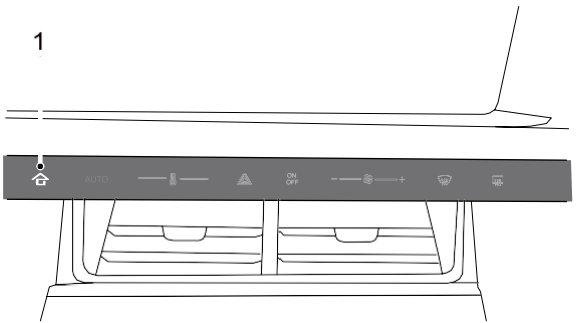

1 HOME gomb

Röviden nyomja meg az 1-es számú HOME gombot a kezdőlapra való visszatéréshez más felületekről; ha az aktuális oldal a kezdőlap, akkor ez a művelet nem érvényes.

Nyomja meg hosszan az 1-es HOME gombot körülbelül 10 másodpercig a multimédiás rendszer újraindításához.

A multimédiás rendszer használati útmutatója és súgója az egyes funkciók releváns oldalain található meg. A konkrét megjelenítés a következő:

Kattintson az ikonra ⓘ a funkcióhoz tartozó megfelelő utasítás kibontásához. A konkrét stílus a következő:

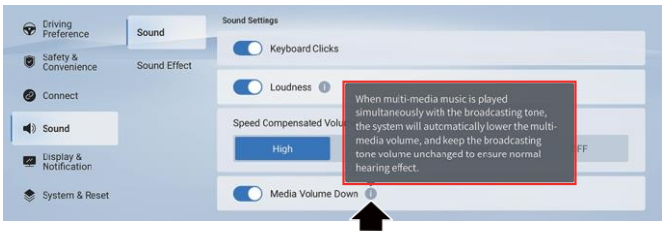

Megjegyzés: Mivel a multimédiás rendszer szoftvere folyamatosan frissül és fejlesztés alatt áll, a kézikönyvben szereplő ábrák csak vázlatosak, és kis mértékben eltérhetnek a jármű aktuális állapotától. Az ábrák csak tájékoztató jellegűek, a tényleges járműállapot az irányadó.

Indítás és vezetés

94 Vezetés megkezdése előtt
94 Gyújtáskapcsoló
96 PEPS rendszer
99 Indításgátló rendszer
100 A motor indítása/leállítása
101 Vezetés
103 Katalizátor
108 Üzemanyag
110 Karbamid (AdBlue)
111 Kézi sebességváltó
112 8AT automata sebességváltó
118 Szervokormány-egység
118 Négykerék-meghajtás (4WD)
123 Fékrendszer
133 Sebességtartó automatika (tempomat)
135 Parkolássegítő rendszer
140 Vezetéstámogató rendszer
158 Gumiabroncsok
160 Rakodás
162 Utánfutó vontatása

Vezetés megkezdése előtt

- Győződjön meg róla, hogy a napi/heti karbantartási ellenőrzéseket elvégezték, a „Karbantartás és szerviz – Tulajdonosi ellenőrzés” fejezetben leírtak szerint.
- Ellenőrizze, hogy az ülés megfelelő pozícióban van-e.
- Ellenőrizze, hogy a visszapillantó tükrök beállítása megfelelő-e.
- Ellenőrizze, hogy minden lámpa, irányjelző és figyelmeztető jelzés megfelelően működik-e.
- Ellenőrizze, hogy minden utas megfelelően bekapcsolta-e a biztonsági övet. Kapcsolja a gyújtáskapcsolót „ON” állásba, és ellenőrizze, hogy minden figyelmeztető lámpa és műszer megfelelően működik-e. Lásd a „Figyelmeztető lámpák és visszajelzők” részt a „Vezetés előtt” fejezetben.

Figyelem
Győződjön meg róla, hogy elolvasta a kézikönyv „Vezetés előtt” fejezetét, és alaposan ismeri járművét és annak felszereltségét, mielőtt tovább olvas.

Gyújtáskapcsoló

Kulcs nélküli indítás

Megjegyzés: A jármű egy gombnyomásos gyújtókapcsolóval, azaz nyomógombos gyújtáskapcsolóval van felszerelve. A jármű indításához a PEPS funkcióval ellátott távirányító kulcsnak a járműben kell lennie. Automata (AT) sebességváltóval felszerelt modellnél, ha a váltókart ki szeretné venni „P” állásból, le kell nyomnia a fékpedált, miközben a gyújtáskapcsoló „ON” állásban van.

ACC – piros jelzés

- Rendellenes leállítás

  Ha a motor jár, és a sebességváltó nincs N fokozatban (kézi sebességváltós (MT) modellek esetén) vagy P fokozatban (automata (AT) modellek esetén), nyomja meg ezt a gombot, és a gyújtáskapcsoló ACC állásba kapcsol.
- Vészleállítás
  Ha a jármű sebessége vezetés közben meghaladja az 5 km/h-t, nyomja meg háromszor a gyújtáskapcsolót 3 másodpercen belül, és a gyújtáskapcsoló ACC állásba kapcsol.

ON – zöld fény

Ha a motor leáll, és az indítási feltételek nem teljesülnek, nyomja meg egyszer a kapcsolót, ekkor a gyújtáskapcsoló ON állásba kapcsol; a motor normál indítása után a gyújtáskapcsoló ON állásba kerül; ON állapotban az összes műszer, vezérlőegység és elektromos áramkör működhet.

Megjegyzés: Ha a gyújtáskapcsoló a motor leállítása után ACC vagy ON állásban marad, az akkumulátor lemerülhet. Ha az akkumulátor lemerülése túl sokáig tart, előfordulhat, hogy a jármű nem indítható el.

START – zöld jelzés

Ez az állás a jármű indítására szolgál. Ha a motor leállt, érvényes távirányító kulcs található a járműben, és az indítási feltételek teljesülnek, nyomja meg a gyújtáskapcsolót, és a motor beindul.

Indítási feltételek:

- Kézi sebességváltó

  Állítsa a váltókart N állásba.

  Nyomja le teljesen a kuplungpedált, és tartsa lenyomva.
- Automata sebességváltó
  A váltókart állítsa „P” vagy „N” állásba.

  Nyomja le a fékpedált, és tartsa lenyomva.

OFF

A motor leáll, amikor a gyújtáskapcsoló ebbe az állásba kerül. Ha a váltókar N (MT modellek) vagy P (AT modellek) fokozatban van, nyomja meg ezt a kapcsolót, és a gyújtáskapcsoló „OFF” állásba kapcsol.

Figyelem
Ha a jármű erős rádióantenna-jelek közelébe kerül, zavar léphet fel a távirányítós ajtózár rendszer működésében, és a gyújtáskapcsoló nem fog működni.

PEPS rendszer

Kulcs nélküli nyitás

Ha az összes ajtó zárva van, lépjen be az érzékelési tartományba a távirányító kulccsal, majd nyomja meg az ajtókilincsen lévő mikrokapcsolót – a központi zár automatikusan nyit. Nyitás után az irányjelző lámpák kétszer felvillannak. Ha a következő műveletek egyikét sem hajtja végre 30 másodpercen belül, a központi zár automatikusan újra lezár:

- Bármelyik ajtó kinyitása
- Az áramellátás átkapcsolása nem OFF állásba
- A központi zár nyitása/zárása

Megjegyzés: Az ajtók a távirányító központi nyitógombjával is nyithatók. Nyomja meg egyszer a központi nyitógombot, ekkor a központi zár automatikusan nyit.

Kulcs nélküli zárás

Ha a vezető- vagy az első utasoldali ajtó nyitva van, lépjen be az érzékelési tartományba a távirányító kulccsal, majd nyomja meg az ajtókilincsen lévő mikrokapcsolót. Az irányjelző lámpák egyszer felvillannak, ezzel egyidejűleg a riasztó kürtje röviden megszólal (adott esetben). Ezután minden ajtó lezáródik, ezzel egyidejűleg a jármű riasztási/védelmi állapotba lép. Az alábbi esetekben az ajtók nem zárnak le a mikrokapcsoló megnyomása után:

- Az áramellátás kapcsolója nem OFF állásban van
- A távirányító kulcs a járműben maradt
- A távirányító kulcs nincs az érzékelési tartományban
- A távirányító kulcs eleme lemerült
- A vezetőoldali ajtó nyitva van

Megjegyzés: Az ajtók a távirányító központi zárógombjával is zárhatók. Nyomja meg egyszer a központi zárógombot, ekkor a központi zár automatikusan lezár.

Kulcs nélküli indítás

Ha a távirányító kulcs a járműben van, és az indítási feltételek teljesülnek, nyomja meg egyszer a gyújtáskapcsolót, ekkor a motor beindul.

Indítási feltételek:

- Kézi sebességváltó

  Állítsa a váltókart N állásba.

  Nyomja le teljesen a kuplungpedált, és tartsa lenyomva.

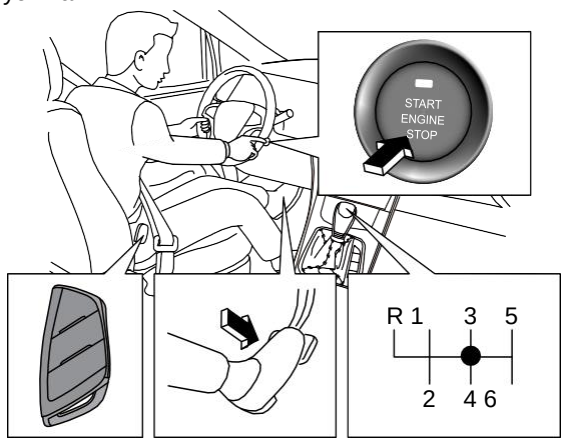

- Automata sebességváltó

  A váltókart állítsa „P” vagy „N” állásba.

  Nyomja le a fékpedált, és tartsa lenyomva.

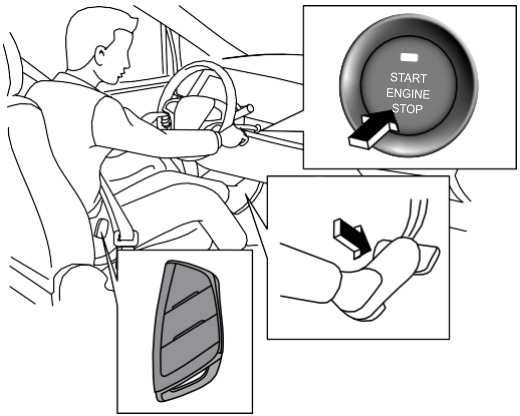

Megjegyzés: Ha az indítási feltételek nem teljesülnek, a gyújtáskapcsoló minden egyes megnyomására az áramellátási állások (OFF és ON) ciklikusan váltakoznak. Ha a távirányító kulcs nincs a járműben, a fékpedál (AT modellek) vagy a kuplungpedál (MT modellek) lenyomása után a jelzőfény nem gyullad ki; a gyújtáskapcsoló megnyomása után az áramellátási állás váltása vagy a motor indítása nem hajtható végre.

Vészindítás

Ha a távirányító eleme lemerült, a kulcs nélküli beléptetés funkciója leáll, de a motor ettől még indítható. Nyissa ki az ajtót a mechanikus kulccsal, és szálljon be a járműbe. Ebben az esetben a rendszer IMMO (immobilizer) állapotba kerülhet, és a riasztás bekapcsolhat, ami normális jelenség.

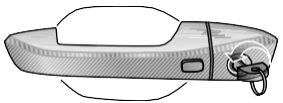

Az indítási feltételek teljesülése esetén húzza fel a kartámaszt, helyezze a kulcsot laposan a hátsó tárolórekesz kijelölt helyére, majd nyomja meg a gyújtáskapcsolót a motor indításához.

Az indítási feltételek teljesülése esetén húzza fel a kartámaszt, fektesse a kulcsot laposan a tárolórekeszben az azonosítóval ellátott helyre, és nyomja meg a gyújtáskapcsolót a motor indításához.

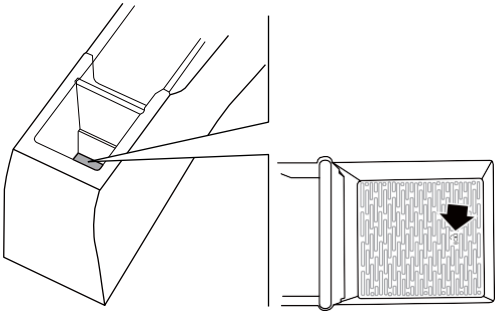

Vészleállítás

Ha vezetés közben vészhelyzet miatt azonnal le kell állítania a járművet, nyomja meg a gyújtáskapcsolót 3 másodpercen belül háromszor.

Indításgátló rendszer

Kulcsok

A kulcsot elektronikusan kódolták a járműhöz. A kódolt kulcs kizárólag a hozzá tartozó járműhöz használható. Csak a járműhöz tartozó kulcsokkal lehet beindítani a motort.

PEPS rendszerrel felszerelt jármű esetén a motor

csak akkor indítható el, ha a távirányító kulcs a járműben van.

Ha az indításgátló aktív, minden jogosulatlan indítási kísérlet meghiúsul.

Engedélyezés/letiltás

PEPS rendszerrel felszerelt jármű esetén, ha a gyújtáskapcsoló „ON” állásban van, és a hitelesítés sikeres, akkor a műszeregységen lévő „IMMO figyelmeztető lámpa (sárga)” kialszik. Ha az „IMMO figyelmeztető lámpa (sárga)” villog, az azt jelzi, hogy az indításgátló hibás, és a motor nem indítható el. Kérjük, azonnal forduljon szervizpartnerünkhöz. Ha a távirányító kulcs nincs a járműben, vagy zavar lép fel, a műszeregység üzenetközpontja megjeleníti a „Nincs kulcs a járműben” figyelmeztetést. Ha a távirányító kulcs eleme cserére szorul, a műszeregység üzenetközpontja megjeleníti a „Cserélje ki a távirányító kulcs elemét” üzenetet. Cserélje ki a távirányító kulcs elemét mielőbb.

Megjegyzés: A távirányító kulcs mikrochipet tartalmaz, ami garantálja a hibamentes adatcserét a kulcs és a jármű között. Ne árnyékolja a kulcsot fém tárggyal (pl. másik kulccsal). Óvja az erős ütődéstől. A kulcstartón lógó kulcsok száma ne haladja meg az 1-et.

Motor indítása/leállítása

Indítás

A szén-monoxid (CO) mérgező gáz, amely eszméletvesztést vagy akár halált is okozhat. Kerülje a kipufogógáz belélegzését, mivel az színtelen, szagtalan és íztelen CO-t tartalmaz. Ne indítsa be, illetve ne járassa a motort légmentesen zárt és nem szellőző helyen. Ha kipufogógázt észlel a jármű utasterében, haladéktalanul derítse ki az okát, és hárítsa el a hibát. Ha ilyen környezetben kell működtetni a járművet, kérjük, nyissa ki teljesen az összes ablakot.

- Kézi sebességváltó

  Állítsa a váltókart N állásba.

  Nyomja le teljesen a kuplungpedált, és tartsa lenyomva.
- Automata sebességváltó

  A váltókart állítsa „P” vagy „N” állásba.

  Nyomja le a fékpedált, és tartsa lenyomva.

Dízelmotorral felszerelt járművek

Állítsa a gyújtáskapcsolót ON állásba, és várja meg, amíg a műszeregységen lévő „izzítógyertya jelzőfény (sárga)” kialszik. Ekkor nyomja meg egyszer a start-stop kapcsolót, és a motor elindul. A motor beindulása után azonnal engedje el a start-stop kapcsolót; a gyújtáskapcsoló automatikusan visszatér „ON” állásba.

Megjegyzés: Indításkor ne működtesse az önindítót 10 másodpercnél tovább. Ha a motor nem indul el, a gyújtáskapcsoló kikapcsolása után várjon legalább 30 másodpercet, majd próbálja újra. Ahogy a környezeti hőmérséklet csökken, a motorindítási idő arányosan növekedhet. Ezért indításkor kapcsoljon ki ideiglenesen minden nem szükséges elektromos fogyasztót.

-25℃alatti hőmérséklet esetén kérjük, parkolja a járművet garázsban.

Figyelem
Kerülje a nagy sebességű és teljes gázadásos üzemet, amíg a motor el nem éri az üzemi hőmérsékletet.

Bemelegítés

Ha a motor hőmérséklete viszonylag alacsony, a motor álló helyzetben történő bemelegítése nem hatékony. Javasolt, hogy a motor beindítása után minél előbb kezdje meg a vezetést.

Önvédelmi mód

Ha a motor meghibásodása vezetés közben befolyásolhatja a vezetési teljesítményt, a motorvezérlő rendszer „önvédelmi módba" lép. Ebben az esetben a műszeregységen lévő „motorhiba figyelmeztető lámpa (sárga)" villogni kezd vagy folyamatosan világít. Kérjük, haladéktalanul lépjen kapcsolatba szervizpartnerünkkel szervizelés céljából.

Leállítás

A gyújtáskapcsolót „ON" állásból „OFF" állásba kapcsolva állítsa le a motort.

Az elektromos rögzítőfék (EPB) a kapcsoló felhúzásakor aktiválódik.

Figyelem
Leállítás előtt hagyja a motort 10 másodpercig alapjáraton járni, hogy biztosítsa a turbófeltöltő csapágyainak teljes kenését a lassulási fázisban.

Vezetés

Új jármű „bejáratása"

Ez a jármű nem igényel szándékos "bejáratást", de a hosszú távú működési teljesítmény fokozása érdekében nyomatékosan javasoljuk a következőket:

Az első 3 000 km-en belül:

- Kerülje a túl heves vezetést, és változtassa gyakran a sebességet.
- Soha ne nyomja le teljesen a gázpedált egyetlen fokozatban sem.
- Ne hagyja, hogy a motor nehezen járjon alacsony fordulatszámon bármely fokozatban.
- Lehetőleg kerülje az indokolatlanul erős fékezést.

3 000 km megtétele után fokozatosan növelhető a jármű sebessége a megengedett legnagyobb sebességig.

Kerülje a magas motorfordulatszám használatát a motor védelme, az üzemanyag-fogyasztás csökkentése, a motorzaj mérséklése és a környezet védelme érdekében.

Vezetés

Vezetés közben soha ne helyezzen el hordozható üzemanyag-tartályt a járműben. Ellenkező esetben szivárgás léphet fel, és tűz keletkezhet.

Figyelem
Vezetés közben ne pihentesse a lábát a kuplungpedálon, mert ez a kuplung kopását vagy károsodását okozhatja.

Ha a jármű vízzel, hóval, jéggel, sárral, homokkal vagy hasonlóval borított, csúszós (vagy: veszélyes) úton halad, kérjük, az alábbiakat tartsa be:

- Lassítson, vezessen óvatosan, és tartson nagyobb fékutat.
- Kerülje a hirtelen beavatkozásokat fékezés, kormányzás vagy gyorsítás során.
- Szórjon homokot vagy más csúszásgátló anyagot a hajtott kerekek alá, vagy szereljen fel hóláncot, hogy biztosítsa a szükséges tapadást, ha a jármű elakad jégen, hóban vagy sárban.

Megcsúszás

Ha a jármű nedves úton megcsúszik, elveszítheti az irányítást, mivel csökken a súrlódóerő az útfelület és az abroncsok között. A különböző útburkolatok, gumiabroncsnyomások és járműsebességek megcsúszáshoz vezethetnek. A megcsúszás rendkívül veszélyes.

A megcsúszás elkerülésének legjobb módja a sebesség csökkentése és a fokozott óvatosság, ha úgy ítéli meg, hogy az út kellően nedves.

Gázlón való áthaladás

A jármű károsodásának elkerülése érdekében, amikor vízzel elárasztott úton halad át, kérjük:

- Ellenőrizze az átkelés előtt a víz mélységét. A jármű maximális megengedett gázlómélysége 55 cm.
- Ne vezessen gyorsabban 10 km/h-nál.
- A szemből érkező és az előtte haladó jármű által keltett hullám meghaladhatja a megengedett gázlómélységet.
- A jármű sérülésének elkerülése érdekében mielőbb hagyja el az elárasztott útszakaszt.

Figyelem
Ha a jármű baleset miatt elakad a vízben, NE indítsa újra a motort. Kérjük, azonnal lépjen kapcsolatba szervizpartnerünkkel.

A víz és a sár befolyásolhatja a fékrendszert, és megnövelheti a fékutat, ami balesethez vezethet!

- **Finoman nyomja le a fékpedált, hogy a fékalkatrészek kiszáradjanak és helyreálljon a teljesítményük.**
- **Ne végezzen vészfékezést csúszós úton.**

Megjegyzés: A jármű motorja, hajtásrendszere, sebességváltója és elektronikus rendszere súlyosan károsodhat, ha elárasztott úton halad át. A sós víz korrozív. A sós víz által eláztatott fedélzeti alkatrészeket tiszta vízzel kell lemosni.

Katalizátor

A katalizátor nagy mennyiségű hőt bocsát ki (még röviddel a motor leállítása után is), ami tüzet okozhat.

Ne üzemeltesse és ne parkolja le a járművet éghető anyagokon (pl. papíron, száraz fűvön vagy száraz faleveleken).

Amikor a motor jár, vagy röviddel a leállítása után, és mielőtt a katalizátor lehűlne, kerülje, hogy bármely testrésze érintkezzen a kipufogórendszerrel.

A kipufogórendszerbe épített katalizátor a kipufogógáz szennyezőanyag-tartalmának csökkentésére szolgál.

Figyelem
A katalizátor károsodásának elkerülése érdekében tartsa be az alábbi óvintézkedéseket: • Használjon a járművéhez megfelelő üzemanyagot. A gyártó nem vállal felelősséget a nem megfelelő típusú üzemanyag betöltéséből eredő hibákért. Ha véletlenül nem megfelelő típusú üzemanyagot töltött a járműbe, azonnal forduljon szervizpartnerünkhöz. Ne indítsa be a motort. • Ha a jármű nehezen indul, vagy a vezetési teljesítmény (menetdinamika) romlik, kérjük, kis sebességgel hajtson a legközelebbi szervizpartnerünkhöz. • Ne közlekedjen nagyon alacsony üzemanyagszinttel. Menet közbeni üzemanyag-kifogyás esetén a motor indíthatatlanná válhat. • Ne indítsa a járművet betolással vagy vontatással. • Ne állítsa le a motort vezetés közben.

A dízel részecskeszűrő (DPF) használatára vonatkozó óvintézkedések

Megjegyzés: Dízelmotoros, DPF-fel (dízel részecskeszűrővel) felszerelt járművekre vonatkozik.

A DPF elsődleges feladata a kipufogógázban található részecskék összegyűjtése, majd ezek aktív vagy vezérelt regenerációval történő eltávolítása meghatározott időközönként, így lehetővé téve a további részecskék befogadását. Az aktív regeneráció olyan funkció, amely során a motor az aktuális üzemi körülmények alapján automatikusan megkezdi a DPF-ben összegyűlt részecskék eltávolítását a kipufogógázból. A vezérelt regeneráció olyan regeneráció, amelyre akkor van szükség, ha a motor aktuális üzemi körülményei nem teljesítik az aktív regeneráció feltételeit, és emberi beavatkozást igényel.

DPF virtuális-gombos regeneráció (az ilyen funkcióval felszerelt járművekre vonatkozik)

Műszeregység riasztási figyelmeztetés

1. szintű riasztási figyelmeztetés: „Kérjük, vezessen nagy sebességgel, vagy biztonságosan indítson DPF regenerációt helyben” szöveg jelenik meg folyamatosan a műszeregység üzenetközpontjában; a „DPF figyelmeztető lámpa (sárga)” a műszeregységen folyamatosan világít. A multimédiás rendszer képernyőjén az Alkalmazásközpont -> Rendszeralkalmazás -> DPF állapot menüpontban a DPF állapotgömb sárga „Regeneráció ajánlott” mintázattal jelenik meg, a „DPF regeneráció indítása” gomb kiemelve és aktiválható állapotban van, a hangjelzés egyszer megszólal.

2. szintű riasztási figyelmeztetés: „Biztonságos körülmények mellett azonnal indítson DPF regenerációt helyben” szöveg jelenik meg folyamatosan a műszeregység üzenetközpontjában; a „DPF figyelmeztető lámpa (sárga)” a műszeregységen 1 Hz frekvenciával villog . A multimédiás rendszer képernyőjén az Alkalmazásközpont -> Rendszeralkalmazás -> DPF állapot menüpontban a DPF állapotgömb piros „Regeneráció szükséges” mintázattal jelenik meg, a „DPF regeneráció indítása” gomb kiemelve és aktiválható állapotban van, a hangjelzés egyszer megszólal.

Ha a részecskeérték meghaladja a DPF 2. szintű riasztási értékének felső határát, a multimédiás rendszer képernyőjén az Alkalmazásközpont -> Rendszeralkalmazás -> DPF állapot menüpontban a DPF állapotgömb piros „Regeneráció szükséges” mintázattal jelenik meg, a „DPF regeneráció indítása” gomb átvált „DPF azonnali visszaállítása” gombra, kiemelve jelenik meg, a visszaállításhoz kérje le a szervizállomástól a visszaállítási engedélykódot.

A regeneráció során a multimédiás rendszer képernyőjén a DPF állapotgömb a DPF regeneráció előrehaladását „xx%” formában jeleníti meg, a jobb oldalon pedig a „DPF regeneráció folyamatban, kérjük, várjon türelemmel” felirat látható.

A regeneráció befejezését követően a multimédiás rendszer képernyőjén röviden megjelenik a „DPF regeneráció

befejeződött!” felirat, a műszeregységen lévő „DPF figyelmeztető lámpa (sárga)” pedig kialszik.

Ha nem lehet belépni a regenerációs folyamatba, a műszeregység kijelzőjén megjelenik: „DPF nem regenerálható, oka: xx (indoklási kód megjelenítése), ** (felhasználónak javasolt művelet megjelenítése)”, a multimédiás rendszer képernyőjén pedig megjelenik az adott indokhoz tartozó javasolt művelet a regeneráció sikertelenségének oka szerint.

A DPF nem regenerálható az alábbi ok (kód) miatt, az ok, a megfelelő magyarázat és a felhasználónak javasolt művelet a következő:

0: A motor nem jár – kérjük, indítsa be a motort a művelet megkezdése előtt

1: A hűtőfolyadék hőmérséklete nem megfelelő tartományban van – kérjük, melegítse fel a motort, amíg a vízhőmérő mutatója túllépi a kezdeti vonalat.

2: A motorolaj hőmérséklete nem megfelelő tartományban van – kérjük, először melegítse be a motort.

4: Az üzemanyag hőmérséklete nem megfelelő tartományban van – kérjük, először melegítse be a motort.

5: Az akkumulátor feszültsége nem elegendő – kérjük, először töltse fel.

6: A kuplung be van nyomva – kérjük, engedje fel a kuplungpedált a művelet előtt

7: Nincs N állásban – kérjük, a művelet előtt váltson P vagy N állásba 8: A jármű sebessége nem nulla – kérjük, a művelet előtt állítsa le a járművet.

9: A motor fordulatszáma nem a megfelelő tartományban van – kérjük, engedje fel a gázpedált.

10: A motor nyomatéka nem a megfelelő tartományban van – kérjük, engedje fel a gázpedált.

11: A gázpedál nincs felengedve – kérjük, engedje fel a gázpedált

12: A DPF előtti hőmérséklet nincs a megfelelő tartományban 1 – kérjük, először melegítse be a motort.

13: A DPF előtti hőmérséklet nincs a megfelelő tartományban 2 – kérjük, járassa a motort alapjáraton 3 percig, majd próbálja újra

14: A DOC (dízel oxidációs katalizátor) előtti hőmérséklet nincs a megfelelő tartományban 1 – kérjük, melegítse be a motort

15: A DOC (dízel oxidációs katalizátor) előtti hőmérséklet nincs a megfelelő tartományban 2 – kérjük, járassa a motort alapjáraton 3 percig, majd próbálja újra

16: A DPF-ben lévő részecskemennyiség nincs az előírt tartományon belül – a DPF súlyosan túlterhelt, kérjük, forduljon szervizállomáshoz a visszaállításhoz.

17: A DPF-fel kapcsolatos hibák léptek fel – a jármű hibás, kérjük forduljon a szervizállomáshoz a hiba kezeléséhez

18: A motorhoz kapcsolódó hibák észlelhetők – a jármű hibás, kérjük, forduljon szervizállomáshoz a hiba kezelése érdekében.

19: A maximálisan megengedett regenerációs idő túllépésre került – a regeneráció nem fejeződött be, kérjük, állítsa le a motort, várjon 3 percet,
majd indítsa újra Kattintson ismét a „Regeneráció indítása” gombra

20: A DOC (dízel oxidációs katalizátor) és a DPF előtti hőmérséklet nem érték el a célértéket az engedélyezett időtartamon belül 1 – kérjük, járassa a motort alapjáraton 3 percig, majd próbálja újra

21: A DOC (dízel oxidációs katalizátor) és a DPF előtti hőmérséklet nem érték el a célértéket az engedélyezett időtartamon belül 2 – kérjük, járassa a motort alapjáraton 3 percig, majd próbálja újra

22: A DPF előtti hőmérséklet 1. megengedett maximumát túllépte – kérjük, járassa a motort alapjáraton 3 percig, majd próbálja újra

23: A DPF előtti hőmérséklet 2. megengedett maximumát túllépte – kérjük, járassa a motort alapjáraton 3 percig, majd próbálja újra

24: A DOC (dízel oxidációs katalizátor) előtti hőmérséklet 1. megengedett maximumát túllépte – kérjük, járassa a motort alapjáraton 3 percig, majd próbálja újra

25: A DOC (dízel oxidációs katalizátor) előtti hőmérséklet 2. megengedett maximumát túllépte – kérjük, járassa a motort alapjáraton 3 percig, majd próbálja újra

26: A szervizállomási regeneráció nincs aktiválva – a szervizállomás regenerációs parancsa nem lett elküldve, kérjük, kattintson ismét a DPF „Regeneráció indítása” gombra

27: A fékpedál nincs felengedve – kérjük, a művelet előtt engedje fel a fékpedált.

A regeneráció elindításának lépései

1 Állítsa le a járművet; MT modellnél N fokozatban (AT modellnél P fokozatban), aktiválja a rögzítőféket, kapcsolja le az gyújtókapcsolót 2 percre;

2 Indítsa be a járművet;

3 Nyomja meg a „DPF regeneráció indítása” gombot a multimédiás rendszer képernyőjén (Alkalmazásközpont -> Rendszeralkalmazás -> DPF állapot), és a DPF regeneráció elindul;

4 Ha a multimédiás rendszer képernyőjén „DPF azonnali visszaállítása” gomb jelenik meg (Alkalmazásközpont -> Rendszeralkalmazás
-> DPF állapot), kövesse a képernyőn megjelenő utasításokat, forduljon szervizpartnerünkhöz a DPF részecskeérték visszaállításához szükséges engedélykód beszerzése érdekében, majd a DPF érték visszaállítása után ismételje meg a 3. lépést a regeneráció indításához.

Megjegyzés: Ha a motorfordulatszám eléri a 2 000 ford./perc értéket, az a regeneráció sikeres indítását jelzi; ellenkező esetben a regeneráció sikertelen. Kapcsolja le az gyújtókapcsolót, várjon 2 percet, majd a fenti lépések szerint végezze el újra a műveletet. A regeneráció elindulása után, hacsak nem szükséges elindulnia, maradjon N fokozatban (MT modelleknél) / P fokozatban (AT modelleknél), és tartsa a járművet álló helyzetben. Ne végezzen más műveletet (például fékpedál, kuplungpedál, gázpedál lenyomása stb.), amíg a motorfordulatszám vissza nem tér alapjárati szintre.

Figyelem
A DPF regeneráció során a hőmérséklet nagyon magas, ezért parkolja le a járművet nyitott és jól szellőző helyen, és ügyeljen arra, hogy a környezetben ne legyenek gyúlékony anyagok (pl. széna, olaj stb.). Ha a regeneráció többszöri próbálkozás után is sikertelen, kérjük, forduljon szervizpartnerünkhöz.

A regeneráció feltételei

- A DPF túlterhelt, a részecskeérték meghaladja a beállított értéket (a műszeregység 1. és 2. szintű riasztást jelez).
- A hűtőfolyadék hőmérséklete meghaladja a 40 Celsius-fokot.
- Nincs DPF-hez kapcsolódó funkcióhiba.
- A jármű sebessége 0, az MT modell N fokozatban van, az AT modell P fokozatban.

A regeneráció sikertelenségének lehetséges okai

- A kuplungpedál be van nyomva.
- Az MT modell nem N fokozatban, az AT modell nem P fokozatban van.
- A jármű nincs álló helyzetben (a jármű sebessége nem nulla).
- A gázpedál be van nyomva.
- A fékpedál be van nyomva.

- A motor állapota nem megfelelő (például a hűtőfolyadék hőmérséklete túl alacsony, a kipufogógáz hőmérséklete túl magas).
- A motor DPF-hez kapcsolódó hibával rendelkezik.
- A regenerációs lépéseket nem követték.

Regenerációs lépések nagy terhelésű vezetéshez

1 Végezzen nagy terhelésű ciklusokat, például nagy sebességű vezetést (a jármű sebessége legalább 80 km/h vagy annál több);

2 Vezesse a járművet körülbelül 30 percig.

Speciális vezetési körülmények

A következő körülmények között a járműben szinte egyáltalán nem indul el vezérelt regeneráció, és az aktív regeneráció hatékonysága is általában alacsony, vagy nulla; a vezetőnek erre figyelnie kell, és a körülményeket lehetőség szerint kerülnie kell:

- A jármű ismételt indítása és leállítása.
- Hosszú ideig tartó, alacsony sebességű és kis terhelésű üzem.
- A jármű hosszú ideig alapjáraton jár álló helyzetben.

Figyelem
Hosszú idejű alapjárati működés után a DPF koromlerakódásának mennyisége növekedni fog. Ha a járművet hosszabb ideig alapjáraton kell működtetni, és az aktív regeneráció funkció engedélyezve van, kérjük, nyomja le aktívan a gázpedált, hogy a motorfordulatszám elérje a 2 000–2 500 ford./perc értéket a regeneráció elősegítése érdekében.

Üzemanyag

Üzemanyagtöltő sapka

Az üzemanyagtöltő sapka kinyitása előtt először kapcsolja be az üzemanyagtöltő fedél nyitókapcsolóját a vezetőoldali ajtón, majd nyissa ki az üzemanyagtöltő ajtót a jármű belsejéből.

Forgassa el az üzemanyagtöltő sapkát az óramutató járásával ellentétes irányba a levételhez, majd rögzítse a töltőnyílás fedelének tartóján, ezután tankoljon. Tankolás után, az üzemanyagtöltő sapka óramutató járásával megegyező irányba történő meghúzásakor három kattanást kell hallania; ez jelzi, hogy a sapka megfelelően a helyére került, ezután zárja be az üzemanyagtöltő ajtót.

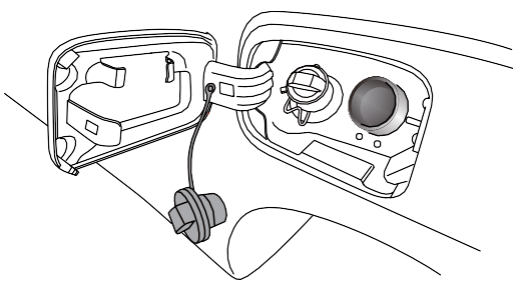

Tankolás

Tilos az üzemanyagot motorolajjal, kerozinnal, parafinnal, vízzel vagy más folyadékkal keverni, mert ez károsíthatja az üzemanyagrendszert.
Ne töltsön be annyi üzemanyagot, hogy az látható legyen a töltőnyílásban, vagy túlfolyjon, ami üzemanyag-érintkezési kockázatot jelenthet Önre és másokra nézve.

Kérjük, az üzemanyagtartály töltőnyílásán lévő címke alapján válassza ki a szükséges üzemanyagot. Lásd a „Főbb motorműszaki paraméterek” című részt az Általános műszaki paraméterek fejezetben.

Figyelem
• Javasolt jó minőségű, adalékmentes és egyéb motortisztítót nem tartalmazó üzemanyag használata. • Ha véletlenül nem megfelelő típusú üzemanyagot töltött be, azonnal forduljon szervizpartnerünkhöz. Ebben az esetben ne indítsa be a motort. Ha a motort nem megfelelő típusú üzemanyaggal indítják be, az súlyos károsodást okoz az üzemanyagrendszer alkatrészeiben. Ez a fajta károsodás nem tartozik a garanciális fedezet alá.

A túlfolyás megelőzése érdekében kérjük, hagyja abba a tankolást, amikor a töltőpisztoly automatikusan leáll. Ha ilyenkor tovább tankol, az üzemanyagtartály túl fog telítődni, és magas külső hőmérséklet vagy kanyarodás esetén az üzemanyag kifolyhat.

Üzemanyag-takarékosság

Az üzemanyag-fogyasztást három fő tényező befolyásolja:

- A jármű karbantartási állapota

  – Kérjük, vigye el a járművet szervizpartnerünkbe a „Garancia és karbantartási kézikönyv” előírásainak megfelelő rendszeres karbantartásra.
  – Ellenőrizze rendszeresen a gumiabroncsok nyomását.
- Vezetési mód

  – Kerülje a nagy sebességű haladást alacsony sebességfokozatban (váltson feljebb), különben a jármű több üzemanyagot fogyaszt.

  – A gyakori hidegindítás és/vagy rövid távú vezetés sok üzemanyagot fogyaszt.

  – A jármű több üzemanyagot fogyaszt elakadt vagy kanyargós úton, illetve emelkedőn történő haladáskor.

  – Gondolja át előre a lehetséges kockázatokat, hogy elkerülhesse a vészfékezést.

  – Győződjön meg arról, hogy a rögzítőfék teljesen fel van oldva vezetés közben .
- Jármű terhelése

  – Minél nagyobb a terhelés, annál magasabb az üzemanyag-fogyasztás. Ne helyezzen a járműre felesleges terhet.

Az alábbi vezetési tanácsok segítenek üzemanyagot megtakarítani és óvni a környezetet.

- **Ügyeljen arra, hogy a gumiabroncsok nyomása megfelelő legyen.**
- **Kerülje az azonnali gyorsítást indítás után, és ne nyomja le a gázpedált teljesen.**
- **Az alacsony sebességfokozatban töltött menetidő ne legyen túl hosszú.**
- **Próbálja meg használni a legmagasabb sebességfokozatot, amikor a motor egyenletesen jár.**
- **Gondolja át előre az esetleges akadályokat, kereszteződéseket, éles kanyarokat vagy jelzőlámpákat, és időben igazítsa hozzá a jármű sebességét.**
- **Ha előreláthető, hogy a forgalom hosszú ideig meg fog állni, vagy hosszú várakozásra van szükség, kérjük, biztonsági feltételek betartásával állítsa le a motort.**

Óvintézkedések hideg időjárás esetére

Tilos lámpaolajat (kerozint) adalékként használni.

A hideg időben előforduló lehetséges problémák csökkentése érdekében kérjük, vegye figyelembe az alábbi javaslatokat:

- Kérjük, használjon a téli követelményeknek megfelelő üzemanyagot.

- Parkolja le a járművet olyan helyen, ahol az üzemanyag hőmérséklete -9 °C fölött tartható.
- Minden napi vezetés után töltse fel az üzemanyagtartályt. Ez a gyakorlat csökkenti az üzemanyagban lévő páralecsapódás (kondenzáció) lehetőségét, és ennek megfelelően mérsékli a páralecsapódás utáni hőmérséklet-emelkedés miatt keletkező víz üzemanyag-minőségre gyakorolt hatását.
- Cserélje ki az üzemanyagszűrő betétjét az ajánlott időközönként.
- Tartsa az akkumulátor töltöttségét normál szinten.

Figyelem
Az adalék ronthatja az üzemanyag kenőképességét, felgyorsítva a motor és az üzemanyag-befecskendező kopását és károsodását.

Üzemanyagcső

Az üzemanyag-vezeték egyes szakaszain tömlők vannak használatban; hosszú távú használat után az elöregedés és más jelenségek elkerülhetetlenek. Kérjük, rendszeresen ellenőrizze az üzemanyagcsövet a Garancia és Szerviz kézikönyv előírásai szerint, és 10 évente / 160 000 km-enként cserélje ki.

Karbamid (AdBlue)

Megjegyzés: Dízelmotoros járművekre vonatkozik, amelyek karbamid (AdBlue) betöltő nyílással vannak felszerelve.

Ha a műszeregységen világít a „karbamid figyelmeztető lámpa (sárga)”, időben pótolni kell a karbamid oldatot a jármű számára. A járművekhez használt karbamid oldatnak meg kell felelnie az ISO 22241-2:2019 szabványnak.

Karbamid betöltése

Tilos a karbamidot motorolajjal, kerozinnal, parafinnal, vízzel vagy más folyadékkal keverni, valamint tilos üzemanyagot tölteni a karbamid betöltő nyílásba, mivel ez károsíthatja a karbamidrendszert. Tilos üzemanyagot tölteni a karbamid betöltő nyílásba, mivel ez károsíthatja a karbamidrendszert. A karbamidtartály névleges térfogata 13 liter. Ajánlott szabványos karbamid töltőpisztoly használata. Legfeljebb 2 plusz töltés engedélyezett a pisztoly automatikus leállása után. Ha egyéb egyszerű eszközöket használnak a karbamid betöltéséhez, a felhasználónak a becsült karbamid-szükséglet alapján kell betöltenie. Ne töltsön túl sok karbamidot, hogy az láthatóvá vagy túlcsorduljon a betöltőnyílásnál, mert ez Önt és másokat karbamid-kitettségnek tehet ki.

A karbamid betöltő nyílás kinyitása előtt először kapcsolja be az üzemanyagtöltő⛽ ajtó nyitókapcsolóját a vezetőoldali ajtón,

majd nyissa ki az üzemanyagtöltő ajtót a jármű belsejéből. A karbamid betöltőnyílás az üzemanyagtöltő nyílás bal oldalán található.

Forgassa el a karbamid betöltősapkát az óramutató járásával ellentétes irányba a levételhez, majd töltse be a karbamidot. A betöltést követően húzza meg a karbamid sapkát az óramutató járásával megegyező irányba, majd zárja vissza az üzemanyagtöltő ajtót.

Megjegyzés: A karbamid sapka színe kék, és felirattal van ellátva. A sapkán lévő jelölés: *AdBlue****.***

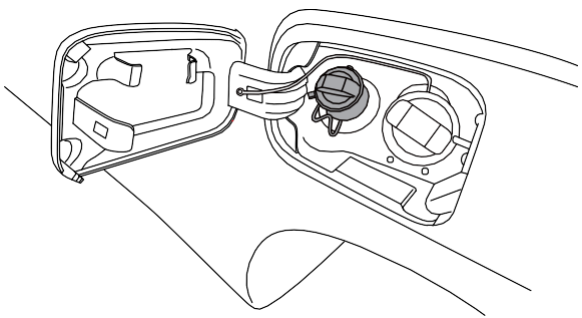

Kézi sebességváltó

Megjegyzés: Kézi sebességváltóval felszerelt járművekre vonatkozik.

Sebességváltás

Sebességváltás közben teljesen nyomja le a kuplungpedált, majd mozdítsa el a sebességváltó kart. Sebességváltás után lassan engedje fel a kuplungpedált.
A sebességváltókar gombján minden fokozat fel van tüntetve.

2

6 fokozatú kézi sebességváltó

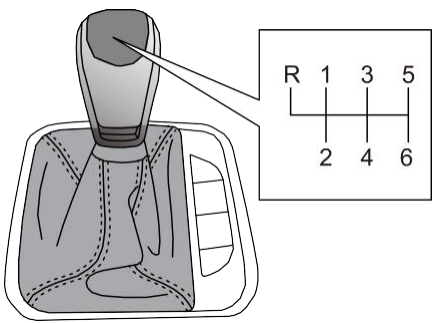

6. fokozat: A sebességváltó kart teljesen tolja jobbra a rugóerejénél nagyobb erővel, majd tolja le egészen. 5. fokozatba váltáskor ne gyakoroljon oldalirányú nyomást

balra, különben előfordulhat, hogy a sebességváltó véletlenül 3. fokozatba kapcsol. Ennek következtében a motor túlpöröghet.

R fokozat (hátramenet): Állítsa a váltókart N állásba. Nyomja meg és tartsa lenyomva a váltókar elején lévő gombot balra, majd tolja felfelé.

Figyelem
R fokozatba történő kapcsolás előtt vagy onnan való visszakapcsolás előtt a járművet teljesen meg kell állítani. Nyomja le a kuplungpedált, és egy kis várakozás után kapcsoljon R fokozatba. A felfelé váltást fokozatosan, sorrendben kell végrehajtani. Tilos 2. fokozatban elindulni. Tilos lejtmenetben N fokozatba kapcsolni. Tilos N fokozatba váltani, különösen lejtőn való haladáskor, mert ez a szinkrongyűrű és különféle csapágyak égési sérülését okozhatja.

8AT automata sebességváltó

Sebességfokozatok

P (Parkolási fokozat)

A P (parkolási) fokozatba kapcsolás menet közben a sebességváltó károsodását okozza. A P fokozat nem helyettesíti a rögzítőféket. Győződjön meg arról, hogy a váltókar P (parkolási) fokozatban van, és a rögzítőfék teljesen be van húzva. A járművet teljesen meg kell állítani, mielőtt P (parkoló) állásba kapcsolna. Ebben a helyzetben a sebességváltó kimenő fogaskereke zárolva van, hogy megakadályozza a hajtott kerék elmozdulását.

A P fokozat a parkolás és a motorindítás segítésére szolgál.

R (hátrameneti fokozat)

Teljesen állítsa meg a járművet, mielőtt R (hátrameneti) fokozatba kapcsol vagy onnan visszakapcsol; mozgás közbeni kapcsolás R fokozatba károsíthatja a sebességváltót.

Az R fokozat tolatáshoz használatos.

N (üres fokozat)

Ha a járművet ideiglenesen N fokozatban állítja meg, kérjük, húzza be a rögzítőféket, vagy nyomja le a fékpedált, különben fennáll a gurulás vagy baleset veszélye.

Vezetés közben ne váltson N fokozatba.

Az N fokozat egy hajtás nélküli (üres) állás, amelyben a sebességváltó rendszer nem továbbít erőt.

D (Vezetés)

A D fokozat az általános előremeneti fokozat, normál vezetés során ajánlott ennek használata. A sebességváltó képes az áttétel adaptív beállítására, az optimális gazdaságosság elérése érdekében.

M (kézi üzemmód)

Gyorsításkor, előzéshez vagy emelkedőn/lejtőn való vezetéshez ajánlott az M fokozat használata.

Váltási művelet

A jármű környezetét, különösen a gyermekek jelenlétét ellenőrizni kell, mielőtt D (előremeneti) vagy R (hátrameneti) fokozatba kapcsol. Győződjön meg arról, hogy a váltókar P (parkoló) állásban van, mielőtt elhagyja a vezetőülést; ezután húzza be a rögzítőféket, és állítsa le a motort.

A sebességváltó károsodásának elkerülése érdekében ne gyorsítsa fel a motort úgy, hogy közben a fékpedált lenyomva tartja, és R (hátrameneti) vagy D (előremeneti) fokozatba kapcsol. Ha a jármű lejtőn áll meg, ne a motor nyomatékával rögzítse a járművet. Használja a rögzítőféket. Ha a motor fordulatszáma meghaladja a 2500 ford./perc értéket, ne váltson N (üres) vagy P (parkoló) fokozatból D (előremeneti) vagy R (hátrameneti) fokozatba.

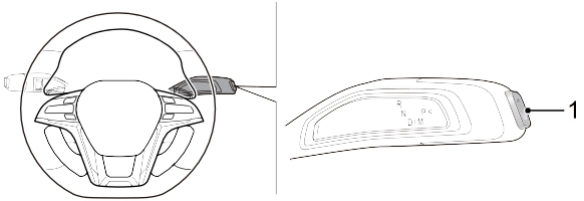

1 P fokozat gomb

Váltás P fokozatba

Ha a jármű áll, nyomja meg a P fokozat gombot (1), és a jármű P fokozatba kapcsol.

Váltás R, N vagy D fokozatba

- Jelenlegi fokozat: P

- Jelenlegi fokozat: N

- Jelenlegi fokozat: R

- Jelenlegi fokozat: D

A váltókart röviden tolja vagy húzza a kívánt irányba (elöl és hátul két-két pozíció). A váltókar elengedése után az visszatér a középső helyzetbe.

P fokozatból R fokozatba történő átváltáskor, valamint D fokozatba váltáskor a fékpedált le kell nyomni.

A kapcsolt fokozat megjelenik a váltókaron és a műszeregység üzenetközpontjában.

Figyelem
①: D/M fokozatban történő vezetés közben, ha a váltókart ebbe a pozícióba mozgatja, tartsa ott több mint 1,5 másodpercig a váltás előtt. Más pozíciók esetén ez nem szükséges.

M fokozat (kézi mód)

Automata üzemmódban D fokozatban lévők számára az M fokozatra való váltáshoz húzza hátra a váltókart. A D fokozatba történő visszatéréshez húzza ismét hátra a váltókart.

M kézi módban a felkapcsolás vagy visszakapcsolás a váltófülekkel történik. A műszeregységben megjelenő alfanumerikus karakter (M1 ～ M8) mutatja az aktuális fokozatot.

Figyelem
①: D/M fokozatban történő vezetés közben, ha a váltókart ebbe a pozícióba mozgatja, tartsa ott több mint 1,5 másodpercig a váltás előtt. Más pozíciók esetén ez nem szükséges.

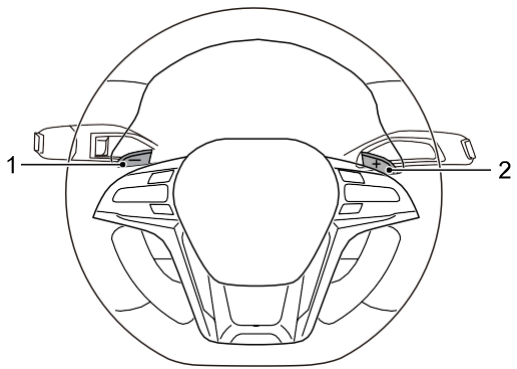

1 Visszakapcsoló fül
2 Felfelé váltó fül

Automata módban D fokozatban a kormánykeréken található váltófüllel közvetlenül ideiglenes kézi módba lehet váltani. A fül újbóli billentésével történik a fel- vagy visszakapcsolás. A kijelzett fokozat a következőképpen jelenik meg

A műszeregység alfanumerikus karakterrel (M1～M8) jelzi az aktuális fokozatot.

Figyelem
Az ideiglenes kézi üzemmód csak átmeneti használatra szolgál, nem tartós kézi üzemmód. Ha a váltófül hosszabb ideig nem kerül használatra, a rendszer automatikusan visszakapcsol D fokozatba automata módban.

Megjegyzés: M fokozatban, a jármű teljes megállása után, nyomja meg a P fokozat gombot a közvetlen P fokozatba kapcsoláshoz.

Figyelem
Kézi üzemmódban, ha a vezető által választott váltási időpont nem megfelelő (pl. alacsony fordulatszámon történő felkapcsolás, vagy magas fordulatszámon történő visszakapcsolás), a sebességváltó nem reagál, és a jármű az aktuális fokozatban marad. Ha a jármű egy adott fokozatban halad, és a motor fordulatszáma egy bizonyos érték alá csökken, a sebességváltó automatikusan visszakapcsol a szomszédos alacsonyabb fokozatba a motor lefulladásának elkerülése érdekében; amikor a jármű gyorsít, és a motor fordulatszáma folyamatosan emelkedik az adott fokozat által megengedett maximális sebességig, a vezetőnek manuálisan kell felkapcsolnia.

Auto Park (automatikus visszakapcsolás P fokozatba) funkció

A biztonság érdekében, ha a jármű kikapcsolása nem P fokozatban történik, a sebességváltó automatikusan P fokozatba kapcsol.

Ha a jármű álló helyzetben van, és a vezető kicsatolja a biztonsági övet, és nem nyomja le a fék- és a gázpedált, és közben az ajtót is kinyitják, a sebességváltó automatikusan P fokozatba kapcsol, hogy megakadályozza a jármű elgurulását.

Kézi P fokozat kioldás (vontatási mód)

Ha a váltókar nem mozdítható ki P fokozatból (például lemerült akkumulátor, váltóvezérlő hiba, váltókar meghibásodás stb. miatt), a sebességváltót kézzel kell kényszeríteni P fokozatból N fokozatba a vontatás megkezdése előtt. Ellenkező esetben a sebességváltó károsodhat.

A felhasználónak el kell forgatnia a váltó ábrán jelölt csavarját az ütközésig, fel kell emelnie a váltókar himbáját, és kézzel át kell kapcsolnia N fokozatba. A P fokozat kézi kioldása után az ábrán látható csavar nem használható újra – kérjük, forduljon szervizpartnerünkhöz.

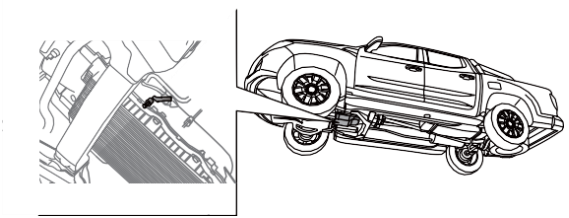

Szervokormány egység

Elektromos szervokormány egység

Az elektromos szervokormány lehetővé teszi, hogy kisebb erővel kormányozzon.

Ha a kormányrendszer meghibásodik, vagy a motor leáll (pl. a járművet vontatják), a vezető továbbra is teljes mértékben tud kormányozni, bár ehhez nagyobb erőt kell kifejtenie.

Négykerék-meghajtás (4WD)

Részleges összkerékhajtású rendszer

Megjegyzés: Csak részleges 4WD rendszerrel felszerelt járművekre vonatkozik.

A kapcsolható 4WD kapcsoló az utasoldali műszerfal konzolján található. A kapcsolható 4WD kapcsolóval választható: 2H (nagy sebességű kétkerék-meghajtás), 4H (nagy sebességű négykerék-meghajtás), vagy 4L (alacsony sebességű négykerék-meghajtás) üzemmód. Ha az üzemmódváltás nem megfelelően történik, a műszeregység üzenetközpontja kapcsolódó figyelmeztető üzenetet jelenít meg. Sikeres átkapcsolás után a megfelelő 4WD üzemmód jelzése megjelenik a műszeregység üzenetközpontjában.

Használat előtti tudnivalók

- A 4H/4L üzemmódban történő vezetés jó állapotú, száraz útfelületen fokozott gumikopást és nagyobb zajt eredményez, a hajtásrendszer alkatrészeinek károsodását okozhatja, valamint vezetési kockázatot jelent, ezért ilyen útfelületen kizárólag 2H mód használata ajánlott, a 4H/4L mód használata tilos.
- Nagyszögű kanyarodás tilos 4H/4L módban, mert ez könnyen károsíthatja a hajtásrendszer alkatrészeit, rendellenes gumikopáshoz, sőt, súlyos esetben akár felborulásos balesethez is vezethet.
- Tilos 4H/4L üzemmódot választani nagy tapadású útfelületen (városi út, autópálya stb.). A jármű

sebességét 4H módban 80 km/h alatt kell tartani; ha a sebesség meghaladja a 80 km/h-t 4H módban, a „4H visszajelző” villogni kezd, „Lassítson” üzenetet jelenít meg és hangjelzést ad; 4L módban a sebességet 30 km/h alatt kell tartani.

- Ha a 4H vagy 4L visszajelző nem világít vagy nem kapcsol be a kapcsolható 4WD kapcsoló működtetésekor, vagy ha a „kapcsolható 4WD hibajelző lámpa (piros)”

világít, azonnal hajtson szervizpartnerünkbe járműellenőrzés céljából.

Váltási útmutató

Működtető kapcsoló az utasoldali műszerfal konzolon	2H	4H	4L
4WD üzemmód visszajelző a műszeregységen	2H	4H	4L
	2H visszajelző	4H visszajelző	4L visszajelző
Hajtási mód	2H (nagy sebességű 2WD)	4H (nagy sebességű 4WD)	4L (alacsony sebességű 4WD)
Vezetési körülmények	Használja a standard hajtásmódot nagy tapadású utakon, például autópályán, városi úton és más jó állapotú útfelületen.	Alacsony tapadású útfelületekhez, például havas út, füves terület, sáros út, homokos út és egyéb rossz állapotú útszakaszokhoz.	Durva vezetési körülményekhez, alacsony sebesség és nagy nyomaték igénye esetén, például pocsolyán való áthaladás, dombok, nagyméretű kátyúk esetén.

Figyelem

- 4L módba történő váltáskor vagy onnan való visszakapcsoláskor a járművet meg kell állítani. Kézi váltós (MT) modelleknél teljesen nyomja le a kuplungpedált; automata váltós (AT) modelleknél először állítsa a váltókart N állásba.
- A 4L mód váltási ideje körülbelül 5 másodperc; a véletlenszerű aktiválás elkerülése érdekében tartsa lenyomva a 4L kapcsolót legalább 2 másodpercig a 4L mód kiválasztásához. Várjon türelmesen, amíg a műszeregységen meg nem jelenik a „4L visszajelző”, ami a sikeres váltást jelzi. Ezután engedje fel a kuplungpedált vagy mozdítsa ki a váltókart N állásból.
- 4L módban az ESC alapértelmezetten kikapcsolt állapotban van, és a műszeregységen világít az „ESC OFF visszajelző (sárga)”. Visszaváltáskor 2H/4H módba a fenti funkciók automatikusan visszaállnak.
- A 4L mód speciális üzemállapot, amely során mechanikus mozgás történik az osztómű fogaskerekeiben, ami fokozat-beragadást okozhat. Ha nem sikerül sikeresen 4L módba váltani, hajtson egyenes vonalban előre 3 km/h-nál kisebb sebességgel, vagy mozgassa a járművet lassan többször hátrafelé a fokozat-beragadás megszüntetéséhez, majd próbálja meg ismét a váltást. 4L módba váltás során mechanikus kapcsolódási csattanás és enyhe járműrázkódás léphet fel, ami normális.

Figyelem
• Tilos a járművet vezetni a 4L módba történő váltás közben, különben az osztómű károsodhat.

Váltás 2H és 4H között

Ne váltson 2H kapcsolóról 4H kapcsolóra, ha a kerekek kormányzott vagy kipörgő állapotban vannak. A 2H/4H váltót csak akkor működtesse, ha a kerekek nem fordulnak el és nem pörögnek.

Az gyújtókapcsolónak „ON” állásban kell lennie; állítsa meg a járművet, vagy hajtson egyenesen előre 80 km/h alatti sebességgel.

Válassza ki a 2H/4H kapcsolót az utasoldali műszerfal konzolon; ha a váltás helytelenül történik, a műszeregység üzenetközpontja figyelmeztető üzenetet jelenít meg. Sikeres váltás után a megfelelő 4WD üzemmód visszajelzője („2H/4H visszajelző”) megjelenik a műszeregységen.

2H-ról 4H-ra történő váltáskor a „4H visszajelző” folyamatosan villog, amíg a váltás be nem fejeződik, majd a művelet befejezése után a „4H visszajelző” folyamatosan világít.

4H-ról 2H-ra történő váltáskor a „2H visszajelző” folyamatosan villog, amíg a váltás be nem fejeződik, majd a művelet befejezése után a „2H visszajelző” folyamatosan világít.

Megjegyzés: Ha a 4WD üzemmód visszajelzője nem világít vagy nem kapcsol ki, hajtson lassan előre a járművel.

Váltás 2H és 4L, illetve 4H és 4L között

A járműnek állnia kell, és az gyújtókapcsolónak „ON” állásban kell lennie. MT modelleknél teljesen nyomja le a kuplungpedált váltáskor; AT modelleknél tolja a váltókart N állásba a váltáshoz.

Megjegyzés: A váltás akkor hajtható végre, ha a fent említett feltételek teljesülnek. 4L módba váltáskor a SPORT/ECO vezetési üzemmód nem érhető el.

Válassza ki a 2H/4H/4L kapcsolót az utasoldali műszerfal konzolon; ha a váltás helytelenül történik, a műszeregység üzenetközpontja figyelmeztető üzenetet jelenít meg. Sikeres váltás után a megfelelő 4WD üzemmód visszajelzője („2H/4H/4L visszajelző”) megjelenik a műszeregységen.

2H/4H-ról 4L módba váltáskor a „4L visszajelző” folyamatosan villog, amíg a váltás be nem fejeződik, majd a művelet befejezése után folyamatosan világít.

4L-ről 2H/4H módba váltáskor a „2H visszajelző” / „4H visszajelző” folyamatosan villog, amíg a váltás be nem fejeződik, majd a művelet befejezése után a „2H/4H visszajelző” folyamatosan világít.

Megjegyzés: A 4L mód speciális üzemállapot, amely során mechanikus mozgás történik az osztómű fogaskerekeiben, ami fokozat-beragadást okozhat. Ha a 4WD üzemmód visszajelzője nem világít vagy nem kapcsol ki, hajtson a járművel egyenes vonalban előre 3 km/h alatti sebességgel, vagy mozgassa azt lassan többször hátrafelé a fokozat-beragadás megszüntetése érdekében.

Valós idejű összkerékhajtási rendszer

Megjegyzés: Valós idejű 4WD rendszerrel felszerelt modellekre vonatkozik.

A valós idejű 4WD kapcsoló az utasoldali műszerfal konzolon található. A valós idejű 4WD kapcsolóval választható: 2H (nagy sebességű kétkerék-meghajtás), AUTO (automatikus mód), 4H (nagy sebességű összkerék-meghajtás) és 4L (alacsony sebességű összkerék-meghajtás) üzemmód.

Ha egy hajtási módot kiválasztanak, a műszeregység üzenet-központja megjeleníti a megfelelő utasításokat és visszajelzőket.

Használat előtti tudnivalók

- A 4H/4L módban történő vezetés jó állapotú, száraz úton fokozza a gumik kopását és a jármű zajszintjét, csökkenti az üzemanyag-hatékonyságot, továbbá a hajtásrendszer elemeinek károsodását is könnyen előidézheti. Ezért ilyen útfelületen a 2H vagy AUTO mód használata javasolt.
- Nagy szögű kanyarodás tilos 4H/4L módban
  nagy tapadású úton (városi út, autópálya stb.), különben könnyen károsíthatja a hajtásrendszer alkatrészeit, rendellenes gumiabroncs-kopást okozhat, sőt, súlyos esetben felborulásos balesethez is vezethet.
- Tilos 4H és 4L módokat választani nagy tapadású úton (városi út, autópálya stb.).
- Kerülje a hosszan tartó vezetést homokos vagy sáros utakon. Ha a jármű sokáig homokos vagy sáros úton halad, aktiválódhat a rendszer túlmelegedés-védelmi funkciója, a 4WD mód megszakadhat, és a jármű 2WD módba vált a 4WD rendszer védelme érdekében.
- Ha a műszeregységen világít a „valós idejű 4WD hibajelző lámpa (sárga)”

, kérjük, azonnal hajtson szervizpartnerhez járműellenőrzésre.

Valós idejű 4WD rendszer váltási útmutatója

Működtető kapcsoló az utasoldali műszerfal konzolon	2H	AUTO	4H	4L
4WD üzemmód visszajelző a műszer-egységen	2H	AUTO	4H	4L
	2H visszajelző	AUTO visszajelző	4H visszajelző	4L visszajelző
Hajtási mód	2H (nagy sebességű 2WD)	AUTO (automatikus)	4H (nagy sebességű 4WD)	4L (alacsony sebességű 4WD)
Vezetési körülmények	Használja a standard hajtásmódot nagy tapadású utakon, például autópályán, városi úton és más jó állapotú útfelületen.		Alacsony tapadású útfelületekhez, például havas út, füves terület, sáros út, homokos út és egyéb rossz állapotú út-szakaszokhoz.	Durva vezetési körülményekhez, alacsony sebességgel és nagy nyomatékkal, például pocsolyán, dombon, kátyús úton való áthaladáskor stb.

Figyelem

- 4L módba történő váltáskor vagy onnan való visszakapcsoláskor a járművet meg kell állítani. Kézi váltós (MT) modelleknél teljesen nyomja le a kuplungpedált; automata váltós (AT) modelleknél először állítsa a váltókart N állásba.
- A 4L mód váltási ideje körülbelül 5 másodperc; a véletlenszerű aktiválás elkerülése érdekében tartsa lenyomva a 4L kapcsolót legalább 2 másodpercig a 4L mód kiválasztásához. Várjon türelmesen, amíg a műszeregységen meg nem jelenik a „4L visszajelző”, ami a sikeres váltást jelzi. Ezután engedje fel a kuplungpedált, vagy mozdítsa ki a váltókart N állásból.
- 4L módban az ESC alapértelmezetten kikapcsolt állapotban van, és a műszeregységen világít az „ESC OFF visszajelző (sárga)”. Visszaváltáskor 2H/AUTO/4H módba a fenti funkciók automatikusan visszaállnak.
- A 4L mód speciális üzemállapot, amely során mechanikus mozgás történik az osztómű fogaskerekeiben, ami fokozat-beragadást okozhat. Ha nem sikerül sikeresen 4L módba váltani, hajtson egyenes vonalban előre 3 km/h-nál kisebb sebességgel, vagy mozgassa a járművet lassan többször hátrafelé a fokozat-beragadás megszüntetéséhez, majd próbálja meg ismét a váltást. 4L módba váltás során mechanikus kapcsolódási csattanás és enyhe járműrázkódás léphet fel, ami normális.

Figyelem

- Tilos a járművet vezetni a 4L módba történő váltás közben, különben az osztómű károsodhat.

Váltás 2H és AUTO, 4H és AUTO, 2H és 4H között

A gyújtókapcsolónak „ON” állásban kell lennie.

Válassza ki a 2H/AUTO/4H kapcsolót az utasoldali műszerfal konzolon, a műszeregység üzenetközpontjában megjelenik a „2H/AUTO/4H mód kiválasztása” üzenet; sikeres váltás után a megfelelő 4WD üzemmód visszajelzője („2H/AUTO/4H visszajelző”) megjelenik a műszeregységen.

Váltás 2H és 4L, 4H és 4L, AUTO és 4L között

A járműnek állnia kell, és az gyújtókapcsolónak „ON” állásban kell lennie.

MT modelleknél teljesen nyomja le a kuplungpedált váltáskor; AT modelleknél tolja a váltókart N állásba a váltáshoz.

Megjegyzés: A váltás akkor hajtható végre, ha a fenti feltételek teljesülnek.

Ha a 2H/AUTO/4H/4L kapcsoló működtetése nem megfelelően történik, a műszeregység üzenetközpontja figyelmeztető üzenetet jelenít meg. Sikeres váltás után a megfelelő 4WD üzemmód visszajelzője

„2H/AUTO/4H/4L visszajelző” megjelenik a műszeregységen.

Megjegyzés: A 4L mód véletlenszerű aktiválásának elkerülése érdekében tartsa lenyomva a 4L gombot legalább 2 másodpercig a 4L mód kiválasztásához.

Megjegyzés: A 4L mód speciális üzemállapot, és

a váltás során mechanikus mozgás történik az osztómű fogaskerekeiben, ami fokozat-beragadást okozhat. Ha a 4WD üzemmód visszajelzője nem világít vagy nem kapcsol ki, hajtson a járművel egyenes vonalban előre 3 km/h alatti sebességgel, vagy mozgassa azt lassan többször hátrafelé a fokozat-beragadás megszüntetése érdekében.

Fékrendszer

Üzemi fék

Duálkörös hidraulikus fékrendszer

Az egyik hidraulikus vezeték meghibásodását jelzi, ha menet közben a műszeregységen kigyullad a „fékrendszer figyelmeztető lámpa (piros)”

; ez a fékpedál hosszabb úton történő lenyomását és nagyobb erőkifejtést igényel, megnöveli a fékutat, és a jármű oldalra húzását okozhatja. Ne pumpálja a fékpedált a nyomás helyreállításának reményében. Ha az egyik fékvezetékben nyomásvesztés történik, a hiba okát ki kell vizsgálni.
AZONNAL, óvatosan állítsa meg a járművet. Kérjük, azonnal forduljon szervizpartnerünkhöz. NE folytassa a vezetést.

Ha az egyik hidraulikus vezeték meghibásodik, a másik fék kör tovább fog működni.

Általános állapot

Mindig ügyeljen arra, hogy a szőnyegek vagy egyéb tárgyak ne akadályozzák a fékpedál mozgását.

Soha ne pihentesse a lábát a fékpedálon, mert ez a fékek túlmelegedéséhez, hatásfokuk csökkenéséhez és túlzott kopáshoz vezethet. Ha a fékbetétek/pofák túlzottan elhasználódtak, fékezéskor sípoló vagy csikorgó hang hallható, és a fékhatás romlik. Forduljon mielőbb szervizpartnerünkhöz.

Ha a motor valamilyen okból leáll, a fékrásegítő két pedálműködtetés után megszűnik. A kívánt fékhatás eléréséhez nagyobb erőt kell kifejteni a pedálra. Ilyen körülmények között a fékút hosszabb lehet.

Ha a járművet nem használják rendszeresen, vagy hosszabb ideig tárolják (garázsban áll), a fékrendszer hatékonysága csökkenhet. Forduljon mielőbb szervizpartnerünkhöz.

Nedves állapot

Heves esőben vagy latyakos úton történő vezetés jelentősen csökkenti a fékhatékonyságot. Ilyenkor tartson biztonságos követési távolságot, és enyhén, szakaszosan nyomja le a fékpedált, hogy kiszárítsa a fék súrlódó alkatrészeit. Erősen nedves időjárás esetén ezt a szárítási folyamatot néhány kilométerenként meg kell ismételni.

Télen jég képződhet, vagy só rakódhat le a fékbetéteken és tárcsákon. A jég és só lerakódása enyhe, szakaszos fékezéssel eltávolítható.

Leereszkedés meredek lejtőkön

A fékek túlmelegedése csökkenti a fékhatást, és a jármű oldalra húzását is okozhatja.

Olyan meredek lejtőn, ahol folyamatos fékezésre van szükség, a lejtőn való elindulás előtt alacsonyabb fokozatot kell választani a szükséges fékerő csökkentése érdekében.

ABS (blokkolásgátló fékrendszer)

Az ABS megakadályozza a kerekek blokkolását vészfékezéskor, ezáltal segít megőrizni a kormányzási irányíthatóságot. Különleges vezetési technikát nem igényel.

Normál fékezés esetén (amikor a tapadás elegendő a kerékblokkolás elkerüléséhez) az ABS nem lép működésbe.

A fékrendszer szerves részét képezi az Elektronikus Fékerőelosztó (EBD), amely a hátsó kerekek fékerejének optimalizálására szolgál teljes terhelés esetén.

Fontos szabályok vészfékezés esetén ABS-szel felszerelt járműveknél:

1 Kézi váltós jármű esetén nyomja le a kuplungpedált és egyidejűleg teljesen nyomja le a fékpedált; automata váltós jármű esetén teljesen nyomja le a fékpedált.

2 Kerülje ki az akadályt. Bármilyen erővel fékez, az irányíthatóság mindig megmarad.

ABS működése

Az ABS nem feltétlenül rövidíti le a fékutat; az útviszonyoktól függően a fékút jelentősen változhat. Valójában, ha a jármű nem rendelkezik ABS-szel, bizonyos útfelületeken (pl. murvás vagy havas úton) a fékút akár

rövidebb is lehet.

Az ABS nem képes felülírni a fizikai korlátokat, így nem tudja megállítani a járművet túl rövid fékúton, nagy sebességű kanyarodás vagy aquaplaning (vízen való felúszás) esetén, amikor a vízréteg megakadályozza a gumik megfelelő tapadását az útburkolathoz.

Az ABS jobb védelmet nyújt Önnek és más közlekedőknek az elkerülhető kockázatokkal szemben. Mindig kötelessége a normál biztonsági határokon belül vezetni, figyelembe véve az útfelület, az időjárási és a forgalmi viszonyokat.

Ha az alkalmazott fékerő meghaladja az abroncs és az útfelület közötti tapadást, és emiatt egy vagy több kerék blokkol, az ABS automatikusan működésbe lép. Gyors pulzáló hangot fog hallani, amelyet a fékpedálon keresztül is érezni fog.

Még csúszós útfelületen végzett vészfékezés esetén is nyomja le a kuplungpedált és teljesen nyomja le a fékpedált. Az ABS aktív; folyamatosan figyeli

az egyes kerekek sebességét, és a rendelkezésre álló tapadás mértékének megfelelően szabályozza az egyes kerekekre jutó féknyomást.

Ez megakadályozza a kerekek blokkolását, és lehetővé teszi a kormányzási irányítás fenntartását.

Óvintézkedések ABS-szel felszerelt jármű vezetéséhez

- Vészfékezés esetén kézi sebességváltóval szerelt járműnél nyomja le a kuplungpedált, miközben teljesen nyomja le a fékpedált; automata sebességváltós járműnél teljesen nyomja le a fékpedált.
- Normál fékezés esetén egyenletes nyomást gyakoroljon a fékpedálra – NE pumpálja azt.
- Ne feledje, hogy fékezés közben mindig megmarad a kormányzási irányíthatóság.
- Az ABS megléte nem szünteti meg a túl közel haladás, aquaplaning, túl nagy kanyarodási sebesség stb. veszélyeit.
- Az ABS NEM garantál rövidebb fékutat.
- Ne ijedjen meg, ha pulzálást hall és érez a fékpedálon. Ez normális, és azt jelzi, hogy az ABS működésbe lépett.

ESC (Elektronikus menetstabilizáló rendszer)

Az ESC funkciói

Az ESC magában foglalja az ABS, EBD, TCS, VDC, EBA, RMI, HHC, AUTOHOLD és HDC funkciókat.

Az ESC visszajelző a műszeregységen villog, amikor az ESC működik. Zajt hallhat, vagy rezgést érezhet a fékpedálon – ez normális jelenség.

Amikor a gyújtókapcsoló „ON” állásba kerül, az „ESC visszajelző (sárga)” világít, majd néhány másodperc múlva kialszik. Normál vezetési körülmények között az ESC visszajelző nem világít, és az ESC figyelő állapotban van. Ha az ESC visszajelző villog, az azt jelzi, hogy az ESC működésbe lépett. Zajt hallhat, vagy rezgést érezhet a fékpedálon – ez normális jelenség. Ha az ESC meghibásodik, a visszajelző folyamatosan világít. Kérjük, vigye a járművet szervizpartnerünkhöz az ESC ellenőrzéséhez.

Az ESC kikapcsolható az ESC OFF gombbal a multimédiás rendszer kijelzőjén; ha az ESC funkció ki van kapcsolva, az „ESC OFF visszajelző (sárga)”

világít, és csak az ABS és EBD funkciók maradnak aktívak.

EBD (Elektronikus fékerő-elosztó)

Az EBD automatikusan érzékeli a kerekek és az útfelület közötti tapadási viszonyokat, és optimálisan osztja el a fékerőt mind a négy kerék között, ezáltal javítja a fékhatékonyságot és a menetstabilitást.

TCS (kipörgésgátló rendszer)

A TCS automatikusan szabályozza az indulás és gyorsítás alatti hajtóerőt, hogy megelőzze a kerekek kipörgését, így fenntartva a menetstabilitást.

VDC (járműdinamikai szabályozás)

A VDC egy fejlett számítógépes rendszer, amely segít a jármű menetirányának ellenőrzésében extrém vezetési körülmények között. Ha a számítógép eltérést érzékel a kívánt menetirány és a tényleges menetirány között, a VDC rendszer szelektíven fékezheti a jármű egy vagy több kerekét, hogy a jármű a kívánt irányban maradjon.

EBA (elektronikus vészfék-rásegítő)

Vészhelyzet esetén a vezető által a fékpedálra gyakorolt erő általában nem elegendő. Az EBA képes felismerni ezt a gyors, de nem kellő erejű pedálműködtetést, és automatikusan olyan féknyomást hoz létre, amely eléri a blokkolási szintet, így jelentősen lerövidíti a fékutat.

RMI (felborulásgátló rendszer)

Az RMI a kormánykerék elfordítási szögét és az oldalirányú gyorsulást figyelve minél korábban felismeri a jármű felborulási tendenciáját, és egy vagy több kerékre történő fékezéssel igyekszik maximálisan megakadályozni a borulást.

HHC visszagurulás-gátló

Ha a jármű emelkedőn halad, a HHC megakadályozza, hogy a jármű visszaguruljon, miután a vezető felengedi a fékpedált. A vezetőnek AT modelleknél legfeljebb 2 másodperc, MT modelleknél legfeljebb 3 másodperc áll rendelkezésre, hogy a fékpedálról a gázpedálra váltsa a lábát az emelkedőn való elinduláshoz.

AUTOHOLD

Megjegyzés: EPB-vel felszerelt járművekre vonatkozik.

Az ESC együtt működik az EPB-vel, hogy segítsen a járművet bármilyen álló helyzetben rögzíteni anélkül, hogy folyamatosan nyomni kellene a fékpedált. A konkrét használathoz lásd az e fejezetben szereplő „Auto hold” részt.

HDC (lejtmenetvezérlés)

Ha a jármű hosszú, meredek lejtőn halad lefelé, és a sebessége egy meghatározott tartományon belül van, nincs szükség a fékpedál és a gázpedál használatára. A jármű automatikusan alacsony sebességgel fog haladni, biztosítva a stabil lejtmenetet. Ekkor a vezető a fékpedál és a gázpedál használatával korrigálhatja a rendszer által automatikusan szabályozott sebességet.

A HDC kapcsoló a multimédiás rendszer kijelzőjén található. Ezzel a kapcsolóval lehet a HDC rendszert be- vagy kikapcsolni.

Ha a jármű sebessége 35–60 km/h tartományban van, a HDC nem működik, de készenléti állapotban van.

Ha a jármű sebessége meghaladja a 60 km/h-t, a HDC funkció automatikusan kikapcsol; újraaktiválásához ismét meg kell nyomni a HDC kapcsolót.

Amikor az gyújtókapcsoló „ON” állásban van, a HDC alapértelmezetten kikapcsolt állapotban van, míg az ESC többi funkciója készenléti állapotban. Ha a HDC kapcsoló be van kapcsolva, a műszeregységen világít a „HDC visszajelző (zöld)”, és a HDC figyelő állapotban van. Ebben az esetben, ha a HDC működésbe lép, a „HDC visszajelző (zöld)” villog; ha pedig világít a „HDC visszajelző (sárga)”, az a HDC hibáját jelzi. Kérjük, vigye a járművet szervizpartnerünkhöz az ESC ellenőrzéséhez. Ha a HDC kapcsoló ki van kapcsolva, a „HDC visszajelző (zöld)” kialszik a műszeregységen, és a HDC funkció kikapcsol.

Megjegyzés: A HDC funkció segít a vezetőnek egyenletesen, kis sebességgel lejtőn lefelé haladni, és nem javasolt a funkció bekapcsolása nem lejtős úton.

Utasítások az ESC kikapcsolására a 4WD rendszer 4L módjában

Megjegyzés: 4WD rendszerrel felszerelt járművekre vonatkozik.

Annak érdekében, hogy a jármű nehéz és csúszós úton való elakadásból ki tudjon szabadulni, az ESC rendszer automatikusan kikapcsol, miután a 4WD rendszer megerősítetten 4L módba kapcsolt; ekkor az „ESC OFF visszajelző (sárga)” folyamatosan világít, és az ESC OFF kapcsoló nem használható. Amikor a 4WD rendszer megerősítetten AUTO/2H/4H módba kapcsol vissza, az ESC rendszer automatikusan újra bekapcsol, és ekkor az „ESC OFF visszajelző (sárga)” kialszik. Lásd a „4WD rendszer” részt a 4WD rendszer 4L módjáról szóló részletes információkért.

Óvintézkedések ESC-vel felszerelt jármű vezetéséhez

Az ESC képes érzékelni és elemezni a jármű állapotát, és megelőző intézkedéseket hozni a hibás vezetési műveletek korrigálásával. Azonban minden rendszernek vannak korlátai, és semmilyen biztonsági eszköz nem nyújt teljes biztonságot, ha a vezető vakmerően, túlzott sebességgel vezet.

EPB (elektromos rögzítőfék)

Megjegyzés: EPB-vel felszerelt járművekre vonatkozik.

Az EPB kapcsoló Ⓟ kézi váltós modell esetén az utasoldali műszerfalon található. Az EPB kapcsolóval lehet szabályozni a rögzítőfék meghúzását vagy kioldását. Az EPB kioldó kapcsoló Ⓟ automata váltós modell esetén az utasoldali műszerfalon található, és az EPB kapcsoló a rögzítőfél kioldására szolgál;

Az EPB húzókapcsoló integrálva van a váltókar P gombjával. Ha a jármű álló helyzetben van, nyomja meg a P gombot, és a jármű P fokozatba kapcsol, ekkor az EPB is meghúzódik, ezzel valósul meg a parkolási funkció.

Használati utasítás EPB használata előtt

- Az gyújtókapcsoló ACC/ON állásban van, és az EPB bármikor használható. Akkumulátor túlzott lemerülésének megelőzése érdekében, ha a jármű nem halad, kerülje az EPB kapcsoló ismételt működtetését. EPB nem húzható be vagy oldható ki, ha az akkumulátor töltöttsége nem elegendő.
- A jármű rendelkezik „vezetés közbeni EPB-kioldás” funkcióval, amely megakadályozza a nem szándékos elgurulást. Ha a jármű vonóereje nagyobb, mint a csúszási erő, az EPB automatikusan kiold.
- Ha a jármű normál fékműködése meghibásodik, a vészfék funkció továbbra is képes megállítani a járművet. A részletekért lásd az „Vészfék funkció” című részt ebben a fejezetben.
- Kismértékű zaj előfordulhat az elektronikus rögzítőfék be- vagy kikapcsolásakor, ez normális jelenség, ne aggódjon.
- Ha a jármű áramellátása megszűnik, a rögzítőfék meghúzott állapotában nem oldható ki, illetve kioldott állapotban nem húzható be – kérjük, csatlakoztasson külső áramforrást.
- Ha az „EPB visszajelző (piros)” nem világít vagy nem alszik ki, amikor az EPB kapcsolót működteti, vagy az „EBP hiba figyelmeztető lámpa (sárga)” világít, és az EPB nem oldható ki normál működéssel, kérjük, forduljon szervizpartnerünkhöz.
- Ne használja az EPB-t 30%-nál nagyobb lejtésű úton, ellenkező esetben a jármű elcsúszhat. Ha az EPB nem képes teljesen lefékezni a járművet ilyen lejtésű úton történő parkolásnál, a vezető a fékpedál lenyomásával megakadályozhatja az elgurulást.

EPB (elektromos rögzítőfék)

Kézi behúzás

1 A gyújtókapcsoló „ON” állásban van, vagy a motor jár.

2 Tartsa a járművet álló helyzetben.

3 Húzza fel az EPB kapcsolót Ⓟ (kézi sebességváltós modell esetén), vagy nyomja meg a váltókar oldalán található P gombot

(automata sebességváltós modell esetén) a rögzítőfék meghúzásához. Ha a műszeregységen világít az „EPB (elektromos rögzítőfék) visszajelző lámpa (piros)”, az azt jelzi, hogy a rögzítőfék sikeresen működésbe lépett.

4 Parkoláskor állítsa a váltókart N fokozatba (kézi váltós modell), vagy P fokozatba (automata váltós modell).

5 Ha a jármű lejtőn áll, kérjük, fordítsa el a kormánykereket úgy, hogy a jármű elgurulás esetén a járdaszegély felé irányuljon.

Automatikus behúzás

Ha az gyújtókapcsoló ki van kapcsolva, és a jármű álló helyzetben van, a rögzítőfék automatikusan behúzódik, és a műszeregységen világít az „EPB visszajelző (piros)” a jármű véletlen elgurulásának megelőzése érdekében.

Figyelem
Ha a jármű áramellátása megszakad, a kioldott rögzítőfék nem húzható be újra. Ebben az esetben állítsa a váltókart P fokozatba a jármű rögzítéséhez.

Automatikus behúzás funkció letiltva.

Ha bizonyos speciális körülmények között (például járműmosáskor vagy hideg időben, amikor jég képződhet a féktárcsákon) nincs szüksége az EPB automatikus behúzás funkciójára, kapcsolja ki az EPB-t az gyújtókapcsoló kikapcsolása előtt 3 másodpercen belül az EPB kapcsoló megnyomásával.

Ha az „EPB visszajelző (piros)” nem világít, a jármű nem hajtja végre az automatikus behúzást.

Elindulás

EPB kézi kioldása

1 Kapcsolja az gyújtókapcsolót ACC/ON állásba.

2 Nyomja le a fékpedált.

3 Nyomja meg az EPB kapcsolót Ⓟ, és a rögzítőfék kiold. Ha az „EPB visszajelző (piros)” kialszik, az EPB kioldása megtörtént.

EPB kioldása elindulással

⚠ Ha a jármű áll és a motor jár, ha fokozat van kapcsolva, soha ne nyomja le a gázpedált. Ellenkező esetben a jármű azonnal elindulhat, ami balesetveszélyes lehet.

1 A gyújtókapcsoló be van kapcsolva, és az ajtók zárva vannak.

2 A vezető becsatolta a biztonsági övet.

3 A sebességváltó fokozatban van.

4 A gázpedál le van nyomva. Vízszintes úton vagy lejtőn történő elinduláskor nyomja le a gázpedált, és amikor a vonóerő meghaladja a csúszási erőt, a rögzítőfék automatikusan kiold. A műszeregységen az „EPB visszajelző

(piros)” kialszik, és a jármű elindul.

Vészfékezési funkció

Az EPB kapcsoló meghúzása és tartása aktiválja a vészfékezési funkciót. Ekkor a jármű aktiválja a

hidraulikus fékrendszert mind a négy kerék fékezéséhez, és a fékhatás olyan, mintha erőteljesen lenyomnánk a fékpedált. A vészfékezés akkor szűnik meg, ha az EPB kapcsolót elengedi, vagy a gázpedált erőteljesen lenyomja.

Megjegyzés: Ez a funkció akkor használható, ha a normál fékrendszer működése meghibásodott.

Auto Hold (automatikus féktartás)

Az auto hold kapcsoló Ⓐ a műszerfalon található. Ezzel a kapcsolóval vezérelhető az auto hold funkció be- vagy kikapcsolása.

Az auto hold rendszer segíti a vezetőt a vezetési fáradtság csökkentésében, ha a jármű gyakran kerül piros lámpához vagy ismételten megáll és elindul. Az auto hold funkció lehetővé teszi a rögzítőfék automatikus oldását elinduláskor, valamint a jármű automatikus rögzítését, amikor az álló helyzetben van.

Auto hold bekapcsolása

Figyelem
Az auto hold funkció engedélyezéséhez az alábbi feltételek teljesülhetnek: a vezető ajtaja zárva van; a biztonsági öv be van csatolva; a motor be van indítva.

Nyomja meg az auto hold kapcsolót Ⓐ, a kapcsolón lévő visszajelző világít, és a műszeregységen

AUTO HOLD

megjelenik az „auto hold visszajelző (fehér/fekete)”. Miután a jármű megállt, ha a műszeregységen villog az „auto hold visszajelző (zöld)”, az auto hold funkció működik, és a vezető felengedheti a fékpedált. Amikor az auto hold funkció működésbe lép, először az ESC nyomástartó rögzítést hajtja végre, majd ha a jármű még mindig álló helyzetben van, az ESC kérni fogja az EPB rögzítését

5 perc elteltével. Az „auto hold visszajelző (zöld)” kialszik, és az „EPB visszajelző (piros)” világít.

Az auto hold folyamat során, ha az ajtót kinyitják vagy a biztonsági övet kikapcsolják, az EPB működésbe lép. Az „auto hold visszajelző (zöld)” kialszik, és az „EPB visszajelző (piros)” világít.

Ha a gázpedált a szokásos módon lenyomja, a rögzítőfék automatikusan kiold, és a jármű elindul. A műszeregységen az „auto hold visszajelző (fehér/fekete)” folyamatosan világít, az auto hold funkció készenléti állapotban van.

Auto hold kikapcsolása

Nyomja meg az auto hold kapcsolót Ⓐ, a kapcsolón lévő visszajelző kialszik, a műszeregységen az „auto hold visszajelző (zöld)” kialszik, és az auto hold funkció kikapcsol.

Ne használja az auto hold funkciót 30%-nál nagyobb lejtésű úton, ellenkező esetben a jármű elcsúszhat.

Ha a műszeregységen világít az „auto hold visszajelző (sárga)”

, és az auto hold rendszer meghibásodik, azonnal hajtson szervizpartnerbe járműellenőrzésre.

Figyelmeztető lámpák

A fékrendszerhez kapcsolódó figyelmeztető lámpák közé tartoznak: „fékrendszer figyelmeztető lámpa (piros)”, „ABS figyelmeztető lámpa (sárga)”, „EBD figyelmeztető lámpa (piros)”, „ESC visszajelző (sárga)”, „ESC OFF visszajelző (sárga)”, „EPB visszajelző (piros)”, „EPB hiba figyelmeztető lámpa (sárga)”, „auto hold visszajelző (zöld)” és „HDC visszajelző (zöld)”, lásd a „Figyelmeztető lámpák és visszajelzők” részt a „Vezetés előtt” fejezetben.

Sebességtartó automatika (tempomat) rendszer

A tempomat veszélyes lehet olyan helyeken, ahol nem lehet biztonságosan, állandó sebességgel közlekedni. Ezért ne használja a tempomatot kanyargós utakon vagy sűrű forgalomban. Csúszós úton történő használata szintén veszélyes. Az ilyen utakon a gumiabroncsok tapadása gyorsan változhat, ami túlzott kerékcsúszáshoz vezethet, és elveszítheti az irányítást. Ne használja a tempomatot csúszós úton.

Járműve fel lehet szerelve tempomat rendszerrel. A tempomat lehetővé teszi a sebesség 40 km/h vagy afölötti értéken tartását anélkül, hogy folyamatosan nyomná a gázpedált. A tempomat rendszer nem működik 40 km/h alatti sebességnél.

Biztonsági okokból a jármű indítása után szükséges érzékelni az érvényes fékjelzést, mielőtt a tempomat rendszer aktiválható lenne.

Ha a jármű kipörgésgátlóval vagy elektronikus menetstabilizálóval van felszerelve, a rendszer a kerekek kipörgésének korlátozását kezdi meg, amikor a tempomat aktív. Ilyen esetben a tempomat automatikusan kikapcsol.

Tempomat beállításai

Tempomat bekapcsolása

Ha a tempomat bekapcsolva marad, miközben nem használja, véletlenül megérintheti a kapcsolót, és aktiválhatja a tempomatot. Ez megijesztheti, és elveszítheti az uralmát a jármű felett. Ezért tartsa a tempomat kapcsolóját „Kikapcsolt” állásban, amíg

valóban nem szeretné használni a tempomatot. funkció.

A tempomat kapcsolója a kormánykeréken található.

: tempomat be-/kikapcsoló kapcsoló. Ezzel a kapcsolóval lehet a tempomat rendszert be- vagy kikapcsolni. A műszeregységen a „tempomat visszajelző” ennek megfelelően világít vagy kialszik.

: tempomat törlés kapcsoló. Nyomja meg ezt a gombot a tempomat kikapcsolásához úgy, hogy a beállított sebesség megmaradjon a memóriában.

RES+: tempomat visszaállító/gyorsító kapcsoló. A tárolt sebesség visszahívásához nyomja meg ezt a kapcsolót; ismételt megnyomásával gyorsíthat (alkalmanként 1 km/h-val).

SET-: tempomat beállító/lassító kapcsoló. Nyomja meg ezt a gombot a kívánt sebesség beállításához. Ezután a tempomat aktiválódik, és a műszeregységen zöld színnel világít a „tempomat visszajelző”. Ha a tempomat működik, nyomja meg ezt a gombot a lassításhoz (minden megnyomás 1 km/h csökkenést eredményez).

Sebesség beállítása

1 Nyomja meg a tempomat rendszer bekapcsolásához. Eközben a műszeregységen világít a „tempomat visszajelző (fehér/fekete)”.

2 Gyorsítson a kívánt sebességre.

Megjegyzés: Ez a sebesség legalább 40 km/h kell legyen.

3 Nyomja meg a SET- kapcsolót, majd engedje fel. Ekkor a pillanatnyi sebesség el lesz mentve és fenntartva, és a műszeregységen zöldre vált a „tempomat visszajelző”.

4 Engedje fel a gázpedált, ezután a jármű állandó sebességgel fog haladni. A tempomat funkció kikapcsol, ha a féket működteti.

Beállított sebesség visszaállítása

Ha már beállított egy tempomat sebességet, a tempomat funkció kikapcsol, ha lenyomja a fékpedált vagy megnyomja az gombot, de a memóriában tárolt sebesség nem törlődik. A beállított sebesség visszaállításához nyomja meg a RES+ kapcsolót, ha a jármű sebessége eléri a 40 km/h-t vagy afölötti értéket, és a jármű visszatér az előre beállított értékre.

Gyorsítás aktív tempomat mellett

Kétféle módon lehet gyorsítani:

- Gyorsítson a gázpedál lenyomásával.
- Ha a tempomat már aktív, nyomja meg és tartsa lenyomva a RES+ kapcsolót, amíg a jármű el nem éri a kívánt sebességet, majd engedje fel. Kis lépésekben történő gyorsításhoz nyomja meg a RES+ kapcsolót, majd engedje fel. Minden egyes alkalommal a jármű kb. 1 km/h-val gyorsul.

Lassítás aktív tempomat mellett

Ha a tempomat már aktív:

- Nyomja meg és tartsa lenyomva a SET- kapcsolót, amíg a jármű el nem éri a kívánt sebességet, majd engedje fel.
- Kis lépésekben történő lassításhoz nyomja meg a SET- kapcsolót, majd engedje fel. Minden egyes alkalommal a jármű kb. 1 km/h-val lassul.

Előzés aktív tempomat mellett

Gyorsítson a gázpedál lenyomásával. Ha felengedi a gázpedált, a jármű visszalassul az előzőleg beállított tempomat sebességre.

Tempomat használata lejtőkön

A tempomat teljesítménye lejtőn a sebességtől, terheléstől és a lejtő meredekségétől függ. Emelkedőn haladva szükséges lehet a gázpedál lenyomása a sebesség fenntartásához. Lejtőn haladva szükséges lehet a fékezés vagy visszaváltás az alacsonyabb sebességfokozatba a sebesség megtartása érdekében. A tempomat funkció kikapcsol, ha a féket működteti.

Tempomat megszakítása

A tempomat háromféleképpen kapcsolható ki:

- Enyhén nyomja le egyszer a fékpedált; a műszeregységen a „tempomat visszajelző” zöldről fehér/feketére vált, jelezve, hogy a tempomat inaktív.
- Nyomja meg az gombot.
- Nyomja meg az gombot a tempomat rendszer teljes kikapcsolásához. A tempomat sebessége nem állítható vissza.

Memóriában tárolt sebesség törlése

A tempomat memóriájában tárolt sebesség törlésre kerül, ha megnyomja az gombot, vagy kikapcsolja az gyújtókapcsolót.

Parkolássegítő rendszer

Megjegyzés: A járművön található parkolássegítő rendszer típusa a megvásárolt jármű tényleges felszereltségétől függ.

Parkolóradar

A parkolássegítő rendszer nem mindig megbízható, és csak segédletként szolgál! A parkolóradar nem érzékelhet minden típusú akadályt, beleértve a vékony tárgyakat (például dróthálókat és köteleket), a talajhoz közeli kis tárgyakat, kúpos tárgyakat és egyes, nem fényvisszaverő felületeket.

A parkolóradar szenzorainak felülete legyen mentes kosztól, jégtől és hótól. A szenzorok felületén lévő lerakódás rontja azok működését. Ezért kerülje, hogy járműmosáskor közvetlenül, kis távolságról, nagy nyomású vízsugárral mossa a parkolóradar szenzorait.

Két parkolóradar szenzor található a hátsó lökhárítón, amelyek a jármű mögötti területet pásztázzák az akadályok érzékelése céljából. Ha akadályt érzékelnek, a szenzorok kiszámítják annak távolságát a jármű hátuljától, és hangjelzéssel figyelmeztetik a vezetőt. Rendkívül fontos, hogy ez a rendszer csupán parkolássegítő rendszer, és nem helyettesíti a vezető megfigyelését és személyes ítélőképességét.

A parkolóradar segédrendszer működési állapota

Amikor hátrameneti fokozatba kapcsol, a parkolássegítő rendszer 0,5 másodperces hangjelzést ad ki, jelezve, hogy a működés automatikusan elindult. Más fokozat kiválasztásakor a parkolássegítő rendszer leáll.

Megjegyzés: Ha a rendszer 3 másodperces hangjelzést ad ki, miután „R" fokozatba kapcsolt, az a rendszer hibáját jelzi. Forduljon mielőbb szervizpartnerünkhöz.

Hátramenet során:

Ha a jármű körülbelül 150 cm-re van a hátsó akadálytól, a rendszer riasztó hangjelzést kezd kiadni. Ahogy a jármű közeledik az akadályhoz, a hangjelzés egyre sűrűbbé válik.

Ha a jármű távolsága a hátsó akadálytól kevesebb mint 30 cm, a rendszer folyamatos hangjelzést ad ki. Ebben a pillanatban, ha tovább tolat, az akadályt már nem lehet hatékonyan érzékelni.

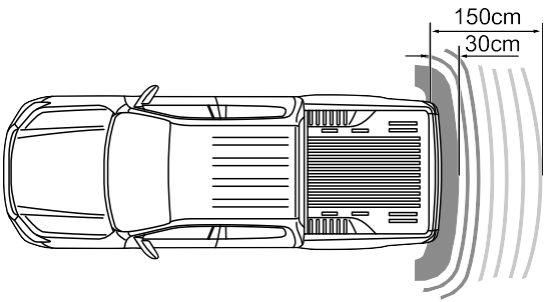

Első és hátsó szenzorok

A parkolássegítő rendszer nem mindig megbízható, és csak segédeszközként szolgál! A parkolóradar nem érzékelhet minden típusú akadályt, beleértve a vékony tárgyakat (például dróthálókat és köteleket), a talajhoz közeli kis tárgyakat, kúpos tárgyakat és egyes nem visszaverő felülettel rendelkező tárgyakat.

A parkolóradar szenzorainak felülete legyen mentes kosztól, jégtől és hótól. A szenzorok felületén lévő lerakódás rontja azok működését. Ezért kerülje, hogy járműmosáskor közvetlenül, kis távolságról, nagy nyomású vízsugárral mossa a parkolóradar szenzorait.

Két érzékelő található az első lökhárítóban, amelyek a jármű előtti területet pásztázzák, és két érzékelő található a hátsó lökhárítóban, amelyek a jármű mögötti területet figyelik az akadályok érzékelése érdekében. Ha a rendszer akadályt észlel, kiszámítja annak távolságát a járműtől, és hangjelzéssel ad tájékoztatást a vezetőnek. Rendkívül fontos, hogy ez a rendszer csupán parkolássegítő rendszer, és nem helyettesíti a vezető megfigyelését és személyes ítélőképességét.

Hátsó parkolássegítő rendszer működési állapota

Ha hátrameneti fokozatba kapcsol, a hátsó parkolássegítő rendszer automatikusan bekapcsol. Ha kiveszi hátrameneti fokozatból, a hátsó parkolássegítő rendszer automatikusan készenléti állapotba kerül.

Első parkolássegítő rendszer működési állapota

Amikor hátrameneti fokozatba kapcsol, és a jármű sebessége kevesebb mint 15 km/h, az első parkolássegítő rendszer automatikusan bekapcsol. Ha „D” vagy „N” fokozatba kapcsol, és a jármű sebessége kevesebb mint 15 km/h, az első parkolássegítő rendszer érzékelési funkciója aktiválódik.

Megjegyzés: Ha a kijelző 3 másodperces hangjelzést ad ki, miután a parkoássegítő rendszer bekapcsolt, az a rendszer hibáját jelzi. Forduljon mielőbb szervizpartnerünkhöz.

Első radar kapcsoló

Az első radar kapcsoló érintőgomb formájában található a multimédiás rendszer kijelzőjén, amellyel az első radar manuálisan be- vagy kikapcsolható (készenléti állapot). Ha az első radar kapcsoló aktív, nyomja meg egyszer a gombot az első radar bekapcsolásához (készenlét), majd nyomja meg újra a kikapcsolásához (aktív állapotból készenlétbe).

Hátramenet során:

Ha a jármű körülbelül 150 cm-re van a hátsó akadálytól, illetve körülbelül 60 cm-re az első akadálytól, a rendszer riasztó hangjelzéseket kezd kiadni. Ahogy a jármű közeledik az akadályhoz, a hangjelzés egyre sűrűbbé válik.

Ha a jármű távolsága az elülső vagy hátsó akadálytól kevesebb mint 30 cm, a rendszer folyamatos hangjelzést ad ki.

Ebben a pillanatban, ha tovább tolat, a rendszer már nem képes hatékonyan érzékelni az akadályt.

Megjegyzés: Amikor az első parkolássegítő rendszer „D" vagy „N" fokozatban működik, az első radar normál működési körülmények között érzékeli az akadályokat, és hangjelzéseket ad ki. Ha az akadály távolsága 3 másodpercig nem változik, a rendszer leállítja a riasztási jeladást. Ha a távolság ismét változik, az első parkolássegítő rendszer újraindítja a riasztást.

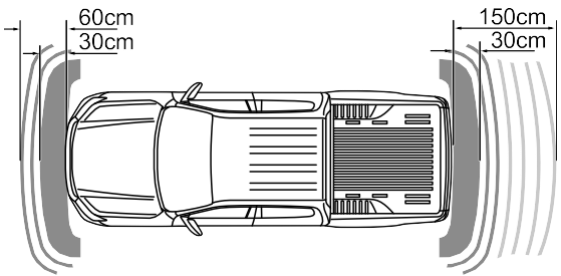

Parkolókamera

A parkolókamera segédrendszer nem mindig megbízható, és csak segédeszközként szolgál! A korlátozott látómező miatt a parkolókamera nem érzékel minden, a látómezőn kívül eső akadályt.

Parkolókamera segédrendszer működési állapota

Ha hátrameneti fokozatba kapcsol, a multimédiás rendszer kijelzője átvált a tolatókamera üzemmódba, és megjeleníti a jármű mögötti képet a vezető tolatás közbeni tájékoztatására.

Ha másik fokozatba kapcsol, a tolatókamera parkolássegítő rendszer leáll, és a kijelző visszatér a tolatás előtti állapotba.

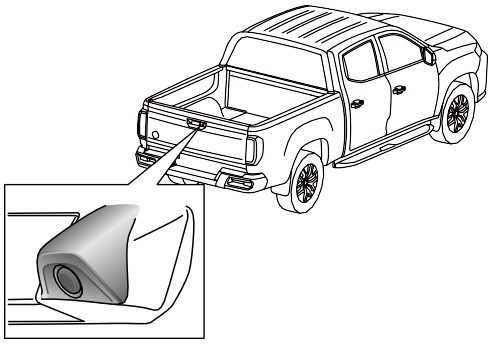

Megjegyzés: Amikor a jármű tolatásba kapcsol, a kamerák statikus tolatási pályákat jelenítenek meg a multimédiás rendszer kijelzőjén, a vízszintes síkot alapul véve, a jármű mögötti területet piros, sárga és zöld vonalakkal szakaszokra bontva jelölik.

360°-os körkamera rendszer

⚠ A parkolássegítő rendszer nem mindig megbízható, és csak segédeszközként szolgál! A korlátozott látómező miatt a parkolókamera nem érzékel minden, a látómezőn kívül eső akadályt.

A 360°-os körkamera rendszer 4 kamerát tartalmaz, amelyek a jármű karosszériájának elején, hátulján, bal és jobb oldalán vannak elhelyezve.

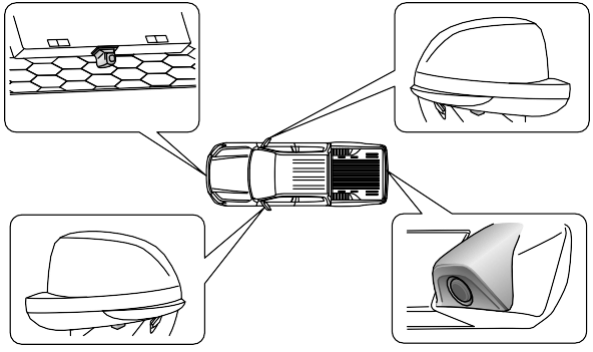

A 360°-os körkamera rendszer működési állapota

Ha hátrameneti fokozatba kapcsol, a multimédiás rendszer kijelzője automatikusan átvált a 360°-os körkamera felületre,

és a kép alapján megítélheti a jármű és az akadály közötti relatív pozíciót. További információért lásd a multimédiás rendszer főegységének kezelési útmutatóját.

Ha a jármű sebessége kevesebb mint 25 km/h, nyomja meg a 360° körkamera gombot a multimédiás rendszer kijelzőjén a 360°-os körkamera rendszer bekapcsolásához. Ekkor a kijelző a jármű aktuális műveletének megfelelően balra kanyarodás, jobbra kanyarodás vagy normál haladás nézetre vált.

Megjegyzés: A megtekinteni kívánt területet a multimédiás rendszer kijelzőjén az első, hátsó, bal vagy jobb gomb megérintésével választhatja ki.

Vezetéstámogató rendszer

Megjegyzés: A járművén található fejlett vezetéstámogató rendszer típusa az Ön által megvásárolt jármű tényleges felszereltségétől függ.

Kamera

Az előre néző kamera a belső visszapillantó tükörnél, a szélvédő belső oldalán van felszerelve. Az előre néző kamera biztosítja a célérzékelést a vezetéstámogató rendszer számára.

Figyelem
Ha a kamera szenzorának hardveres sérülése történik, azt javítani vagy cserélni kell. Javasoljuk, hogy járművét vigye szervizpartnerünkhöz javításra, soha ne cserélje ki saját kezűleg. Tilos rendszámtábla-keretet vagy egyéb tárgyakat felszerelni az első/hátsó rendszámtáblára, hogy elkerülhető legyen a kamera vagy a radar szenzor zavarása; a rendszámtábla rendszeres karbantartása szükséges, hogy a deformáció ne befolyásolja a radar szenzor teljesítményét. Nem minden forgalmi környezet, időjárási és vezetési körülmény alkalmas a kamera megfelelő működésére, ezért komplex környezetben vagy rossz időjárás esetén kérjük, vezessen óvatosan.

Kamera karbantartása

A kamera megfelelő működésének fenntartása érdekében ügyeljen arra, hogy a kamera elülső részén ne legyen idegen anyag, például por, jég, hó vagy víz.

A kamera cserélt egységszerkezetének gyári alkatrésznek kell lennie. Alkatrészcserét követően a kamerát újra kell kalibrálni szervizpartnerünkben, annak érdekében, hogy a jármű összes rendszere a kamera alapján megfelelően működjön.

Szolgáltatási korlátozások

Ha a kamera nem működik megfelelően, akkor a kamerán alapuló észlelési információt nyújtó funkciók korlátozottak vagy rendellenesek lehetnek.

A kamera észlelési hatótávolsága és képessége korlátozott, ezért nem tudja érzékelni a hatókörén kívüli célpontokat.

A kamera teljesítménye a következő környezetekben korlátozott lehet:

- A kamera látómezője akadályozott, és felülete szennyezett, például porral, jéggel és hóval, vízzel, zúzmarával stb.
- Gyenge fényviszonyok vagy alacsony látótávolság esetén.
- Közvetlen napfény miatti túlzott fényterhelés.
- Hirtelen fényváltozás (pl. alagútba be- vagy kilépés).
- Kamera rázkódása egyenetlen útfelületen vagy egyéb tényezők miatt.

Radar

Milliméterhullámú radar található az első hűtőrácsban vagy a hátsó lökhárítóban (egyes modellek 3 milliméterhullámú radarral vannak felszerelve). A milliméterhullámú radar biztosítja a célérzékelést a vezetéstámogató rendszer számára.

Figyelem
A radarérzékelő érzékelési teljesítményének romlásának elkerülése érdekében szigorúan tilos a karosszéria és az első/hátsó lökhárító festése vagy módosítása engedély nélkül. Ha a radarérzékelő hardvere sérült, azt javítani vagy cserélni kell. Javasoljuk, hogy járművét vigye szervizpartnerünkhöz javításra, soha ne cserélje ki saját kezűleg. Tilos rendszámtábla-keretet vagy egyéb tárgyakat felszerelni az első/hátsó rendszámtáblára, hogy elkerülhető legyen a kamera vagy a radar szenzor zavarása; a rendszámtábla rendszeres karbantartása szükséges, hogy a deformáció ne befolyásolja a radar szenzor teljesítményét. Nem minden forgalmi környezet, időjárási és vezetési körülmény alkalmas arra, hogy a radarérzékelő megfelelően működjön, ezért komplex környezetben vagy rossz időjárás esetén kérjük, vezessen körültekintően.

Radar karbantartása

A radar megfelelő működésének fenntartása érdekében ügyeljen arra, hogy a radar elülső részén ne legyen idegen anyag, például por, jég, hó vagy víz.

Ha idegen anyag van a radar előtt, tisztítsa meg puha ruhával. Soha ne használjon nagynyomású vízsugarat, és ne sértse meg a radar elülső felületét.

A radarérzékelő cserélt egységszerkezetének gyári alkatrésznek kell lennie. Alkatrészcserét követően a radarérzékelőt újra kell kalibrálni szervizpartnerünkben, annak érdekében, hogy a radarérzékelőn alapuló járműrendszerek megfelelően működjenek.

Szolgáltatási korlátozások

Ha a radar nem működik megfelelően, akkor a radarérzékelésen alapuló funkciók korlátozottak vagy rendellenesek lehetnek.

A radar érzékelési tartománya és képessége korlátozott, így nem tudja észlelni a hatótávolságán kívüli célpontokat.

A radar teljesítménye a következő környezetekben korlátozott lehet:

- A radar felületét idegen anyag (pl. por, jég, hó, víz stb.) borítja.
- A radar által észlelt tárgyak hullámelnyelő anyagot tartalmazhatnak (pl. pamut anyagok).
- Rossz időjárási viszonyok, például erős eső, hó, köd stb.
- Radar rázkódása egyenetlen útfelületen vagy egyéb tényezők miatt.

FCW és AEB (ütközéssegítő rendszer)

Az ütközéssegítő rendszer az FCW-t (frontális ütközésre figyelmeztetés) és az AEB-t (automatikus vészfékezés) tartalmazza. Az FCW funkció vizuális és hangjelzéssel figyelmezteti a vezetőt a jármű előtt lévő gyalogosokra, kerékpárosokra vagy más járművekre. Ha a vezető nem tesz megfelelő lépéseket ésszerű időn belül, a rendszer aktiválja az AEB funkciót.

Az ütközéssegítő funkció sürgős és azonnali fékezést hajthat végre a különféle ütközési kockázatok kezelése érdekében. Ez kellemetlen érzést kelthet a vezetőben, ilyen esetben a vezetőnek aktív fékezést kell végrehajtania.

Ha az ütközési kockázat tovább nő, a rendszer erőteljes fékezést hajt végre, és normál körülmények között megállítja a járművet. A legtöbb vezető számára ez nem szokványos vezetési stílus, ezért kényelmetlennek érezhetik. Miután az ütközéssegítő funkció sikeresen elkerülte az ütközést az elöl haladó járművel, a jármű egy ideig álló helyzetben marad, ekkor a vezetőnek mielőbb cselekednie kell.

Általánosságban elmondható, hogy az ütközéssegítő funkció a vezető vagy utasok számára észrevétlen marad mindaddig, amíg a jármű közel nem kerül az ütközéshez. Az ütközéssegítő funkció akkor aktiválódik, amikor a vezetőnek már előzetesen fékeznie kellene, de nem minden körülmények között képes segítséget nyújtani.

Funkció be- vagy kikapcsolása

Bekapcsolt üzemmód

A jármű indításakor az ütközéssegítő funkció alapértelmezés szerint bekapcsolva van.

Ha kikapcsolta a funkciót, és ismét be szeretné kapcsolni, állítsa be a középkonzol kiejlzőjén:

Beállítások -> Fejlett vezetéstámogatás -> Ütközéssegítő be.

Ha a funkció aktiválva van, az „FCW (frontális ütközésre figyelmeztetés)/AEB (Automatikus vészfékezés) figyelmeztető lámpa (sárga)” kialszik a műszeregységen.

Kikapcsolt üzemmód

A középkonzol kijelzőjén állítsa be: Beállítások -> Fejlett vezetéstámogatás -> Ütközéssegítő ki.

Ha a funkció ki van kapcsolva, az FCW és AEB funkciók egyszerre letiltásra kerülnek, és az „FCW figyelmeztető lámpa/AEB figyelmeztető lámpa (sárga)” folyamatosan világít a műszeregységen.

Érzékenység beállítása

A középkonzol kijelzőjén válassza ki az Ütközéssegítő menüpontot, majd kattintson a jobb oldalon található „…” vagy „>” gombra; ekkor megjelennek az „Alacsony”, „Normál” és „Magas” opciók – válassza ki az Ön igényeinek megfelelő érzékenységi szintet.

Információs figyelmeztetés

- Vizuális riasztás
  - Visszajelző figyelmeztetés: A frontális ütközésre figyelmeztetés során az „FCW (frontális ütközésre figyelmeztetés)/AEB (Automatikus vészfékezés) figyelmeztető lámpa (sárga)” villog; az automatikus vészfékezés során a „FCW (frontális ütközésre figyelmeztetés) / AEB (Automatikus vészfékezés) figyelmeztető lámpa (piros)” villog.
  - Szöveges emlékeztető: Ütközésveszély / automatikus vészfékezés.
- Hangjelzés: A multimédiás rendszer hangszórója riasztást ad ki.

Figyelem
Az ütközéssegítő egy kiegészítő funkció, amely nem képes minden vezetési, forgalmi, időjárási és útviszony mellett működni, és nem helyettesíti a vezetést és a pontos ítélőképességet. A rendszer teljesítményét egyéb tényezők is ronthatják, ezért a vezetőnek körültekintően kell vezetnie, és nem szabad kizárólag a rendszerre hagyatkoznia. Az ütközéssegítő használata előtt a vezetőnek meg kell ismernie a rendszer korlátait a jelen szakaszban leírtak szerint.

Figyelem
Az ütközéssegítő által használt elülső kamera és elülső milliméterhullámú radar érzékelési tartománya korlátozott, ezért nem szabad kizárólag a rendszerre támaszkodni az ütközések megelőzésében. A vezetőnek mindig körültekintően kell vezetnie, és nem szabad a rendszerre hagyatkoznia. Amikor a rendszer vizuális és hangjelzéseket ad, a vezetőnek azonnal további intézkedéseket kell tennie az ütközési kockázat elkerülése érdekében, és nem hagyatkozhat kizárólag a rendszerre. Az ütközéssegítő által alkalmazott első kamerakép és első milliméterhullámú radar érzékelési tartománya korlátozott, ezért a vezető nem támaszkodhat kizárólag a rendszerre az ütközések megelőzésében. A rendszer működéséből eredően előfordulhat, hogy riasztás vagy fékezés történik akkor is, ha ténylegesen nincs ütközésveszély. A vezetőnek mindig figyelemmel kell kísérnie a forgalmi környezetet, és haladéktalanul meg kell tennie a szükséges intézkedéseket. Az ütközéssegítő rendszer működési tartománya 8 km/h és 130 km/h között van. Ha az ütközéssegítő aktiválva van, és az „FCW (frontális ütközésre figyelmeztetés)/AEB (Automatikus vészfékezés) figyelmeztető lámpa (sárga)” folyamatosan világít, forduljon szervizpartnerünkhöz javításra.

Szolgáltatási korlátozások

- Ha a jármű sebessége 8 km/h alatt van, a rendszer nem ad figyelmeztetést. A rendszer zsúfolt úton, alacsony sebesség miatt történő időszakos aktiválása kellemetlen vezetési élményt nyújthat.
- funkció aktív, a vezetőnek biztosítania kell a biztonsági öv megfelelő bekapcsolását, ellenkező esetben az AEB nem működik.
- Biztosítsa, hogy az ESP (Elektronikus stabilitásprogram) és az ütközéssegítő funkció be legyen kapcsolva, különben az ütközéssegítő nem működik.
- Bizonyos célpontok, például autópálya elválasztók, alagútbejáratok, erős eső vagy jég befolyásolhatják vagy korlátozhatják az érzékelők működését, ezáltal az AEB funkció hatékonyságát is.
- Az ütközéssegítő funkció reakciójának előfeltétele, hogy a célpontnak az érzékelő látómezejében kell lennie és felismerhetőnek kell lennie. Az ütközéssegítő funkció korlátozottan használható az oldalról hirtelen besoroló célpontok, a sávváltás során csak későn érzékelt járművek és az éles kanyarban lévő járművek esetén.
- A rendszer nem reagál állatokra.
- Szélsőséges időjárási körülmények, mint például erős szél, eső, köd stb., rontják a kamera érzékelőképességét, ezáltal csökkentik a rendszer teljesítményét vagy növelik a téves riasztások számát.
- A kamera korlátozásaival kapcsolatban lásd: „Kamera”.
- A radar korlátozásaival kapcsolatban lásd: „Radar”.

LDW (sávelhagyásra figyelmeztetés)

Az LDW funkció támogatást nyújt a vezető számára autópályákon, gyorsforgalmi utakon és hasonló főútvonalakon. Ha a vezető akaratlanul elhagyja a forgalmi sávját, a rendszer figyelmezteti és felszólítja a vezetőt a sávba való visszatérésre, elkerülve a lehetséges baleseteket.

Az LDW funkció akkor aktiválódik, ha a jármű sebessége eléri vagy meghaladja a 60 km/h-t, és az útburkolati jelek láthatók. A rendszer nem küld riasztást alacsony sebességű haladás vagy aktív vezetési manőver (pl. irányjelző használata/vészhelyzeti sávváltás) esetén.

Funkció be- vagy kikapcsolása

Bekapcsolt üzemmód

A jármű indításakor az LDW funkció alapértelmezetten be van kapcsolva.

Ha kikapcsolta, és ismét be szeretné kapcsolni, állítsa be a középkonzol kijelzőjén: Beállítások -> Fejlett vezetéstámogatás -> LKA be.

Kikapcsolt üzemmód

A középkonzol kijelzőjén állítsa be: Beállítások -> Fejlett vezetéstámogatás -> LKA ki.

Ha a funkció deaktiválva van, az „LDW (Sávtartásra figyelmeztetés) / LKA (Sávban tartás asszisztens) figyelmeztető lámpa (sárga)”

folyamatosan világít.

Érzékenység beállítása

A középkonzol kijelzőjén válassza ki az LDW menüpontot, majd kattintson a jobb oldalon található „…” vagy „>” gombra; ezután megjelennek az „Alacsony”, „Normál” és „Magas” opciók – válassza ki az Ön igényeinek megfelelő érzékenységi szintet.

Információs figyelmeztetés

Ha a vezető akaratlanul elhagyja az aktuális sávot, folyamatosan világít, a rendszer figyelmezteti a vezetőt a műszeregységen megjelenő ikon és hangjelzés segítségével, továbbá a megfelelő sávvonal piros színnel jelenik meg a műszeregységen. Ez azt jelenti, hogy a jármű sávelhagyás veszélyének van kitéve, és a vezetőnek haladéktalanul vissza kell térnie az eredeti sávba.

Figyelem
Az LDW csupán figyelmeztető segédfunkció a vezetéshez. A vezető nem hagyatkozhat kizárólag az LDW funkcióra a sávelhagyásra való figyelmeztetéshez, továbbra is felelősséggel tartozik a biztonságos vezetésért. Az LDW nem működik minden vezetési, forgalmi, időjárási és útviszony esetén. Ha a sávtartás asszisztens rendszer meghibásodik, azaz a sávtartó funkció bekapcsolása után az „LDW (Sávtartásra figyelmeztetés)/LKA (Sávban tartás asszisztens) figyelmeztető lámpa (sárga)” folyamatosan világít, kérjük, forduljon szervizpartnerünkhöz javítás céljából.

Szolgáltatási korlátozások

Az LDW nem képes mindig egyértelműen érzékelni a sávvonalakat. A következő körülmények között haszontalan vagy érvénytelen figyelmeztetést kaphat:

- Útfelújítási területeken, éles kanyarokban vagy keskeny utakon.
- Sötét (gyenge fényviszonyok) vagy kedvezőtlen időjárási körülmények esetén (erős eső, hó, köd és szél). A kamera felismerési képessége romlik közvetlen napfény vagy szembejövő erős fény hatására.
- A kamera látómezőjét eltakarja az előtte haladó nagy jármű vagy egy másik közeli jármű. A szélvédőt eltakarja a kamera látómezejében lévő vízpára, por vagy matrica stb.
- A sávvonalak szélessége és minősége nem megfelelő, például kopott vagy részben eltakarva, új és régi sávvonalak együtt vannak jelen, vagy az útépítési szakaszokon sávvonal-változás van. A sávra vetülő fák, nagy tárgyak vagy tájelemek árnyéka nagyméretű árnyékfoltokat képez.
- Az LDW a következő helyzetekben elmulaszthatja a figyelmeztetést vagy helytelen figyelmeztetést adhat:
  - A kamera korlátozásaival kapcsolatban lásd: „Kamera”.
  - Az időjárási körülmények (erős eső, hó, köd, szélsőséges meleg vagy hideg hőmérséklet) megzavarják a kamera működését.

A fenti figyelmeztetések és korlátozások nem fednek le minden olyan helyzetet, amely megzavarhatja az LDW működését. Számos tényező létezik, amely miatt az LDW funkció leállhat. A vezetőnek ébernek kell maradnia, és figyelemmel kell kísérnie az útviszonyokat annak érdekében, hogy időben megfelelő korrekciós intézkedést tehessen a sáv elhagyásának elkerülése érdekében.

LKA (Sávtartó asszisztens)

Bekapcsolt állapotban az LKA funkció a kamera által érzékelt út határvonal-információk alapján meghatározza a jármű helyzetét a sávvonalakhoz képest, és a jármű állapotát, valamint a vezetői beavatkozást figyelembe véve figyelmezteti a vezetőt, vagy kormányzási beavatkozással visszavezeti a járművet az eredeti sávba, ha a vezető akaratlanul elhagyja azt. Ez a funkció egy biztonsági funkció, amely korrigálja a járművet, amikor az a sáv elhagyásának határára ér. Nem sávközép-tartó vagy más kényelmi funkció, ezért a vezetőnek mindig tartania kell a kormánykereket.

Az LKA funkció akkor aktiválódik, ha a jármű sebessége 60 km/h és 120 km/h között van, és az útburkolati jelek jól láthatók. A rendszer nem küld figyelmeztetést és nem avatkozik be automatikusan a kormányzásba, ha a vezető alacsony sebességgel halad vagy aktív vezetési manővert hajt végre (irányjelző használata / vészsávváltás alapján).

Funkció be- vagy kikapcsolása

Az LKA be- vagy kikapcsolására szolgáló gomb megegyezik az LDW funkcióval. Lásd e fejezet „LDW (Sávtartásra figyelmeztetés)” részét a működtetéshez.

Információs figyelmeztetés

Ha a vezető akaratlanul elhagyja az aktuális sávot, a rendszer figyelmeztető ikonnal a műszeregységen, valamint hangjelzéssel

figyelmezteti a vezetőt, és beavatkozhat a kormányzásba is annak érdekében, hogy a jármű visszatérjen az eredeti sávba.

Figyelem
Az LDW csak vezetőtámogató funkció. A vezető soha nem támaszkodhat teljes mértékben az LKA funkcióra a jármű sávból történő kisodródásának megakadályozásához, a biztonságos vezetésért a felelősség őt terheli. A vezető köteles betartani a közlekedési szabályokat, és mindkét kezével tartani a kormánykereket. Ha a vezető nem tartja a kormánykereket, a rendszer nem biztosítja az LKA funkciót. Az LKA nem mindig segít a vezetőnek korrigálni a sáv elhagyására készülő járművet, és az LKA által végrehajtott korrekció után a vezetőnek át kell vennie a jármű irányítását a stabil vezetés biztosítása érdekében. Az LKA nem képes minden vezetési, forgalmi, időjárási és útviszony mellett működni. Ha a sávtartás asszisztens rendszer meghibásodik, azaz a sávtartó funkció bekapcsolása után az „LDW (Sávtartásra figyelmeztetés)/LKA (Sávban tartás asszisztens) figyelmeztető lámpa (sárga)” folyamatosan világít, kérjük, forduljon szervizpartnerünkhöz javítás céljából. Ha a jármű felfüggesztési rendszere cserét követően nem általunk jóváhagyott alkatrészeket tartalmaz, az LKA rendszer hibásan működhet.

Szolgáltatási korlátozások

Az LKA nem képes mindig egyértelműen érzékelni a sávvonalakat. A következő körülmények között érvénytelen figyelmeztetést vagy téves beavatkozást tapasztalhat:

- Útfelújítási területeken, éles kanyarokban vagy keskeny utakon.
- Sötét (gyenge fényviszonyok) vagy kedvezőtlen időjárási körülmények esetén (például erős eső, hó, köd vagy szél).
  A kamera érzékelőképessége romlik közvetlen napfény vagy szembejövő erős fény hatására.
- A kamera látómezőjét eltakarja az előtte haladó nagy jármű vagy egy másik közeli jármű. A szélvédőt eltakarja a kamera látómezejében lévő vízpára, por vagy matrica stb.
- A sávvonalak szélessége és minősége nem megfelelő, például kopott vagy részben eltakarva, új és régi sávvonalak együtt vannak jelen, vagy az útépítési szakaszokon sávvonal-változás van. A sávra vetülő fák, nagy tárgyak vagy tájelemek árnyéka nagyméretű árnyékfoltokat képez.
- Az LKA a következő körülmények között elmulaszthatja a figyelmeztetést vagy téves figyelmeztetést adhat:
  – A kamera korlátozásaival kapcsolatban lásd: „Kamera”.
  – Az időjárási körülmények (erős eső, hó, köd, szélsőséges meleg vagy hideg hőmérséklet) megzavarják a kamera működését.

A fenti figyelmeztetések és korlátozások nem fednek le minden olyan helyzetet, amely zavarhatja az LKA működését. Számos tényező vezethet az LKA funkció kikapcsolásához. A jelenlegi sáv elhagyásának elkerülése érdekében a vezetőnek ébernek kell maradnia, és fokozott figyelmet kell fordítania az útviszonyokra annak érdekében, hogy minél előbb megfelelő korrekciós intézkedéseket tehessen.

ACC (adaptív sebességtartó automatika)

Az ACC segít a vezetőnek abban, hogy az előtte haladó járművel azonos sebességet tartson az előre beállított követési időközön belül. Az adaptív sebességtartó automatika kényelmesebb és nyugodtabb vezetési élményt nyújthat tiszta autópályákon és hosszú, egyenes főutakon. A vezető beállíthatja a kívánt járműsebességet és az előtte haladó járművel tartandó időközt. Amikor a kamera és az elülső milliméterhullámú radar érzékeli, hogy az elöl haladó jármű lassít, az Ön járműve automatikusan ennek megfelelően lassít. Ha az út ismét szabaddá válik, a jármű visszatér a beállított sebességre.

Adaptív sebességtartó automatika kapcsoló

Az adaptív sebességtartó automatika kapcsolója a kormánykeréken található.

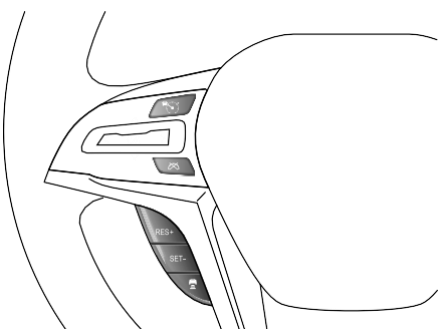

: Adaptív sebességtartó automatika főkapcsoló – rövid megnyomással kapcsolja be a rendszert.

Ha az adaptív sebességtartó automatika aktiválva van:

: ACC kikapcsoló gomb – rövid megnyomással deaktiválja az ACC-t, a beállított sebesség törlése nélkül.

RES+: A mentett járműsebesség növelése vagy az ACC újraaktiválása és a mentett sebesség visszaállítása.

SET-: A mentett járműsebesség csökkentése.

: Követési távolság beállítása – az adaptív tempomat követési távolságát lehet vele állítani, és minden egyes megnyomásra a követési távolság 1-es, 2-es, majd 3-as szinten ciklikusan változik.

ACC aktiválása

A jármű beindítása után a tempomat funkció 0 és 120 km/h közötti sebességnél kapcsolható be.

Amikor az „ACC (Adaptív sebességtartó automatika) jelzőfény (szürke)”

a műszeregységen világít, az adaptív sebességtartó automatika funkció használható, készenléti állapotban van.

Ebben az állapotban megnyomhatja a gombot az ACC (Adaptív sebességtartó automatika) funkció aktiválásához.

Amikor az ACC (Adaptív sebességtartó automatika) funkció aktív,az „ACC (Adaptív sebességtartó automatika) jelzőfény (kék)”

világít a műszeregységen.

A rendszer aktiválása után a jármű a beállított sebességgel halad, ha nincs jármű előtte; ha az előtte haladó jármű nagyobb sebességgel halad, mint az Ön járműve, a rendszer folytatja a haladást az aktuális sebességgel; ha az előtte haladó jármű lassabban halad, mint az Ön járműve, a rendszer automatikusan csökkenti a sebességet, hogy tartsa a beállított követési időt, ezzel automatikusan követi az elöl haladó járművet; ha az elöl haladó jármű gyorsít, a rendszer automatikusan növeli a sebességet a beállított értékre.

Az ACC intelligens sebességkorlátozást végez kanyarokban.

Sebesség beállítása

Ha az ACC aktív, a sebességet a RES+/SET- gombbal lehet növelni vagy csökkenteni.

Rövid nyomással a RES+/SET- gombra a sebesség 5 km/h-val változik. Hosszú nyomással a RES+/SET- gombra a sebesség 1 km/h-val változik.

Ha az ACC felülbírálási állapotban van, a SET- megnyomása szinkronizálja a jármű sebességét, azaz a beállított sebesség a jelenlegi sebességre módosul.

Sebességmemória

Az ACC ebben a gyújtási ciklusban aktiválva volt, a következő belépéskor a korábban beállított sebesség lesz érvényes. A sebességmemória nem marad meg, ha a jármű le van kapcsolva.

Követési távolság beállítása

Rövid nyomással a követési távolság szintje 1-től 3-ig ciklikusan változik, az aktuális követési szint a műszeregységen jelenik meg.

ACC kikapcsolása

Ha manuálisan szeretné kikapcsolni a sebességtartást, megteheti az ACC kikapcsoló gomb megnyomásával vagy a fékpedál lenyomásával. Az ACC kikapcsolása után az ACC jelzőfény kékről szürkére vált, vagy eltűnik.

ACC visszaállítása

Az ACC ebben a gyújtási ciklusban aktiválva volt. Ha azt szeretné, hogy a következő bekapcsoláskor a korábban beállított sebesség legyen érvényes, nyomja meg a RES+ gombot.

Ha az aktuális sebességgel halad, az ACC ugyanazon műveletekkel újraaktiválható, mint a bekapcsolás során.

Az alábbi körülmények esetén a rendszer működési állapotba lép, de nem tér vissza automatikusan, és a műszeregység erre vonatkozó információt jelenít meg a sebességtartás visszaállításának szükségességéről:

- A követési és megállási idő meghaladja a 10 percet.

- Az ultrahangos radar gyalogost észlel a jármű előtt.

Figyelem
A vezetőnek mindig figyelemmel kell kísérnie a forgalmi helyzetet, és közbe kell avatkoznia, ha az ACC rendszer nem tart megfelelő sebességet vagy követési távolságot. Az ACC rendszer nem képes minden forgalmi, időjárási és útviszony kezelésére. Az ACC nem biztonsági rendszer, nem akadályérzékelő vagy ütközésjelző rendszer, hanem kényelmi funkció, ezért a vezetőnek mindig uralnia kell a járművet, és teljes felelősséget kell vállalnia érte. Az ACC segíthet a vezetőnek, de nem helyettesítheti azt. A vezetőnek körültekintően kell vezetnie, és be kell tartania a sebességhatárokat még akkor is, ha az ACC aktív. Ha a vezető az ACC aktív állapotában lenyomja a gázpedált, a járművet a vezető veszi át. Ilyenkor az ACC követési távolságot szabályozó funkciója nem aktív. Csak speciális körülmények között reagál az ACC álló akadályokra, például torlódás végére vagy útdíjfizető állomásra. Bizonyos esetekben (ha az elöl haladó jármű relatív sebessége túl nagy, a sávváltás túl gyors, vagy a biztonsági távolság túl kicsi), a rendszernek nincs elegendő ideje a relatív sebesség csökkentésére. Ilyen esetekben a vezetőnek megfelelően kell reagálnia. A rendszer nem minden esetben képes hang- vagy képi figyelmeztetést adni.

Figyelem
Kanyarba való be- és kihajtáskor a célpont kiválasztása késhet vagy zavart szenvedhet. Ezekben az esetekben előfordulhat, hogy az ACC nem fékez a vártnak megfelelően, vagy késve fékez. Ha éles kanyarokkal tűzdelt úton halad, például szerpentinen, az ACC-vel felszerelt jármű gyorsíthat, mivel az elöl haladó jármű a szenzor látómezejéből kieshet. Ha az ACC-vel felszerelt jármű és a szomszédos sáv (vagy abban haladó jármű) közötti távolság túl kicsi, az ACC reagálhat és fékezhet. A vezető felelőssége, hogy mindig megfelelő követési távolságot tartson, és soha ne hagyatkozzon kizárólag az ACC-re a pontos követési távolság fenntartásában. Emelkedőn és lejtőn a tényleges ACC által tartott sebesség eltérhet a beállítottól a rendszer korlátai miatt. A rendszer a korlátozott fékezési kapacitás és a lejtő miatt nem feltétlenül biztosít elegendő sebességszabályozást, és hibásan is felmérheti az előtte haladó járműtől való távolságot.

Szolgáltatási korlátozások

Az ACC más rendszerekre is támaszkodik, például az elektronikus menetstabilizáló rendszerre. Ha bármelyik rendszer működése letiltásra kerül, az adaptív sebességtartó automatika automatikusan kikapcsol. Automatikus kikapcsolás esetén hangjelzés hallható, és a vezető oldali kijelzőn figyelmeztető üzenet jelenik meg. A vezetőnek közbe kell

avatkoznia, hogy az előtte haladó jármű sebességét és követési távolságát tartani tudja. Az automatikus kikapcsolás okai lehetnek:

- A vezető kinyitja az ajtót.
- A motorháztető vagy a csomagtér kinyitásra kerül.
- A vezető kikapcsolja a biztonsági övét.
- A fékpedál be van nyomva.
- A sebességváltó nem D állásban van.

- A motor fordulatszáma túl alacsony vagy túl magas.
- A gumiabroncs elvesztette tapadását.
- A fék hőmérséklete túl magas.
- A rögzítőfék be van húzva.
- Az ESC (elektronikus menetstabilizáló rendszer) aktív.
- Az AEB (automatikus vészfékezés) aktiválva van.
- Ha az ESC ki van kapcsolva (azaz az ESC OFF gomb megnyomásával az ESC OFF jelzőfény világít a műszeregységen, és az ESC rendszer letiltásra kerül).
- Ütközés történt.
- A kamera felismerési képessége romlik közvetlen napfény vagy szembejövő erős fény hatására.
- A kamera vagy az elülső milliméterhullámú radar érzékelő meghibásodott.
- A jármű sebessége meghaladja a hibahatár sebességet (130 km/h).
- Az útkanyar sugara kisebb, mint 250 m.
- A kamera korlátozásaival kapcsolatban lásd: „Kamera”.
- A radar korlátozásaival kapcsolatban lásd: „Radar”.

ICA (integrált sebességtartó asszisztens)

Az ICA segíti a vezetőt a strukturált útszakaszokon történő járművezetés során, és csökkenti a vezető fáradtságát, amelyet a hosszú távú vezetés során ismétlődő vezetési műveletek okozhatnak. Ez a funkció a forgalmi viszonyoknak megfelelően a jármű hosszirányú és keresztirányú segédfunkcióit biztosítja;

A hosszirányú vezérlés képes a tempomat és a követési funkció megvalósítására, míg a keresztirányú vezérlés lehetővé teszi,

2

hogy a jármű a sáv bal és jobb oldalán található sávvonalak alapján a sáv középvonalához közel haladjon, így könnyebb vezetési módot biztosít a vezető számára.

Az ICA célja, hogy kövesse az előtte haladó járművet, és a vezető által beállított követési időközzel a saját sávjában tartsa a járművet. Ha a kamera és az elülső milliméterhullámú radar nem érzékel előtte haladó járművet, akkor az ICA a vezető által beállított sebességet tartja. Ez akkor is előfordul, ha az előtte haladó jármű sebessége meghaladja a beállított értéket. Ha a kamera nem látja az előtte lévő sávvonalakat, az ICA funkció korlátozódik, és adaptív sebességtartó automatává degradálódik.

ICA bekapcsolása

Amikor az „ICA (Integrált Sebességtartó Támogatás) jelzőfény (szürke)” világít a műszeregységen, az ICA (Integrált Sebességtartó Támogatás) funkció használható, készenléti állapotban van.

Ebben az állapotban az ACC főkapcsoló hosszú megnyomásával aktiválható az ICA funkció.

Amikor az ICA (Integrált Sebességtartó Támogatás) funkció aktív, az „ICA (Integrált Sebességtartó Támogatás) jelzőfény (kék)” világít a műszeregységen.

ICA kikapcsolása

Ha manuálisan szeretné kikapcsolni a sebességtartást, megteheti az ACC kikapcsoló gomb megnyomásával vagy a fékpedál lenyomásával. Az ICA kikapcsolása után az ICA jelzőfény kékről szürkére vált, vagy az ACC jelzőfény eltűnik.

ICA visszaállítása

Az ACC főkapcsoló hosszú megnyomásával az ICA visszaállítható.

Figyelem
Az ICA nem ütközéselkerülő rendszer. Ha a rendszer nem érzékel előtte haladó járművet, a vezetőnek közbe kell avatkoznia. Kereszteződések esetén az ICA beavatkozhat a kormányzásba, a vezetőnek ilyenkor tartania kell a kormánykereket, és készen kell állnia a jármű átvételére bármelyik pillanatban. Az ICA nem fékez gyalogosok vagy állatok, illetve kisebb járművek – például kerékpárok, motorkerékpárok és elektromos kerékpárok – esetén. Ez érvényes a platós utánfutókra, valamint a közeledő, lassan mozgó vagy álló járművekre és tárgyakra is.

Figyelem
Az ICA nem használható városi utakon, kereszteződésekben, csúszós felületen, víz- vagy sárfelhalmozódással borított utakon, felhős, esős vagy havas időben, rossz látási viszonyok, kanyargós utak, illetve autópálya be- és kijáratok esetén. A vezetőtámogató rendszer nem alkalmas olyan helyzetekre, amikor a napfény ferdén világítja meg a kamerát az autó elől, vagy amikor az alagútba való be-/kihajtáskor a szemből érkező jármű távolsági fényszórója éri a kamerát éjszaka. Ha az előtte lévő sávvonalak hirtelen megváltoznak, például sávösszeolvadás, sávszétválás, a sávszélesség hirtelen növekedése vagy csökkenése esetén, az ICA kiléphet, ezért kérjük, hogy mindig készüljön fel a jármű átvételére előre. Az ICA időnként kanyarodási segítséget nyújthat akkor is, amikor erre nincs szükség, vagy amikor Ön nem szándékozik kanyarodni; ezt okozhatják a homályos vagy szabálytalan sávvonalak, vagy a sávfelületen lévő egyéb, sávvonalakhoz hasonló vonalak vagy tárgyak. Ilyen esetben a vezetőnek időben át kell vennie a jármű irányítását. Ha az ICA rendszer érzékeli, hogy a vezető nem tartja a kormánykereket, az „kérjük, finoman forgassa el a kormánykereket” üzenetet jeleníti meg a műszeregységen, figyelmeztető hangjelzést ad, és egy fehér fény villog. Ebben a pillanatban a vezetőnek azonnal meg kell ragadnia a kormánykereket, és szükség esetén át kell vennie a jármű irányítását a veszély elkerülése érdekében. Ha a rendszer többször érzékeli, hogy a vezető nem vette át az irányítást, a funkció automatikusan kikapcsol a biztonságos vezetés biztosítása érdekében.

Szolgáltatási korlátozások

Az automatikus kikapcsolás okai lehetnek:

- Az ACC funkció kilépett vagy letiltásra került.
- A sávfeltételek vagy sávminőség nem megfelelő.
- A vezető bekapcsolja az irányjelzőt.
- A vezető kinyitja az ajtót.
- A motorháztető vagy a csomagtér kinyitásra kerül.
- A vezető kikapcsolja a biztonsági övét.
- A fékpedál be van nyomva.
- A sebességváltó nem D állásban van.
- A motor fordulatszáma túl alacsony vagy túl magas.
- A gumiabroncs elvesztette tapadását.
- A fék hőmérséklete túl magas.
- A rögzítőfék be van húzva.
- Az ESC (elektronikus menetstabilizáló rendszer) aktív.
- Az AEB (automatikus vészfékezés) aktiválva van.
- Ha az ESC ki van kapcsolva (azaz az ESC OFF gomb megnyomásával az ESC OFF jelzőfény világít a műszeregységen, és az ESC rendszer letiltásra kerül).
- Ütközés történt.
- A kamera felismerési képessége romlik közvetlen napfény vagy szembejövő erős fény hatására.
- A kamera vagy az elülső milliméterhullámú radar érzékelő meghibásodott.
- A jármű sebessége meghaladja a hibahatár sebességet (130 km/h).
- Az útkanyar sugara kisebb, mint 250 m.
- A kamera korlátozásaival kapcsolatban lásd: „Kamera”.
- A radar korlátozásaival kapcsolatban lásd: „Radar”.
- A rendszer az alábbi körülmények között is letiltható:
  - Ha az előtte haladó jármű hirtelen fékez, a kamera és az elülső milliméterhullámú radar korlátozása miatt váratlan fékezés vagy a fékezés elmaradása fordulhat elő. Ha a sávvonalak keskenyről szélesre vagy szélesről keskenyre változnak, a kamera felismerési korlátai és a belső algoritmus logikája miatt a kormánykerék nagymértékű korrekciójára kerülhet sor.
  - Az ICA főként jól belátható, egyenes útszakaszokon, egyértelmű sávvonalakkal használható. Ha meredek lejtőn, nagy terheléssel halad a jármű, előfordulhat, hogy a funkció nem képes a megfelelő követési távolság megtartására az előtte haladó járműtől. Ilyen esetekben fokozott óvatosság szükséges, és a vezetőnek mindig készen kell állnia a fékezésre.
  - Ha éles kanyarokkal tűzdelt úton halad, például szerpentinen, az ICA funkció nem biztos, hogy érzékeli az előtte haladó járművet az elülső milliméterhullámú radar és a kamera korlátozott látómezeje miatt, ami a jármű gyorsításához vezethet; a vezetőnek készen kell állnia a jármű átvételére bármelyik pillanatban.
  - Ha az ICA-val felszerelt jármű és a szomszédos sáv vagy a benne haladó jármű közötti távolság túl kicsi, a szuper sebességtartó automatika reagálhat az adott járműre, és fékezhet; a vezetőnek figyelnie kell az úton

bekövetkező változásokra, és időben át kell vennie a jármű irányítását.

– Az ICA teljesítménye lejtőn a jármű sebességétől, terhelésétől, a lejtő meredekségétől és a sávvonalak állapotától függ. Emelkedőn haladva szükséges lehet a gázpedál lenyomása a sebesség fenntartásához. Ha a jármű lejtőn halad, előfordulhat, hogy a sebesség megtartásához fékezésre vagy alacsonyabb sebességfokozatba kapcsolásra van szükség.

SLIF (sebességkorlátozás-jelző funkció)

A SLIF intelligens első kamerán keresztül ismeri fel a sebességkorlátozó táblákat, és az erre vonatkozó információkat továbbítja a műszeregységre, azzal a céllal, hogy emlékeztesse a vezetőt az aktuális útszakasz sebességhatárára a túllépés elkerülése érdekében. A rendszer nem szabályozza automatikusan a jármű sebességét, azt a vezetőnek kell aktívan irányítania.

Funkció be- vagy kikapcsolása

A középkonzol kijelzőjén állítsa be: Beállítások->Fejlett vezetéstámogatás->Sebességhatár asszisztens, és válassza: SLIF Be/Ki.

Bekapcsolás feltételei

- A jármű sebessége nem haladja meg a 130 km/h-t.
- Az érzékelő jele (kamera) normális.
- Sebességkorlátozó tábla észlelve.
- Az első szélvédőnél elhelyezett első kamera modul nincs takarva vagy bepárásodva.

Megjegyzés: Bekapcsolt állapotban a funkció ideiglenesen nem működik, ha a jármű sebessége meghaladja a 130 km/h-t.

Információs figyelmeztetés

Ha a funkció be van kapcsolva, és a jármű sebessége kisebb, mint a tábla által jelzett sebességhatár, a műszeregységen megjelenik az aktuális sebességhatár értéke.

Ha a jármű sebessége meghaladja a tábla által jelzett sebességhatárt, a közlekedési tábla villogni kezd, és hangjelzés figyelmezteti a vezetőt.

: Aktuális útszakasz sebességhatár értékét jelzi.

Figyelem
Ha a rendszer nem képes felismerni az előtte lévő sebességkorlátozó táblát, a műszeregységen nem jelenik meg a sebességkorlátozó tábla információja. A rendszer csak a sebességkorlátozó információt jeleníti meg, de nem szabályozza a jármű sebességét. A sebességkorlátozó táblák felismerése a rendszer által nem feltétlenül pontos, előfordulhat felismerési hiba, ezért a vezetőnek a valós útviszonyok alapján kell körültekintően vezetnie.

Szolgáltatási korlátozások

A SLIF csak akkor működik megfelelően, ha a sebességkorlátozó táblák tiszták és jól láthatóak. Bizonyos helyzetekben előfordulhat, hogy nem működik vagy nem működik megfelelően: Például:

- A sebességkorlátozó tábla nem megfelelő állapota: például elhalványodott, kanyarban, nem megfelelő elhelyezési szög, elforgott vagy sérült, teljesen vagy részben takart, túl messze vagy túl magasan van, vagy az útburkolaton van elhelyezve.
- Ha a jármű túl közel halad az előtte lévő járműhöz, és a kamera érzékelési tartománya akadályozott.
- Ha az út vagy a sebességkorlátozás nemrégiben változott, például útépítés, szabályozás stb. miatt.
- Néhány LED sebességkorlátozó tábla.
- A kamera korlátozásaival kapcsolatban lásd: „Kamera”.

ISA (intelligens sebességkorlátozó asszisztens)

Az ISA (Intelligens sebességasszisztens) az intelligens első kamerán keresztül ismeri fel a sebességkorlátozó táblákat, amikor az ACC funkció aktív, és az erre vonatkozó információkat továbbítja a műszeregységre, hogy figyelmeztesse a vezetőt a lassításra. Ha a vezető nem lassít azonnal, a rendszer automatikusan csökkenti a sebességet.

Amikor az intelligens sebességasszisztens funkció aktív, a rendszer a sebességkorlátozó tábla információja alapján aktívan csökkenti a sebességet. Ha a vezető szubjektíven gyorsítást igényel, a jármű sebessége a gázpedál lenyomásával szabályozható. Ha a vezető elengedi a gázpedált, a rendszer visszaállítja a sebességkorlátozó szabályozást. A rendszer a sebességkorlátozó szabályozást rövid vagy hosszú nyomással is deaktiválható a RES+ gomb megnyomásával.

Funkció aktiválása vagy deaktiválása

A középső kijelző képernyőn állítható: Beállítások -> Fejlett vezetéstámogatás -> Sebességhatár asszisztens, ahol aktiválhatja/deaktiválhatja a sebességkorlátozó információ funkciót.

Funkció aktiválási feltételei

- A jármű sebessége nagyobb, mint 30 km/h és kisebb, mint 130 km/h.
- Az érzékelő jele (kamera) normális.
- Sebességkorlátozó tábla észlelve.

- Az első szélvédőn elhelyezett első kamera modul nincs takarva/bepárásodva stb.

Megjegyzés: A funkció aktiválása után ideiglenesen nem működik, ha a jármű sebessége kisebb, mint 25 km/h vagy nagyobb, mint 130 km/h.

Információs megjelenítés

Ha sebességkorlátozó tábla kerül felismerésre, amikor az aktuális járműsebesség kisebb, mint a sebességkorlátozó tábla által jelzett sebesség, akkor a műszeregységen megjelenik az aktuális sebességhatár értéke

.

Ha a rendszer érzékeli, hogy az aktuális járműsebesség nagyobb, mint a sebességkorlátozó tábla sebessége, akkor a rendszer aktívan csökkenti a sebességet, az intelligens sebességasszisztens funkció aktiválódik, a sebességkorlátozó tábla villogni kezd, és a műszeregységen megjelenik

.

Figyelem
Ha a rendszer nem tudja felismerni az előtte lévő sebességkorlátozó tábla információját, a műszeregységen nem jelenik meg a sebességkorlátozó tábla információja. A sebességkorlátozó táblák felismerése a rendszer által nem teljesen pontos, így előfordulhat téves felismerés, ezért a vezetőnek körültekintően kell vezetnie a valós útviszonyok alapján. Ez csak egy kiegészítő funkció, amely nem képes mindig segíteni a vezetőnek a lassításban. A vezetőnek mindig figyelnie kell a forgalmat és be kell tartania a közlekedési szabályokat.

Használati korlátozások

A közlekedési tábla információs funkció megfelelően működik, ha a sebességkorlátozó táblák tisztán és jól láthatóan vannak elhelyezve. Bizonyos esetekben előfordulhat, hogy nem működik megfelelően vagy nem működik egyáltalán. Például:

- A sebességkorlátozó táblák rossz állapota, például elhalványodott, kanyarban elhelyezett, nem megfelelő szögben elhelyezett, elforgott vagy sérült, teljesen vagy részben takart, túl messze vagy túl magasan elhelyezett, az útfelülethez rögzítve.
- Túl közel haladás az előtte lévő járműhöz, ami akadályozza a kamera érzékelési tartományát.
- Az úton vagy a sebességkorlátozásban történt nemrégiben bekövetkezett változások, például útépítés és korlátozások.
- Néhány LED sebességkorlátozó tábla.
- A kamera korlátozásairól lásd: „Kamera”.

IHC (intelligens távolsági fényszóró vezérlés)

Az IHC az előre haladó forgalmi környezetet érzékeli a jármű első kameráján keresztül, és automatikusan vezérli a távolsági és tompított fényszóró váltását, hogy megakadályozza az előző jármű és a szembejövő járművek vakítását, javítva ezzel a vezetési biztonságot és kényelmet sötét környezetben, különösen éjszaka.

Funkció be- vagy kikapcsolása

Bekapcsolt üzemmód

A középső kijelző képernyőn állítható: Kültéri fények -> Fénybeállítások -> Intelligens távolsági fényvezérlés kapcsoló aktiválása.

Kikapcsolt üzemmód

Az IHC kikapcsolható két módon:

- Nyomja meg és tartsa lenyomva a távolsági fény vagy az irányjelző kar kapcsolóját a kormánykerék felé több mint 2

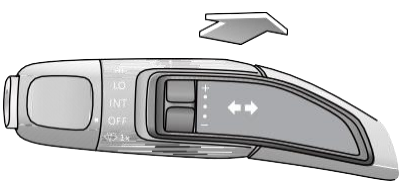

- A középső kijelző képernyőn állítható: Kültéri fények -> Fénybeállítások -> Intelligens távolsági fényvezérlés kapcsoló kikapcsolása.

Bekapcsolás feltételei

- A jármű sebessége legalább 40 km/h.
- A fényvezérlő kapcsoló AUTO állásban van.
- A tompított fényszóró világít.
- Az első szélvédőn elhelyezett első kamera modul nincs blokkolva.

Megjegyzés: A funkció aktiválásakor ideiglenesen nem működik, ha a jármű sebessége kisebb, mint 25 km/h.

Információs figyelmeztetés

Amikor az IHC funkció aktiválva van, annak működési állapota az IHC jelzőfényen keresztül figyelhető meg a műszeregységen.

Ha az „IHC jelzőfény (kék)” világít, az azt jelenti, hogy a távolsági fények bekapcsolásának feltételei teljesülnek, és a rendszer automatikusan bekapcsolja a távolsági fényszórót.

Ha az „IHC jelzőfény (szürke)” világít, az azt jelenti, hogy a távolsági fények bekapcsolásának feltételei nem teljesülnek, és a rendszer automatikusan kikapcsolja a távolsági fényszórót.

Ha az IHC hibás, a műszeregység a „IHC nem elérhető” felugró üzenettel figyelmeztet, hogy a rendszer nem elérhető.

Figyelem
Az első szélvédőn található első kamera modul van telepítve. Figyelni kell arra, hogy a kamera látómezeje ne legyen takarva tárgyakkal, mert ezek elnyomhatják az IHC funkciót. Az IHC nem képes pontosan érzékelni a környező környezetet, ami miatt hibás lehet a távolsági és tompított fények beállítása. Kérem, hogy tartsa be a helyi közlekedési törvényeket és szabályozásokat, és használja a funkciót megfelelően. Az IHC csak kényelmi funkció, és a vezetőnek mindig körültekintően kell vezetnie, miközben használja.

Szolgáltatási korlátozások

- Az IHC funkció teljesítménye a kamera állapotától és a korlátozó tényezőktől függ. Ha az első szélvédőn található kamera modul nincs megfelelően kalibrálva, az IHC teljesítménye csökkenni fog.
- Az IHC teljesítménye csökkenhet a kamera látómezejében lévő por, eső, hó, köd, jég és egyéb tényezők hatására.
- Az IHC teljesítménye csökkenhet a környezeti fényforrások zavaró hatása miatt. Az IHC teljesítménye csökkenhet, ha a vezetés közben a kamera látómezejében erősen fényvisszaverő tárgyak vannak.
- Amikor az ABS vagy az ESC funkció aktív, a távolsági és tompított fények állapotai nem változtathatók meg.
- Az IHC teljesítménye csökkenhet kedvezőtlen időjárási viszonyok, például szél, eső, sűrű köd stb. esetén.
- A kamera korlátozásaival kapcsolatban lásd: „Kamera”.

Gumiabroncsok

A HIBÁS GUMIK VESZÉLYESEK!

Ne vezesse a járművet, ha bármelyik gumiabroncs túlságosan elkopott, sérült vagy nem megfelelő nyomáson van felfújva.

Ne terhelje túl a járművet.

A helytelen gumiabroncs-nyomás vagy az egyensúlyozatlan kerék- és gumiabroncs-egység súlyosan befolyásolhatja a stabilitást, különösen nagy terheléssel vagy nagy sebességgel történő vezetés esetén. Az alacsony nyomás növeli a gördülési ellenállást, növeli az üzemanyag-fogyasztást, gyorsítja a gumiabroncsok kopását, ami gumisérüléshez, akár balesethez is vezethet.

Mindig a gumiabroncsok állapotát figyelembe véve vezessen; a gumiabroncsok meghibásodásának leggyakoribb okai a következők:

- Padkának ütközés.
- Mély kátyúkon való áthaladás.
- Alacsony nyomás vagy túlnyomás vezetés közben.

Az egyenetlen futófelületi kopást hibás futómű-beállítás okozhatja.

Téli gumiabroncsok

A jármű sebessége nem haladhatja meg a felszerelt téli gumiabroncsok maximális megengedett sebességét, ellenkező esetben a gumik hirtelen elveszíthetik a nyomást, leválhatnak vagy akár szétrobbanhatnak, ami könnyen balesethez vezethet!

Mindenképp igazítsa a sebességet az aktuális időjárási, úthálózati és forgalmi viszonyokhoz. Ne kockáztasson a téli gumiabroncsok nyújtotta csúszásgátló teljesítmény kihasználásával, és kerülje el a baleseteket!

A téli gumiabroncsok javítják a jármű menetstabilitását és fékteljesítményét alacsony hőmérsékletű környezetben vagy jeges úton történő vezetés során. Ajánlott téli gumiabroncsokat használni, ha a hőmérséklet 7℃ alá csökken.

Téli útviszonyok között a téli gumiabroncsok nagymértékben javíthatják a menetstabilitást és a fékteljesítményt. A nem téli gumiabroncsok szerkezetük (abroncsszélesség, gumikeverék, mintázat stb.) miatt alacsony hőmérsékleten vagy jeges úton rosszabb csúszásállóságot nyújtanak.

Ajánlott a gyári gumiabroncsokkal azonos méretű és terhelési indexű téli gumikat használni, és mind a négy kereken téli abroncs legyen.

Ha a téli gumiabroncs futófelületének mélysége 4 mm-re csökken, a csúszásállóság észrevehetően romlik.

A téli gumiabroncsok maximálisan megengedett sebessége a gumikon feltüntetett sebességjelzés szerint értendő.

Sebességjelzés	Maximális sebesség (km/h)
C	60
D	65
E	70
F	80
G	90
J	100
K	110
L	120
M	130
N	140
P	150
Q	160
R	170
S	180
T	190
H	210
V	240
W	270
Y	300

Ha a hőmérséklet 7℃ fölé emelkedik, javasolt a téli gumiabroncsokat nem téli abroncsokra cserélni.

Hólánc

Havas úton történő közlekedéskor ajánlott S típusú hóláncot felszerelni a hajtott kerekekre.

A hólánc növelheti a tapadást téli útviszonyok között. Ha hóláncot kíván felszerelni, kérjük, vegye figyelembe a következőket:

1 Nem minden kerék és gumiabroncs alkalmas hólánc használatára. Csak jóváhagyott abroncsméret esetén szerelhető fel hólánc.

2 A hóláncot a hajtott kerekekre kell felszerelni. Kérjük, kövesse a hólánc gyártójának utasításait.

Csak havas úton közlekedve szabad a hólánccal a megengedett maximális sebességgel haladni. Kérjük, tartsa be a tartózkodási hely szerinti ország szabályozási követelményeit. Azonnal távolítsa el a hóláncot, ha hómentes úton közlekedik.

Rakodás

A vezető felelőssége, hogy a túlterhelést a jogszabályoknak megfelelően elkerülje.

Megjegyzés: A megengedett legnagyobb össztömeg feltüntetésre kerül a jármű azonosító tábláján, amely az első jobb oldali B-oszlop alsó első részén található. Ez a kézikönyv bemutatja a jármű megfelelő súlyparamétereit, lásd: „Jármű súlyparaméterei" az „Általános műszaki paraméterek" fejezetben.

Rakomány szállítása

A rakományt a két tengely között kell elhelyezni, és nem szabad sem az első, sem a hátsó tengely terhelési zónáját túlságosan megterhelni. A nehezebb árukat egyenletesen kell elosztani, a legnehezebb tárgyakat a két tengely között kell elhelyezni.

Figyelem
A jármű közlekedése során a rakodótér hátsó ajtaját nem szabad kinyitni. Amikor a jármű álló helyzetben van, a személyek és rakomány együttes tömege nem haladhatja meg a 200 kg-ot, ha a rakodótér hátsó ajtaját használják fel- és leszállásra, illetve rakodásra.

Rakományrögzítés

A járműben minden rakományt rögzíteni kell, hogy elkerülhető legyen a rakomány elmozdulásából eredő személyi sérülés.

Megjegyzés: A vezető köteles meggyőződni arról, hogy minden áru megfelelően van rögzítve.

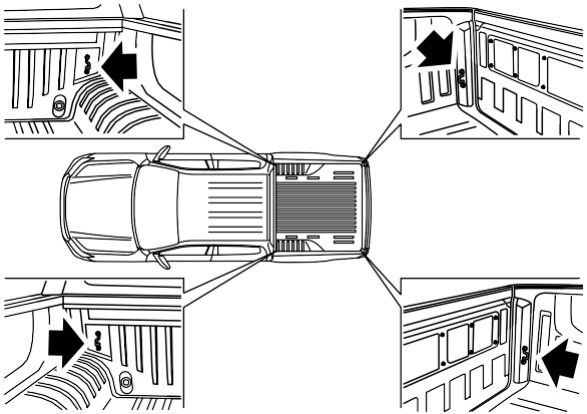

A rakodótérben található rögzítőkampó (hevedergyűrű) maximális függőleges és 45 ° irányú szakítószilárdsága 1500 N.

Veszélyes rakomány

Egyes veszélyes áruk szállítása esetén jogszabály írja elő speciális külső figyelmeztető jelzés alkalmazását a járművön.

Tetőcsomagtartó és rakományrögzítő eszköz

A csomagokat mindig megfelelően helyezze el a tetőcsomagtartón, ellenkező esetben baleset történhet. Semmilyen körülmények között nem szabad túllépni a megengedett legnagyobb tetőterhelést, tengelyterhelést vagy jármű össztömeget, ellenkező esetben baleset történhet. A megrakott tetőcsomagtartó csökkenti a jármű stabilitását, különösen kanyarodás és oldalszél esetén. Amikor nehéz vagy nagyméretű csomagot helyez el a tetőcsomagtartón, a jármű súlypontjának eltolódása és a megnövekedett légellenállás befolyásolhatja a vezethetőséget és balesetet okozhat. Ilyen esetben a vezetési módot és sebességet az aktuális körülményekhez kell igazítani. Tetőcsomagtartón elhelyezett tárgyakkal történő terepen való vezetés nem ajánlott.

A szállított rakomány befolyásolhatja a jármű vezethetőségét. Csak a járművéhez tervezett tetőcsomagtartó rendszer szerelhető fel. További információért forduljon szervizpartnerünkhöz.

A vállalatunk által jóváhagyott SMC tetőcsomagtartó rendszer esetén a maximális menet közbeni terhelés 30 kg, míg más tetőcsomagtartó rendszerek esetén ez 50 kg. A jóváhagyott csomagtartó rendszer saját tömege nem számít bele a terhelhetőségbe.

Ha más tetőcsomagtartó rendszert használ, annak saját tömegét bele kell számítani a terhelhetőségbe.

A rakományt egyenletesen kell elosztani, és nem szabad felfüggesztve elhelyezni a tartón. 50 km megtétele után ellenőrizze a csomagtartó és a rakomány közötti rögzítést.

Utasgépjárművek bukócsöve

Megjegyzés: Csak azoknál a járműveknél érvényes, amelyek utasgépjárművek bukócsövével felszereltek.

Az utasgépjárművek bukócsöve csak dekorációs célokat szolgál, és nem alkalmas rálépésre vagy hevederes rögzítésre (nehéz tárgyak rögzítése).

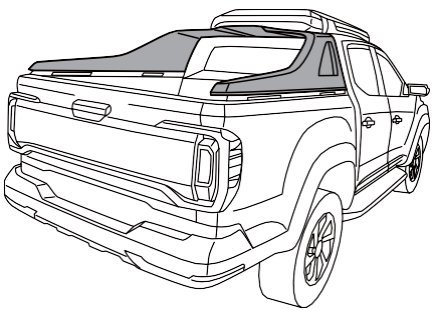

Utánfutó vontatása

Utánfutó vontatására vonatkozó útmutató

A járműveket elsősorban személy- és rakományszállításra tervezték. Utánfutó vontatása számos tényezőre negatívan hathat, beleértve az üzemanyag-fogyasztást, kezelhetőséget, tartósságot, teljesítményt és fékezést. Saját maga, utasai és más közlekedők biztonsága érdekében javasoljuk, hogy se a járművet, se az utánfutót ne terhelje túl.

A garancia nem terjed ki az utánfutó vontatásából eredő vagy azzal kapcsolatos bármely kárra.

- Tömegkorlátozások

  Győződjön meg róla, hogy a megengedett legnagyobb össztömeg, az utánfutó vonógömbjére jutó függőleges terhelés, az utánfutó tömege és a tengelyterhelések egyaránt megfelelnek az előírásoknak, és nem lépik túl az egyes határértékeket.
- Megengedett legnagyobb össztömeg

  A megengedett legnagyobb össztömegre vonatkozóan kérjük, tekintse meg a jármű adattábláját.

  A megengedett legnagyobb össztömeg az utánfutó vonófeje, a jármű üres tömege, a vezető, a csomagok és az utasok együttes tömegének összege. Ez magában foglalja a járműhöz utólagosan felszerelt tartozékok vagy felszerelések tömegét is.

Az olyan első részen elhelyezett tartozékok, mint a gallytörő rács, világítás, csörlő stb., korlátozhatják a jármű hűtőrendszeréhez való légáramlást. Terhelt állapotban, különösen utánfutó vontatása esetén, a hűtőrendszerhez való csökkent légáramlás ronthatja a hűtő és az intercooler hatékonyságát, valamint növelheti a motor és a sebességváltó üzemi hőmérsékletét.

A motor károsodásának megelőzése érdekében a jármű ECU-ja csökkenteni fogja a motor teljesítményét annak érdekében, hogy lehetővé tegye a lehűlést, mielőtt belső károsodás következne be (ezt nevezik „vészüzemnek" vagy „Limp Mode"-nak). Az utólagosan beszerelt tartozékok okozta vagy azokkal kapcsolatos károkra a gyári garancia nem vonatkozik.

Használat előtti tudnivalók

- Tartsa be az adott állam utánfutó vontatására vonatkozó jogszabályait.
- Ne lépje túl a 100 km/h sebességet. Bonyolult útviszonyok között történő vezetés esetén (gyakori sávváltás és kanyarodás szükséges) javasolt a sebességet 80 km/h alatt tartani. A jármű stabilitása és irányíthatósága csökken vontatás közben. Veszélyes útviszonyok között csökkenteni kell a jármű sebességét, és azonnali vészhelyzeti manőverezéshez tartalék távolságot kell hagyni.
- Javasolt olyan utánfutót használni, amely lengéscsillapítóval van felszerelve.
- Kizárólag középtengelyes utánfutóra vonatkozik. És utánfutó vontatása esetén nem szabad túllépni a „Ajánlott vontatási tömeg" részben meghatározott terhelést.
- Ha egy új járművet kezd használni, vagy a hajtáslánc egyes részeit (motor, sebességváltó, osztómű, első és hátsó tengely) új alkatrészekre cserélték, akkor ajánlott az utánfutó vontatásával várni legalább 800 km megtételéig.
- A rakományt helyezze el minél közelebb az utánfutó tengelyéhez, rögzítse biztonságosan, és a lehető legalacsonyabban, miközben ügyel arra, hogy a vonósúly és a vonógömb által megengedett terhelés ne haladja meg a meghaladott értéket (lásd: „Ajánlott tömeg"). A legjobb utánfutó-stabilitás érdekében a rakományt az utánfutó orr-része felé, a maximális vonófej-terhelés határain belül helyezze el (részletekért lásd: „Ajánlott vontatási tömeg"), mivel ez biztosítja a legjobb stabilitást.
- A megadott utánfutóterhelési értékek csak 1 000 m alatti tengerszint feletti magasságban érvényesek. Mivel a levegő sűrűsége a magassággal csökken, ezáltal a motor teljesítménye és emelkedőképessége is csökken, minden további 1 000 m-es magasságnövekedés esetén a megengedett össztömeget 10%-kal csökkenteni kell.
- A vontató jármű gumiabroncsainak nyomását a gyártó által előírt értékre kell beállítani, és az utánfutó gumiabroncsainak nyomását is ellenőrizni kell; a hátsó gumiabroncsokon a nyomásnak legalább 20 kPa (0,2 bar)-ral magasabbnak kell lennie a normál használatra (azaz utánfutó nélküli állapotra) ajánlott értéknél.
- Ha az utánfutó mögötti forgalom nem látható a standard külső visszapillantó tükrökön keresztül, két kiegészítő visszapillantó tükröt kell felszerelni állítható karra, és úgy beállítani, hogy bármikor megfelelő hátsó kilátást biztosítson.
- Az utánfutó csatlakoztatása után ellenőrizni kell a fényszórók beállítását, és szükség esetén korrigálni.

- Mindig használjon olyan biztonsági láncot, amely megfelel a jármű és az utánfutó követelményeinek. A biztonsági láncot a vonófej alsó részén lévő nyíláson kell átfűzni, és az utánfutóhoz kell rögzíteni. A biztonsági lánc megakadályozza, hogy a vonófej kioldódása esetén az utánfutó a földre zuhanjon. A megfelelő használattal és felszereléssel kapcsolatban konzultáljon az utánfutó gyártójával.
- Amennyiben a mechanikus vonószerkezet (akár felszerelt, akár nem) részben vagy teljes egészében eltakarja a hátsó rendszámtábla rögzítésére szolgáló helyet, a következő előírásokat kell betartani:
  1 Nem engedélyezett olyan mechanikus vonószerkezet felszerelése, amely nem távolítható el vagy helyezhető át egyszerűen.
  2 A mechanikus vonószerkezetet mindig el kell távolítani vagy át kell helyezni, ha épp nincs használatban.

Vezetési utasítások

- Vezetés előtt ellenőrizze az összes biztonsági berendezést a biztonságos üzemelés érdekében. Győződjön meg róla, hogy a jármű megfelelő karbantartás alatt áll, hogy elkerülje a mechanikai meghibásodást.
- Kerülje a nem terhelt vontató jármű és a megrakott utánfutó kombinációját vezetés közben. Ha ez elkerülhetetlen, alacsony sebességgel kell haladni a nem megfelelő terheléselosztás miatt.
- Mivel a vontató jármű és az utánfutó menetstabilitása a sebesség növekedésével csökken, a sebességet a lehető legalacsonyabban kell tartani, és nem szabad túllépni a megadott sebességhatárt rossz útviszonyok, időjárási körülmények vagy erős oldalszél esetén, különösen lejtőn történő haladáskor.
- Ha az utánfutó kileng, szorítsa meg a kormánykereket, tartson egyenes irányt, és engedje fel a gázpedált az egyenletes lassítás érdekében. Ne próbálja meg a kilengést kormányzással vagy vészfékezéssel megszüntetni. Minél nagyobb a sebesség, annál erősebb az utánfutó kilengése. Ha a kilengés a lassítás után sem szűnik meg, állítsa le a járművet, és ellenőrizze, hogy az utánfutó terheléselosztása egyenletes-e, valamint a vonószerkezet megfelelően van-e rögzítve.
- Bármilyen körülmények között azonnal csökkenteni kell a sebességet, amint az utánfutón enyhe kilengés észlelhető, és soha ne próbálja meg gyorsítással megszüntetni a kilengést.
- Ha az utánfutón ráfutófék (inerciás fék) van felszerelve, először lassan, majd gyorsan fékezzen, ha fékezés szükséges. Ez segít elkerülni a fékezési rázkódást, amelyet az utánfutó kerekeinek blokkolása okozhat. Lejtőn való vezetéskor azonnal váltson alacsonyabb sebességfokozatra, hogy maximálisan kihasználja a motorfék hatását.
- Motorvédelmi üzemmód

  A motor motorvédelmi üzemmóddal rendelkezik, hogy csökkentse a károsodás esélyét, ha a hűtőfolyadék hőmérséklete túl magasra emelkedik (például hosszú vagy meredek emelkedőkön történő haladás során nagy melegben (30℃ felett) nagy terhelés mellett, például utánfutó vontatásakor). Amikor a motor hőmérséklete eléri a bizonyos szintet:

  1 A motor hűtőfolyadék hőmérséklet-mérője a magasabb tartomány felé mozdul.

  2 A motor teljesítménye csökkenthető.

  3 A légkondicionáló hűtő funkciója automatikusan kikapcsolhat egy rövid időre (a ventilátor tovább működik).

A motor teljesítménye és bizonyos körülmények között az autó sebessége csökkenhet. A jármű sebessége az gázpedál segítségével szabályozható, de az autó nem biztos, hogy a kívánt sebességgel gyorsul.

Ahogy a vezetési körülmények változnak és a motor hűtőfolyadék hőmérséklete csökken, az autó sebessége növelhető a gázpedál használatával, és a légkondicionáló hűtő funkciója automatikusan visszakapcsol.

A túlmelegedés csökkentheti a motor teljesítményét és a jármű sebességét. A csökkent sebesség alacsonyabb lehet, mint a többi forgalomban lévő jármű sebessége, ami növelheti az ütközés kockázatát. Legyen különösen óvatos a vezetés során. Ha a jármű nem képes fenntartani a biztonságos vezetési sebességet, húzódjon le egy biztonságos helyre az út szélére. Hagyja a motort lehűlni, és térjen vissza a normál működéshez.

Utánfutóvezérlő modul

A utánfutóvezérlő modul vezérlő funkciókat biztosít a utánfutó szélességi lámpájához, féklámpájához, hátrameneti lámpájához, irányjelző lámpájához és hátsó ködlámpájához. A utánfutó vezérlő modul automatikusan felismeri, hogy a utánfutó csatlakoztatva van-e a utánfutó érzékelés révén.

Húzza be a rögzítőféket és kapcsolja ki a gyújtáskapcsolót. Csatlakoztassa a utánfutót; további részletekért lásd a "Utánfutó eszköz telepítése" fejezetet. Csatlakoztassa a utánfutó kábelkötegét. A csatlakozási pontok a következőképpen vannak ábrázolva. Ha utánfutó vezetékezési köteg szükséges, kérjük, vegye fel a kapcsolatot szervizpartnereinkkel.

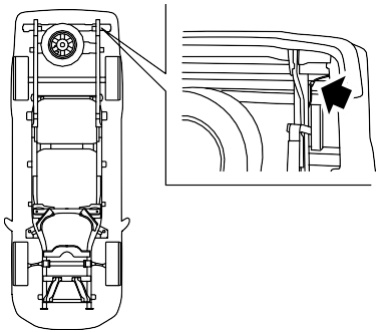

Kapcsolja be az gyújtáskapcsolóot "ON" pozícióba. Amikor a utánfutó sikeresen csatlakozik, a műszeregységen a "utánfutó jelzőfény (zöld)" világítani fog; amikor a jobb irányjelző lámpa be van kapcsolva, a "utánfutó jelzőfény (zöld)" a műszeregységen villogni fog. Ha a utánfutó csatlakoztatása nem sikerült, a "utánfutó jelzőfény (zöld)" a műszeregységen ki fog kapcsolni.

Figyelem
• A utánfutó szélességi lámpájának, irányjelző lámpájának vagy mindkettőjének halogén izzónak kell lennie. Ellenkező esetben előfordulhat, hogy a rendszer tévesen érzékeli, hogy a utánfutó nincs csatlakoztatva, és ez hatással lehet a tolatóradar rendszer normál működésére.
• Amikor a gyújtáskapcsolót „ON” állásba kapcsolják, a utánfutó lámpái azonnal felvillanhatnak. Ez normális, mivel a rendszer önellenőrzést végez.

Ajánlott vontatási tömeg

Vontatási kapacitás

ATM (utánfutó fék nélkül)	ATM (utánfutó fékkel)	GTM
750 kg	3 500 kg	6 350 kg

Megjegyzés: Amikor a utánfutó tömege 3 500 kg, a teherautó rakodó terének töltött súlya nem haladhatja meg a 650 kg-ot.

Utánfutó vonófej-terhelése (orrsúly)

Figyelem
Soha ne lépje túl a maximálisan engedélyezett orrsúlyt, például a vontató golyón lévő függőleges súlyt. Ez fontos a jármű és a utánfutó stabilitása szempontjából.

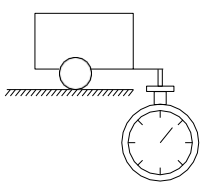

Változat	Maximális orrsúly
Minden modell	250 kg

Utánfutó eszköz felszerelése

A utánfutó eszközt a vázra kell felszerelni. A utánfutó eszköz ugyanazokat a rögzítési pontokat osztja meg a hátsó lökhárító tartóval. El kell távolítani a hátsó lökhárító összeszerelést, és együtt kell felszerelni a hátsó lökhárítót és a utánfutó eszközt a vázra, majd a csavarokat 130±10 Nm nyomatékkal kell meghúzni. Ha utánfutó eszközkészlet szükséges, kérjük, vegye fel a kapcsolatot szerviz partnereinkkel.

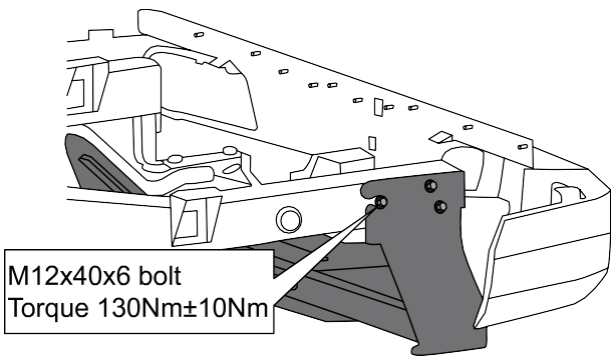

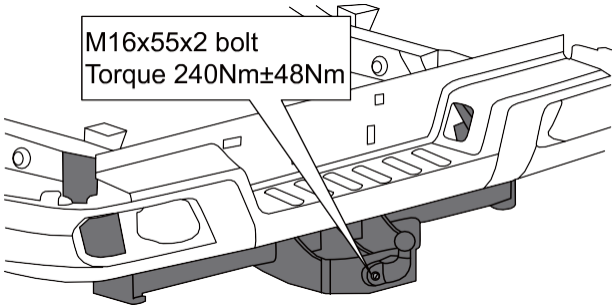

A 8303 típusú, A50-X osztályú utánfutó eszköz jóváhagyott a felszerelésre.

Jóváhagyási szám: E4955R02/021002*01.

Karbantartás

Ha a járművet gyakran használják utánfutó vontatására, a karbantartási időközök során további karbantartás szükséges, rendszeres ellenőrzéseket kell végezni, és a csavarokat, anyákat az összeszerelési utasításokban megadott nyomaték szerint kell meghúzni annak érdekében, hogy a jármű hosszú távon is kielégítően működjön.

Vészhelyzeti hibaelhárítás

170 Vészvillogó

170 Elakadásjelző háromszög
171 Kerékcsere
176 Jármű vontatása
177 Üzemanyagszűrő leeresztése
178 Bikázás (külső indítás)
180 Biztosítékcsere
187 Izzócsere

Vészvillogó

Ha vezetés közben problémát tapasztal, és meg kell állnia vagy le kell lassítania, nyomja meg a műszerfalon található vészvillogó kapcsolót ⚠, ekkor a "irányjelző lámpák (zöld)" a műszeregységen világítanak és villognak, közben az összes irányjelző lámpa villogni fog, figyelmeztetve másokat, és jelezve a rendőrség felé, hogy problémája van.

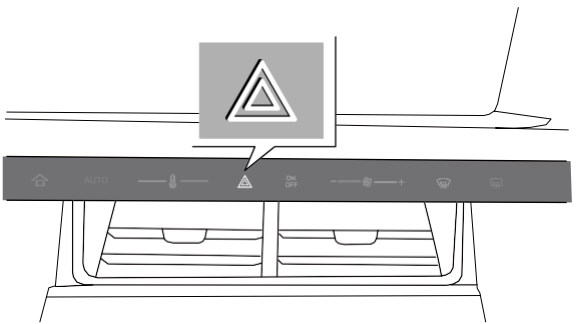

Elakadásjelző háromszög

Az elakadásjelző háromszög a második üléssor alatt található.

Ha vezetés közben problémát tapasztal, és le kell húzódnia, helyezze el az elakadásjelző háromszöget körülbelül 100 méterre közvetlenül a jármű mögött, hogy figyelmeztesse a mögöttes forgalmat.

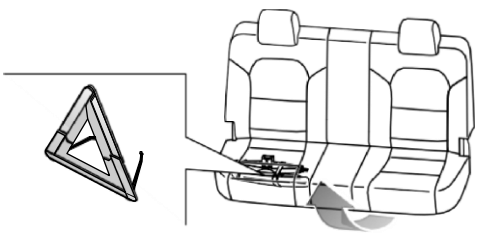

Kerékcsere

Emelő

Elhelyezkedés

Az emelő a második üléssor alatt található (duplakabinos jármű esetén).

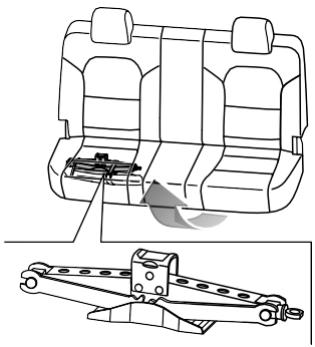

Műszaki adatok

Ez az emelő kizárólag kerékcserére használható. Soha ne használja más célra.

Ez az emelő kizárólag az Ön járművéhez való, más típusú járműnél ne használja.

Pótkerék

Rendszeresen ellenőrizze a pótkerék nyomását. A nem megfelelő nyomású pótkerék használata befolyásolja a kerék stabilitását, ami veszélyt és maradandó károsodást okozhat a kerékben.

A pótkerék a karosszéria hátsó alsó részén van felszerelve; a jármű szerszámkészletében található kerékanyakulcs segítségével forgatható a hajtómechanizmus oszlopcsavarja, így a kötél kioldható vagy meghúzható a pótkerék fel- vagy leszereléséhez.

Pótkerék leszerelése

1 Forgassa el a járműszerszám rögzítőcsavarját a szerszám eltávolításához.

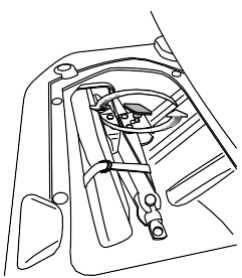

2 Szerelje fel a segéd forgatórudat és a kerékanyakulcsot.

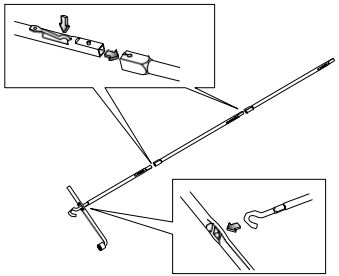

3 Nyomja meg kézzel a takaró bal szélét, majd nyissa fel a hátsó lökhárító burkolatát.

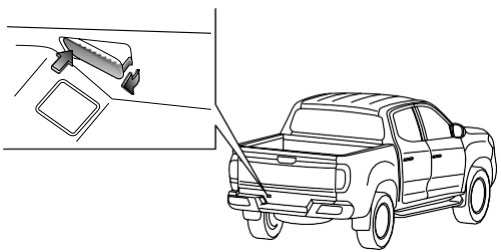

4 Helyezze be a segéd forgatórudat a pótkerék ki-/beszerelő nyílásába a burkolaton keresztül, majd forgassa a kerékanyakulcsot az óramutató járásával ellentétes irányba, hogy leengedje a pótkeréket, amíg az le nem ér a földre.

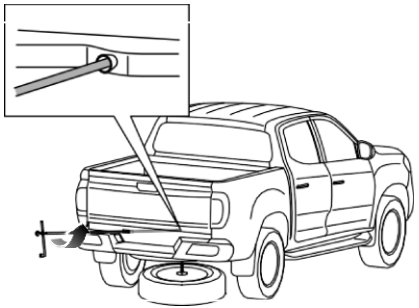

5 Miután a pótkerék leért a földre, folytassa a kerékanyakulcs óramutató járásával ellentétes irányú forgatását, és ezzel egyidejűleg húzza ki a pótkeréket. A kulcs túlzott forgatása tilos, mert az a pótkerék szerkezetének károsodásához vezethet.

6 Távolítsa el a tartókeretet a pótkerékről.

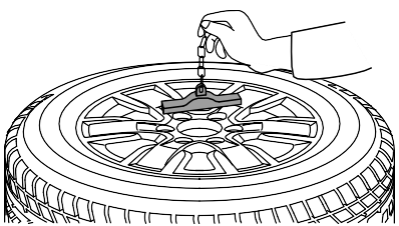

Pótkerék tárolása

1 Helyezze a kereket a földre úgy, hogy a szelep felfelé nézzen.
2 Helyezze a kereket a jármű hátsó alsó részére.
3 Helyezze a pótkerék tartókeretét a felni közepére, és állítsa be a megfelelő helyzetbe, hogy szorosan csatlakozzon a pótkerékhez.

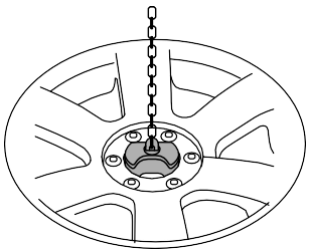

4 Forgassa a kerékanyakulcsot az óramutató járásával megegyező irányba, amíg az anya meg nem szorul.

Figyelem
Miután a kereket a pótkeréktartóra helyezte, ellenőrizze, hogy a kerék rögzítése szoros-e. Ha a kerék laza, rezgések hatására leeshet, ami balesetet okozhat.

5 Zárja le a hátsó lökhárító burkolatát.

Gumiabroncs cseréje

Jármű parkolása

Állítsa le a járművet szilárd és vízszintes talajon, forgalomtól mentes helyen, úgy hogy ne zavarja a forgalmat és ne veszélyeztesse saját biztonságát.

Ha közúton tartózkodik, kapcsolja be a vészvillogót, és helyezzen el egy figyelmeztető háromszöget.

Győződjön meg arról, hogy az emelő alatti talaj elég szilárd ahhoz, hogy megtartsa az emelőt és a megemelendő járművet; ellenkező esetben az instabilitás miatt elmozdulhat, ami kárt okozhat a a járműben és/vagy veszélyeztetheti a személyi biztonságot.

Rögzítse a többi kereket megfelelő keréktámaszokkal.

Lejtős talajon soha ne használjon emelőt. Ha az emelő nem megfelelő vagy nem biztos abban, hogy biztonságosan el tudja végezni a műveletet, kérjen segítséget.

Az első kerekeknek egyenes állásban kell lenniük.

A motor leállítása után húzza be a rögzítőféket. Kézi váltós járműveknél tegye a sebességváltót 1-es fokozatba (sík vagy emelkedő) vagy R fokozatba (lejtő). Automata váltós járműveknél tegye a váltókart P állásba.

Emelő pozícionálása

Az emelőt kizárólag a meghatározott emelési pontokon használja. Az emelési magasság ne haladja meg a kerékcsere szempontjából szükséges szintet (például ne legyen 30 cm-nél magasabb a talajtól).

Az emelő használata előtt győződjön meg arról, hogy minden utas elhagyta a járművet.

Senki ne helyezze a testének egyetlen részét sem a jármű alá, amelyet emelő tart.

Az emelőnek emelés közben merőlegesnek kell lennie a jármű karosszériájára.

Az első kerekek emelési pontjai az oldalsó tartóelem alsó síkján találhatók (a 4. keresztmerevítő és a 2. felfüggesztés között). A hátsó kerekek emelési pontjai a hátsó tengelyházon találhatók (kb. 90 mm-re a hátsó laprugótól); közben az emelő bemélyedésének egybe kell esnie a tengelyház hüvelyének ívével.

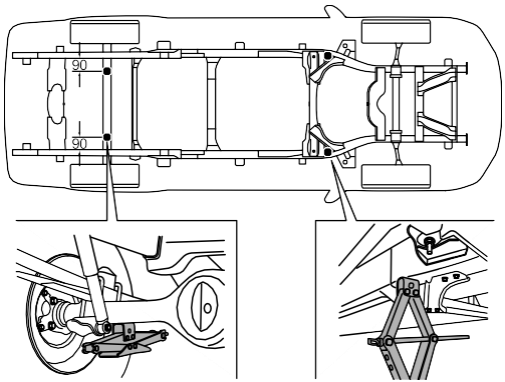

Pótkerékkel történő csere

Emelés közben ne indítsa be a motort. Soha ne sétáljon a megemelt jármű alatt.

A kerékanya eltávolítása előtt győződjön meg arról, hogy a jármű stabil, és nem fog elmozdulni vagy elcsúszni.

A kerékanyák meghúzási nyomatékát és a guminyomást nyomatékkulccsal a lehető leghamarabb ellenőrizni kell a csere után.

A lecserélt kereket, emelőt és a jármű szerszámkészletét a kijelölt helyre kell visszahelyezni. Ellenkező esetben ütközés vagy hirtelen fékezés során sérülést vagy kárt okozhatnak, ha lazán vagy nem megfelelően kerülnek elhelyezésre.

1 Vegye ki a pót-kereket (lásd a „Pótkerék” részt ebben a fejezetben).
2 Ellenőrizze, hogy az emelő továbbra is merőleges-e az emelési pontra; szükség esetén módosítsa a helyzetét.
3 Használja a jármű szerszámkészletében található kerékanyakulcsot, és lazítsa meg a kerékanyát az óramutató járásával ellentétes irányba.
4 Szerelje fel a segéd forgatórudat, majd forgassa a kerékanyakulcsot az óramutató járásával megegyező irányba, amíg a cserélendő kerék éppen elemelkedik a talajtól.

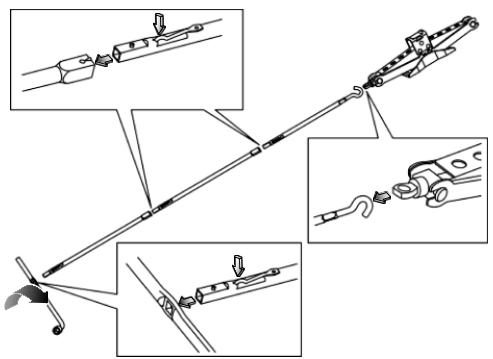

5 Távolítsa el a kerék rögzítő anyáit, majd óvatosan vegye le a kereket.
6 Cserélje ki a kereket a pótkerékre, majd húzza meg a kerékanyákat az óramutató járásával megegyező irányban.
7 Engedje le a jármű karosszériáját, és távolítsa el az emelőt.
8 Húzza meg teljesen a kerék rögzítő anyáit átlós sorrendben (lásd az ábrát); a kerékanya meghúzási nyomatéka 125±13 Nm.
9 Tegye el a lecserélt kereket, az emelő segédrúdját, a kerékanyakulcsot, az emelőt és a jármű szerszámkészletét.
10 Helyezze a lecserélt kereket a pótkerék helyére, lásd „Pótkerék” rész ebben a fejezetben.

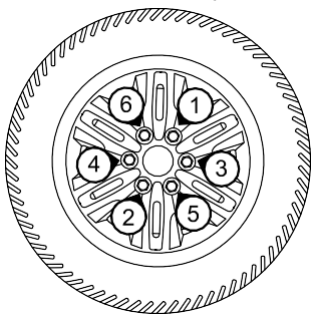

Figyelem
A pótkerék tartókeretét akkor is teljesen fel kell emelni és rögzíteni, ha nincs pótkerék felszerelve.

Jármű vontatása

Vontatás vagy vontatás alatti helyzetben be kell tartani a vonatkozó nemzeti jogszabályokat a járművek vontatására vonatkozóan.

Vontatóhorog

Első vontatóhorog

Az első vontatóhorog az első lökhárító jobb alsó oldalán található.

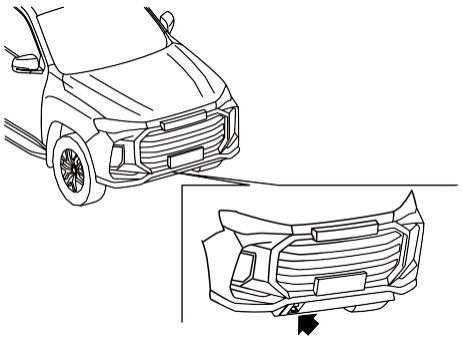

Megjegyzés: Azoknál a járműveknél, amelyek elülső vontatóhorog-burkolattal vannak felszerelve, a jármű vontatásakor el kell távolítani a vontatóhorog burkolatát. Először nyomja be a burkolat felső szélét befelé, majd forgassa el, hogy kihúzza a vontatóhorog burkolatát. Eltávolítás után ügyeljen arra, hogy a vontatóhorog burkolatát a járműben helyezze el, nehogy elveszítse, és a vontatás befejezése után szerelje vissza a burkolatot.

Figyelem
Az első vontatószem által elviselhető tömeg legfeljebb 1/2 GVW (össztömeg) lehet. Ne vontassa a járművet ennél nagyobb tömeggel.

A vontatókötél alkalmazási tartománya az alábbiak szerint értendő:

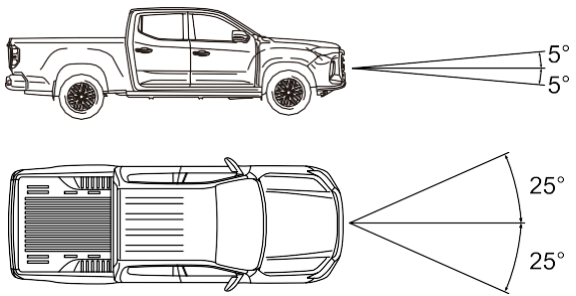

Vontatás

Vontatás megkezdése előtt

A kormányberendezés szabad elfordulásának biztosítása érdekében kapcsolja a gyújtókapcsolót "ON" állásba, és tartsa ebben a helyzetben a vontatás teljes ideje alatt. Ez biztosítja, hogy a kormányzár kioldva maradjon, valamint az irányjelzők és a féklámpák működőképesek legyenek.

Vontatott jármű
Amikor a járművet vontatják, engedje ki a rögzítőféket, és kapcsoljon N fokozatba.

Amikor a motor nem jár, nincs fékrásegítés vagy szervokormány rásegítés. Ebben az esetben a fékpedált nagyobb erővel kell működtetni, és a kormánykereket hosszabb ideig kell forgatni.

Figyelem
• Jármű vontatásakor 2WD automata váltós modelleknél a hajtott kerekeket feltétlenül fel kell emelni a talajról, és a vontatási sebességet 50 km/h alatt kell tartani. Ha a vontatási távolság kevesebb mint 50 km, a sebességváltót N fokozatba kell állítani. • 2WD kézi váltós modelleknél a váltókart N fokozatba kell helyezni vontatáskor. • 4WD modelleknél az egész járművet síkplatós vontatón kell szállítani.

Üzemanyagszűrő leeresztése

Megjegyzés: Csak dízelmotoros járművekre vonatkozik.

Viseljen megfelelő védőkesztyűt, hogy kezeit megóvja a gázolajtól.

A víz leeresztése az alábbi lépések szerint történik:

1 Kapcsolja a gyújtáskapcsolót „LOCK” állásba.

2 Helyezzen egy megfelelő edényt az üzemanyagszűrő leeresztő csavarja alá, majd megfelelő szerszámmal lazítsa meg az (1) számú csavart.

3 Ha tiszta gázolaj kezd kifolyni, húzza vissza az (1) számú leeresztő csavart 2～2,5 Nm meghúzási nyomatékkal.

4 Indítsa be a motort. A "üzemanyagszűrő vízszint figyelmeztető lámpa (sárga)" körülbelül 2 másodperc után kialszik. Ellenőrizze, hogy nincs-e üzemanyag szivárgás a szűrőnél.

Figyelem
Ha a műszeregységen lévő "üzemanyagszűrő vízszint figyelmeztető lámpa (sárga)" világít vezetés közben, álljon meg biztonságos helyen, állítsa le a motort, és végezze el a víz leeresztését.

Ne öntse a gázolajat háztartási vagy közüzemi szennyvízcsatornába. Használjon helyben jóváhagyott hulladékkezelő berendezést.

Típus 1

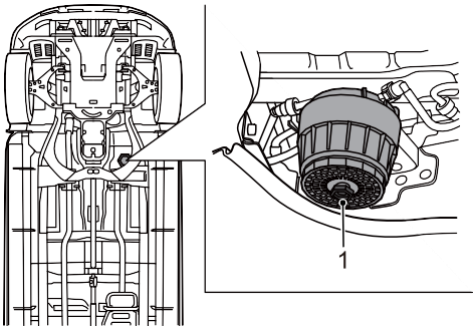

Típus 2

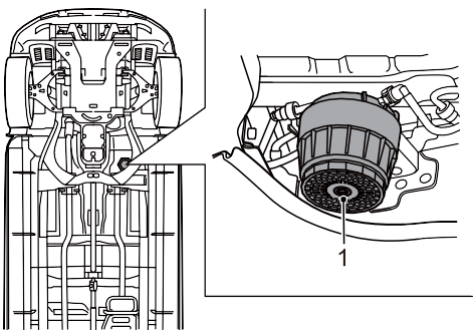

Bikázás (külső indítás)

Az akkumulátor lecsatlakoztatása

Mindig viseljen védőkesztyűt és szemvédő szemüveget akkumulátorral végzett munka során. Ne használjon nyílt lángot, ne okozzon szikrákat vagy füstöt az akkumulátor környezetében. Súlyosan megsérülhet, és a jármű károsodhat.

Az akkumulátor lecsatlakoztatásához először a negatív (-) földelő (test) kivezetést kell leválasztani, majd a pozitív (+) kivezetést. Az akkumulátor csatlakoztatásához először a pozitív (+) kábelt kell felszerelni és rögzíteni, majd a negatív (-) kábelt. Kenje be a kivezetéseket vazelinnel (petróleum zselével).

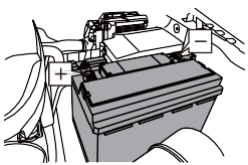

Figyelem
Az akkumulátor lecsatlakoztatása előtt mindig állítsa le a motort és az összes elektromos eszközt legalább 2 percre. Lecsatlakoztatás közben soha ne engedje, hogy a kivezetés érintkezzen a jármű karosszériájának fém részeivel. Ellenkező esetben rövidzárlat keletkezhet, amely elektromos szikrát okozhat. Az elektromos rendszer károsodhat, ha a pozitív és negatív kábeleket fordítva

Bikázás

Soha ne húzza vagy vontassa a járművet indításhoz.

Győződjön meg róla, hogy a két akkumulátor névleges feszültsége megegyezik (12 V), és hogy az indítókábelt 12V-os járműakkumulátorhoz használják.

Indítókábel

- Húzza a két járművet a lehető legközelebb egymáshoz.
- Azonnal állítsa le a motort és minden elektromos berendezést.
- Csatlakoztassa a két akkumulátor pozitív kivezetését (+) a piros indítókábellel.
- Csatlakoztassa a fekete indítókábelt az áramforrást biztosító akkumulátor negatív kivezetéséről (-) a jármű akkumulátorának földelési pontjára (ne a negatív kivezetésre).
- Győződjön meg róla, hogy minden csatlakozás stabil.
- Ellenőrizze, hogy az indítókábel nincsen-e kapcsolatban mozgó alkatrészekkel, amikor a motor elindul.
- Ellenőrizze, hogy mindkét jármű rögzítőfékje be van-e húzva, és hogy a sebességváltó kar N (kézi váltós modell) vagy P (automata váltós modell) fokozatban van-e.

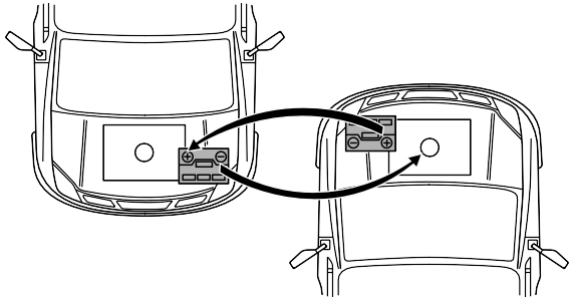

Indítás

Indítsa el azt a járművet, amelyik áramot biztosít, és hagyja járni néhány percig.

- Indítsa el azt a járművet, amelyiknek áramra van szüksége.
- Hagyja, hogy a motor legalább 2 percig járjon az indítás után.

Megjegyzés: Ha több próbálkozás után sem indul el, a jármű karbantartást igényelhet.

Le csatlakoztatás

- Állítsa le annak a járműnek a motorját, amelyik áramot biztosít.
- Győződjön meg róla, hogy a kábelkivezetések nem érintkeznek egymással vagy a motor mozgó alkatrészeivel a lecsatlakoztatás során.
- Távolítsa el az indítókábelt. A leszerelés az ellenkezője a csatlakoztatásnak.

Biztosítékcsere

A jármű biztosítékai három dobozban találhatók.

Figyelem
Bármilyen folyadék kiömlése a jármű elektromos alkatrészeire károsíthatja azokat, ezért minden elektromos alkatrészt le kell takarni. A biztosíték specifikációs lista tartalmát folyamatosan frissítik a jármű konfigurációja és műszaki állapota szerint; kérjük, vegye figyelembe járművének aktuális állapotát.

Vezetőtéri biztosítékdoboz

A vezetőtéri biztosítékdoboz a vezető oldali alsó műszerfal mögött található.

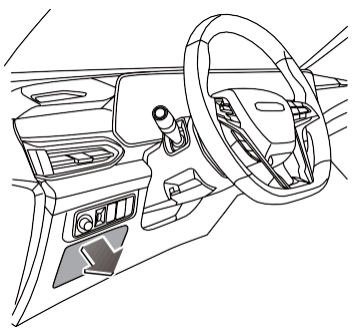

A vezetőtér biztosítékai a vezető oldali alsó tárolódoboz fedelének hátoldalán lévő címkén azonosíthatók.

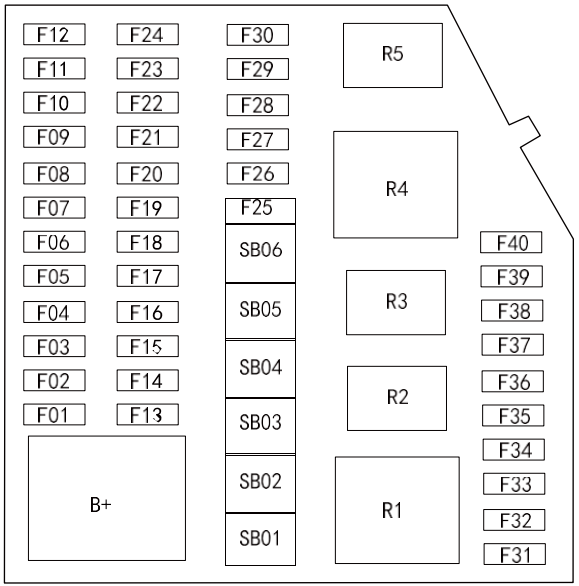

Műszaki adatok

Kód	Specifikáció	Funkció
F01	10A	HVAC/ tachográf/ elektronikus fényre sötétedő tükör
F02	10A	Elektronikus sebességváltó

Kód	Specifikáció	Funkció
F03	10A	Automatikus tükör
F04	10A	Multimédiás rendszer
F05	10A	Integrált átjáró
F06	10A	Tolatóradar áramellátás
F07	10A	Elektromos kormányoszlopzár
F08	20A	Kormánykerék fűtés
F09	10A	IBDU/ICU/FICM/360 modul
F10	10A	Tükörállítás/inverter/elektromos ablakemelő
F11	10A	USB
F12	20A	Szivargyújtó
F13	25A	ICU1
F14	25A	ICU2
F15	15A	Ajtózár motorvezérlés
F16	15A	Ablakmosó motorvezérlés
F17	10A	HVAC (klímavezérlés)
F18	10A	Elektronikus sebességváltó
F19	20A	Inverter
F20	10A	Integrált átjáró
F21	10A	OBD diagnosztika
F22	10A	Eső- és fényérzékelő / ADAS modul

Kód	Specifikáció	Funkció
F23	30A	Bal első elektromos ülés
F24	10A	Gyújtáskapcsoló tápellátása
F25	30A	Jobb első elektromos ülés
F26	10A	4WD kapcsoló / ETC
F27	10A	Visszapillantó tükör behajtása
F28	20A	Elektromos napfénytető
F29	15A	Elektromos kormányoszlopzár
F30	15A	ACU tápellátás
F31	10A	ETC
F32	10A	Ventilátor visszajelzés
F33	/	Fenntartott
F34	/	Fenntartott
F35	/	Fenntartott
F36	/	Fenntartott
F37	/	Fenntartott
F38	/	Fenntartott
F39	10A	Visszapillantó tükör fűtés
F40	20A	Fenntartott
SB1	40A	Ventilátor
SB2	30A	Hátsó ablakfűtés/Visszapillantó tükör fűtés tápellátás

Kód	Specifikáció	Funkció
SB3	25A	Fenntartott
SB4	25A	Fenntartott
SB5	25A	Fenntartott
SB6	25A	Fenntartott
R1	/	Első ventilátor relé
R2	/	Fenntartott
R3	/	ACC relé
R4	/	Hátsó ablakfűtés/Visszapillantó tükör fűtés relé
R5	/	Fenntartott

Első motortéri biztosítékdoboz

Az első (motor)tér biztosítékdoboza a motorháztető alsó részén, a rekeszfal jobb oldalán található (a jármű elejéből nézve).

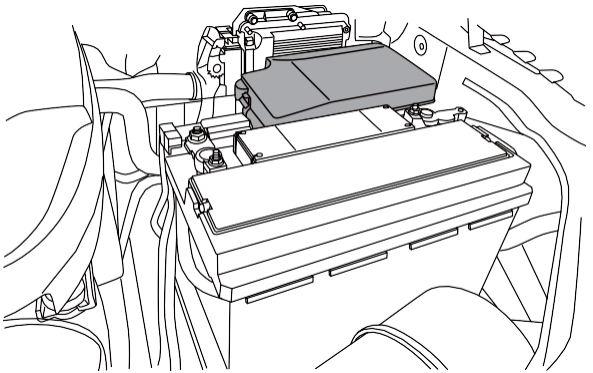

Figyelem
A biztosítékdoboz fedelének felnyitása előtt győződjön meg arról, hogy a környezete száraz, és semmilyen irányból nem folyik folyadék a nyitott biztosítékdobozba, különben a biztosítékdoboz károsodhat, ami súlyos következményekkel járhat.

A biztosítékokhoz pusztán az első (motor)tér biztosítékdobozának fedelét eltávolítva lehet hozzáférni. Az elülső tároló biztosíték dobozban található biztosítékok

azonosíthatók a biztosíték doboz fedele hátoldalán található címkén.

1. típus

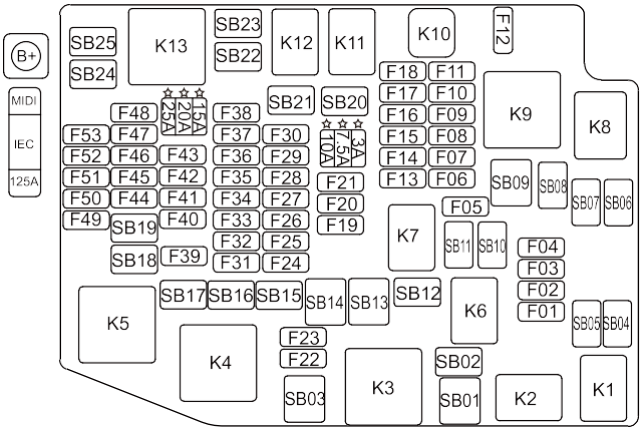

Típus 2

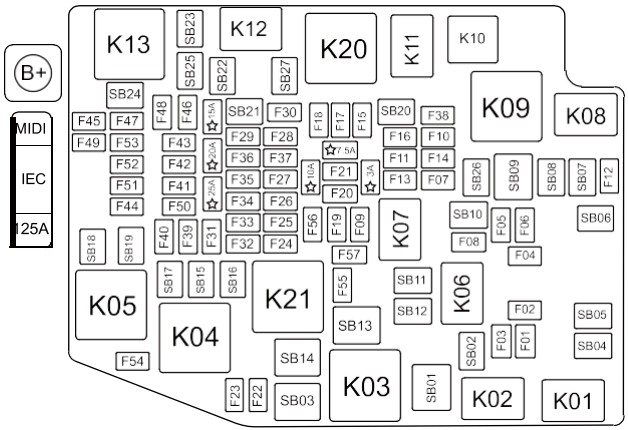

Megjegyzés: A címkén található ötszög a biztosíték cserealkatrészeként szolgál a biztosíték kiégése után.

Műszaki adatok

Kód	Specifikáció	Funkció
F01	20A	IBDU világítás tápellátás
F02	/	Fenntartott
F03	3A	Fenntartott
F04	/	Fenntartott
F05	10A	Bal első fűtés

Kód	Specifikáció	Funkció
F06	15A	Felső áramlás nitrogén oxigén / elülső oxigén / hátsó oxigén érzékelő
F07	10A	Turbófeltöltő nyomáscsökkentő szelep / kapcsolós típusú vízpumpa
F08	10A	Karbamid pumpa
F09	10A	Izzítógyertya vezérlő / Üzemanyagszűrő / légkondicionáló nyomáskapcsoló / 850W ventilátor / fék kapcsoló
F10	7.5A	Fenntartott
F11	15A	Fenntartott
F12	/	Fenntartott
F13	10A	D20 EMS
F14	20A	EMS D20 / NF2 / NF2 P0-val
F15	20A	Tágulási tartály érzékelő / HCU a hátsó nitrogén és oxigén érzékelővel / VVL szelep
F16	20A	Elektronikus vízpumpa / hengeri gyújtótekercs
F17	15A	Elektronikus termosztát / Szívó VVT / kipufogó VVT / Aktívszenes szűrő/ OCV
F18	15A	Kompresszor
F19	25A	Jobb hátsó ajtó ablakmotor
F20	10A	Fék kapcsoló tápellátás
F21	15A	EMS tápellátás

Kód	Specifikáció	Funkció
F22	20A	IBDU világítás tápellátás
F23	25A	Jobb első ajtó ablakemelő motor
F24	/	Fenntartott
F25	10A	EMS KL15
F26	7.5A	EPS KL15
F27	10A	TCU KL15
F28	10A	Első milliméterhullámú radar
F29	10A	SRS KL15
F30	20A	Kürt
F31	25A	Bal hátsó ajtó ablakemelő motor
F32	10A	Átvitel egység KL15
F33	/	Fenntartott
F34	/	Fenntartott
F35	10A	ESC/ESP
F36	10A	IG relé visszajelzés
F37	10A	Fényerőszabályzó motor
F38	10A	EMS
F39	20A	IBDU világítás tápellátás
F40	20A	IBDU világítás tápellátás
F41	10A	TCU
F42	/	Fenntartott

Kód	Specifikáció	Funkció
F43	10A	Központi vezérlő kapcsoló
F44	/	Fenntartott
F45	/	Fenntartott
F46	7.5A	IVI tápellátás / IPK / WPC tápellátás
F47	/	Fenntartott
F48	/	Fenntartott
F49	10A	Jobb első ülés fűtés
F50	/	Fenntartott
F51	/	Fenntartott
F52	/	Fenntartott
F53	/	Fenntartott
F54	/	Fenntartott
F55	/	Fenntartott
F56	/	Fenntartott
F57	/	Fenntartott
SB01	60A	GCU
SB02	30A	Ablaktörlő motor
SB03	/	Fenntartott
SB04	/	Fenntartott
SB05	/	Fenntartott

Kód	Specifikáció	Funkció
SB06	/	Fenntartott
SB07	30A	Üzemanyagszűrő fűtés
SB08	30A	Osztómű
SB09	30A	ACC fő tápellátás
SB10	30A	IBDU MOTO
SB11	30A	EMS indítási visszajelzés jel /önindító
SB12	25A	Olajszivattyú tápellátás
SB13	30A	Bal első ajtó ablakemelő motor
SB14	60A	ESP motor / ABS motor
SB15	30A	ABS szelep
SB16	30A	Fő biztosíték
SB17	30A	Osztómű
SB18	30A	IBDU energiatakarékos üzemmód
SB19	30A	Utánfutó modul
SB20	/	Fenntartott
SB21	30A	Utánfutó modul
SB22	30A	Kis ventilátor tápellátás
SB23	30A	Utánfutó fő tápellátás
SB24	40A	ESP szelep
SB25	40A	Karbamid fűtés vezérlő
SB26	/	Fenntartott

Kód	Specifikáció	Funkció
SB27	/	Fenntartott
MIDI 01	125A	Fő biztosíték
K1	/	Első ablaktörlő magas és alacsony sebesség relé
K2	/	Első ablaktörlő kapcsoló relé
K3	/	Fenntartott
K4	/	IG relé
K5	/	KL30S relé
K6	/	Üzemanyagszivattyú relé
K7	/	Indító relé
K8	/	Üzemanyagszűrő fűtés relé
K9	/	Fő relé
K10	/	Klímakompresszor kuplung relé
K11	/	Fenntartott
K12	/	Ventilátor relé
K13	/	Fenntartott
K20	/	Fenntartott
K21	/	Fenntartott

Akkumulátor biztosítékdoboz

Az akkumulátor biztosíték doboza az akkumulátor pozitív kivezetésén található.

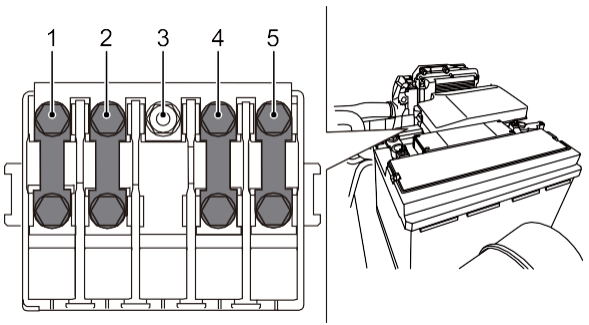

Műszaki adatok

Biztosíték	Specifikáció	Funkció
1	120A	Elektronikus ventilátor
2	175A	UEC (első motortér biztosítékdoboz)
3	/	Önindító
4	100A	EPS (elektronikus szervokormány egység)
5	175A	ALT (generátor)

Biztosítékcsere

Csak azonos specifikációjú/névleges áramú biztosítékokkal cserélje. Nem megfelelő biztosíték beszerelése károsíthatja az elektromos rendszert, és akár tüzet is okozhat. A biztosíték cseréje előtt az gyújtókapcsolót és az összes elektromos eszközt ki kell kapcsolni. Bármilyen jogosulatlan változtatás a jármű elektromos rendszerén súlyos hátrányos hatásokat és tüzet okozhat az elektronikus kezelőrendszerben.

A biztosíték eltávolításához használja a biztosíték dobozban található húzóeszközt.

A biztosíték belső vezetékét használhatjuk a kiégett biztosíték (nyíl mutatja) azonosítására.

Megjegyzés: Ha ugyanaz a biztosíték ismételten elromlik, az áramköri hibára utal. Kérjük, mielőbb vegye fel a kapcsolatot szervizpartnerünkkel.

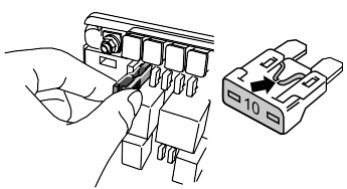

Figyelem
A jármű elektromos rendszerén végzett jogosulatlan módosítás érvényteleníti a garanciát.

Izzócsere

Bármely izzó cseréje előtt kapcsolja ki az gyújtókapcsolót és a lámpakapcsolót, hogy elkerülje a lehetséges rövidzárlatot.

Az izzó eltávolítása vagy felszerelése során ne érintse meg az izzót a kezével. Ha megérintette, törölje le az ujjlenyomatot egy ronggyal vagy alkohollal.

Figyelem
A cserélt izzó típusának és specifikációjának meg kell egyeznie az eredeti izzóval. Az LED típusú izzóval rendelkező lámpánál az izzó nem távolítható el vagy cserélhető külön.

Izzó specifikáció

Lámp a	Specifikáció
Tompított fényszóró (Típus 1)	H7
Távolsági fényszóró (Típus 1)	H7
Elülső irányjelző lámpa (Típus 1)	LED
Elülső helyzetjelző lámpa (Típus 1)	LED
Tompított fényszóró (Típus 2)	LED
Távolsági fényszóró (Típus 2)	LED
Elülső irányjelző lámpa (Típus 2)	LED
Elülső helyzetjelző lámpa (Típus 2)	LED
Hátsó irányjelző lámpa	PY21W
Féklámpa / hátsó helyzetjelző lámpa (Típus 1)	P21/5W
Féklámpa / hátsó helyzetjelző lámpa (Típus 2)	LED
Hátrameneti lámpa	W16W
Hátsó ködlámpa (Típus 1)	P21W
Hátsó ködlámpa (Típus 2)	LED
Rendszámtábla világítás	W5W
Első mennyezeti olvasólámpa	W5W
Hátsó mennyezeti olvasólámpa	C5W

Izzócsere

Az alábbiakban ismertetett módszerek az izzó eltávolítására vonatkoznak; egyéb, nem felsorolt izzók cseréjével kapcsolatban kérjük, forduljon szervizpartnerünkhöz. Az izzó felszerelése az eltávolítás fordítottja, ezt alább nem ismertetjük.

Első kombinált lámpa (Típus 1)

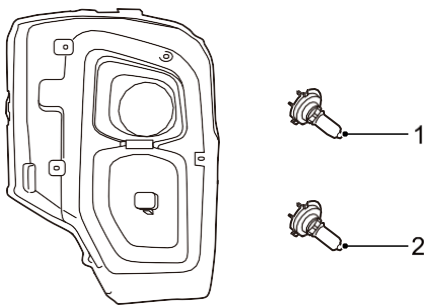

1 Tompított fényszóró

Nyissa ki a motorháztetőt, és hajtsa végre az alábbi műveleteket az első kombinált lámpa hátsó részén:

- Fordítsa el az izzóburkolatot az óramutató járásával ellentétes irányba, hogy eltávolítsa.
- Távolítsa el az izzót.

2 Távolsági fényszóró

Nyissa ki a motorháztetőt, és hajtsa végre az alábbi műveleteket az első kombinált lámpa hátsó részén:

- Fordítsa el az izzóburkolatot az óramutató járásával ellentétes irányba, hogy eltávolítsa.
- Távolítsa el az izzót.

Hátsó kombinált lámpa (Típus 1)

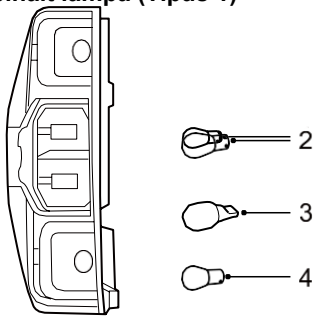

1 Féklámpa / hátsó helyzetjelző lámpa
Nyissa ki a csomagtartót, és hajtsa végre az alábbi műveleteket a hátsó kombinált lámpa eltávolításához:
- Fordítsa el az izzóburkolatot az óramutató járásával ellentétes irányba, hogy eltávolítsa.
- Távolítsa el az izzót.

2 Hátsó irányjelző lámpa
Nyissa ki a csomagtartót, és hajtsa végre az alábbi műveleteket a hátsó kombinált lámpa eltávolításához:
- Fordítsa el az izzóburkolatot az óramutató járásával ellentétes irányba, hogy eltávolítsa.
- Távolítsa el az izzót.

3 Hátrameneti lámpa
Nyissa ki a csomagtartót, és hajtsa végre az alábbi műveleteket a hátsó kombinált lámpa eltávolításához:
- Fordítsa el az izzóburkolatot az óramutató járásával ellentétes irányba, hogy eltávolítsa.
- Távolítsa el az izzót.

4 Hátsó ködlámpa
Nyissa ki a csomagtartót, és hajtsa végre az alábbi műveleteket a hátsó kombinált lámpa eltávolításához:
- Fordítsa el az izzóburkolatot az óramutató járásával ellentétes irányba, hogy eltávolítsa.
- Távolítsa el az izzót.

Hátsó tetővilágítás

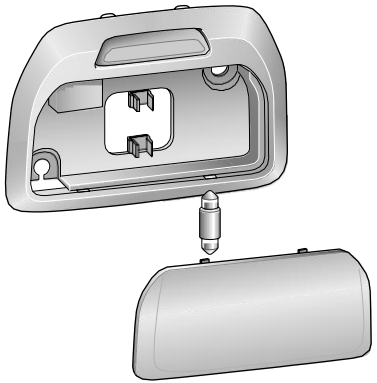

Óvatosan emelje fel a lámpaburkolatot egy csavarhúzóval vagy hasonló eszközzel. Távolítsa el a hátsó mennyezeti piperetükör-világítás izzóját.

Karbantartás és szerviz

192 Biztonság
193 Rendszeres karbantartás
193 Tulajdonosi ellenőrzés
194 Motorháztető
195 Motortér
196 Motorolaj
197 Hűtőfolyadék
199 Fékolaj
200 Ablakmosófolyadék
201 Ablakmosó fúvóka
201 Ablaktörlő lapátok
202 Biztonsági övek
203 Akkumulátor
207 Gumiabroncsok
209 Egyéb karbantartás

Biztonság

A jármű ellenőrzése vagy karbantartása során ügyeljen a személyi sérülés és a jármű károsodás kockázatának csökkentésére, és mindig tartsa be az alábbi biztonsági óvintézkedéseket.

Kapcsolja ki az gyújtáskapcsolót, és vigye magával a kulcsot, hacsak másképp nem szerepel a különleges eljárásokban.

Amikor a motor jár, győződjön meg arról, hogy kezei, szerszámai és ruhái távol vannak a hajtószíjtól és a szíjtárcsától.

A hűtőventilátor bármikor elindulhat (még akkor is, ha a motor nem jár). Mindig ügyeljen arra, hogy kezei, laza ruhái (például nyakkendők, sálak stb.) távol maradjanak a ventilátorlapátoktól.

Miután a motor elindult / működik, a motorháztető alatt található számos alkatrész forró lesz, például a motor, a kipufogórendszer, a hűtőrendszer. Ne érintse meg, amíg le nem hűl.

Ne érintse meg a vezetékeket vagy alkatrészeket, ha az gyújtókapcsoló "ON" állásban van. Ne feledje, hogy az akkumulátorok és vezetékek nagy áramot vagy feszültséget szállítanak, ami személyi sérülést okozhat. Kerülje a rövidzárlatot.

Ne indítsa el a motort szellőzetlen helyen, mivel a kipufogott mérgező gázok nagyon veszélyesek.

Ha lehetséges, a motor leállítása és az akkumulátor lecsatlakoztatása után végezze el a munkát a motor térben (lásd "Bikázás" a Vészhelyzeti Hibaelhárítás szakaszban). Ha a motorháztető alatt lévő alkatrészeket kell ellenőrizni a motor működése közben, győződjön meg arról, hogy a jármű sík talajon áll, a rögzítőféket behúzták, és a sebességváltó kar N vagy P helyzetben van. Tartsa távol a gyufát és a nyílt lángot az akkumulátor területétől és minden üzemanyaghoz kapcsolódó alkatrészektől. Ne dohányozzon ezeknél a területeknél és alkatrészeknél.

A gépjárművekhez használt legtöbb folyadék mérgező. Ne igyon, és ne érintkezzen velük bőrrel vagy szemmel. Ezek a folyadékok közé tartozik az akkumulátorsav, hűtőfolyadék, fékfolyadék, üzemanyag, tisztítószer, kenőolaj, hűtőközeg stb. Kérjük, viseljen védőkesztyűt ezen folyadékok utántöltésekor. És tartsa be a címkék és edények minden utasítását. Amikor a járművön vagy annak alatt dolgozik, viseljen védőszemüveget, ha fennáll a fröccsenő vagy leeső tárgyak, illetve permetezett folyadékok érintkezésének lehetősége.

A motorolajjal való hosszan tartó érintkezés bőrbetegségeket okozhat, beleértve a dermatitiszt és a bőrrákot. Alaposan öblítse le érintkezés után.

Ügyeljen arra, hogy a gyermekeket és háziállatokat távol tartsa a járműtől. Senki sem tartózkodhat a járműben (kivéve azokat, akik az Ön utasításai szerint dolgoznak a járművön). Ügyeljen arra, hogy a gyermekeket távol tartsa az olajtól, folyadékoktól és kenőzsírtól.

Rendszeres karbantartás

A rendszeres karbantartás a jármű gazdaságosságának, biztonságának és megbízhatóságának kulcsa, és meg kell jegyezni, hogy a jármű biztonságos, közlekedésre alkalmas állapotban tartásának felelőssége végső soron Önt, a tulajdonost/üzemeltetőt terheli.

A szükséges karbantartásokat és azok időközeit meghatározták a jármű megfelelő állapotának fenntartásához. A rendszeres járműkarbantartást a szervizpartnerünknek kell elvégeznie a Garancia és Szerviz Kézikönyvnek megfelelően.

Érdekében áll, hogy járművét a szabályoknak megfelelően rendszeresen karbantartsák.

Javasolt Szolgáltató Szervizeink, mivel képzett személyzettel, megfelelő létesítményekkel rendelkeznek, és egyedülálló, előre tervezett szolgáltatást tudnak biztosítani, amely maximális jármű megbízhatóságot nyújt.

Tulajdonosi ellenőrzés

Az alábbiakban néhány egyszerű, de fontos ellenőrzést talál, amelyet rendszeresen el kell végezni a megbízható és gazdaságos működés biztosítása érdekében, mielőtt elindulna:

Napi ellenőrzések

- A világítás (ellenőrizze, hogy minden búra tiszta-e), a kürt, a műszeregység, a figyelmeztető lámpák és visszajelzők, az ablaktörlők és mosók működnek-e.
- A biztonsági övek épek.
- A fékek normálisan működnek.
- Vizsgálja meg, hogy van-e víz, olaj, üzemanyag, kipufogógáz vagy egyéb szivárgás a jármű alatt.

Heti ellenőrzések vagy ellenőrzés hosszú út előtt

- Ellenőrizze a folyadékszinteket / utántöltést.
  - Motorolaj
  - Hűtőfolyadék
  - Szélvédőmosó folyadék
  - Fékfolyadék
- Ellenőrizze az összes gumiabroncs állapotát és nyomását (beleértve a pótkeréket).
- Ellenőrizze és működtesse a légkondicionáló rendszert.

Szélsőséges körülmények

A szélsőséges körülmények között gyakran használt járművek esetében ajánlott a karbantartási intervallum lerövidítése.

A rendszeres járműkarbantartást a szervizpartnerünknek kell elvégeznie a Garancia és Szerviz Kézikönyvnek megfelelően.

Motorháztető

Motorháztető nyitása

1 Húzza meg a motorháztető kioldó kapcsolóját a vezető oldali alsó védőburkolat alatt a motorháztető kioldásához.

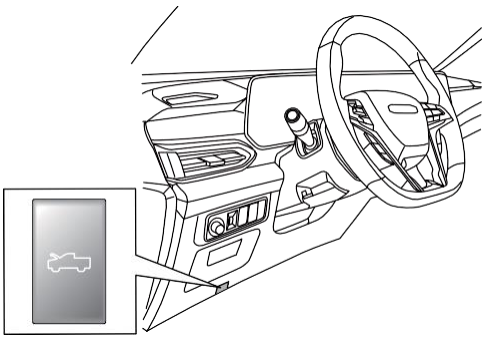

2 Kicsit emelje meg a motorháztető elülső részét, nyomja meg a kart jobbra és emelje fel a motorháztetőt.

Motorháztető zárása

Amikor a gyújtáskapcsoló „ON” állásban van, a hűtőventilátor bármikor elindulhat (még akkor is, ha a motor nem jár). Mindig ügyeljen arra, hogy kezei, laza ruházata (például nyakkendők, sálak stb.) ne érintkezzenek a ventilátorlapátokkal.

Ha a motor jár, tartsa kezeit, ruházatát stb. távol a forgó szíjtárcsától, hajtószíjtól, ventilátorlapátoktól és egyéb alkatrészektől.

Nyomja le a motorháztető elülső részét, amíg a záróretesz kattanását nem hallja. Próbálja meg felfelé húzni a motorháztetőt, hogy ellenőrizze, a zár mechanizmusa megfelelően bepattant-e.

Figyelem
Zárás előtt ellenőrizze, hogy nincs-e szerszám, rongy, eszköz stb. a motorháztető alatti területen.

Motortér

Dízelmotorral felszerelt járművek

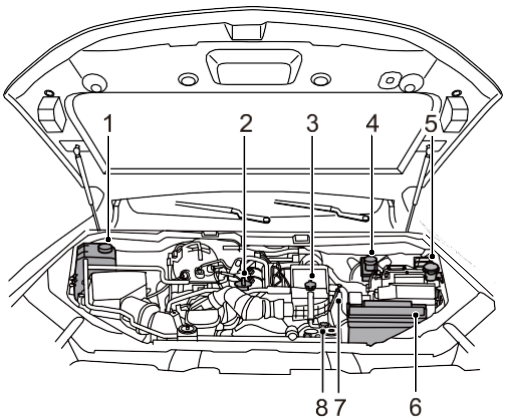

1 Motor hűtőfolyadék tartály
2 Olajbetöltő sapka
3 Víz-levegő intercooler nyomósapka
4 Fékolajtartály
5 Mosófolyadék tartály
6 Akkumulátor
7 Olajszintmérő pálca
8 Víz-levegő intercooler hűtőfolyadék tartálysapka

Motorolaj

Ajánlott a megfelelő minőségű olaj használata, a specifikációkat lásd a „Javasolt folyadékok” részben az Általános műszaki paraméterek fejezetben.

Szervizpartnereink készen állnak arra, hogy tájékoztassák Önt a javasolt olajok legfrissebb frissítéseiről és fejlesztéseiről. Ha az Ön területén a hőmérséklet rendkívül alacsony (-30℃ vagy alacsonyabb), javasolt téli motorolaj használata. Kérjük, konzultáljon szervizpartnerünkkel a részletekért.

Figyelem
Ne használjon olyan motorolajat, amely nem felel meg a specifikált minőségi követelményeknek. A nem megfelelő olaj használata károsíthatja a motort, így a garancia érvénytelenné válik.

Ellenőrzés és utántöltés

Ne lépje túl a "MAX" jelölést az újratöltés során.

A használt motorolajjal való hosszú távú gyakori érintkezés súlyos bőrbetegségeket okozhat. Kérjük, kerülje az olajjal való túlzott bőrkontaktust, érintkezés esetén alaposan öblítse le a bőrt.

Tartsa a motorolajat gyermekek és háziállatok számára elérhetetlen helyen.

Parkolja a járművet sík terepen, járassa a motort 1 ～ 2 percig, majd kapcsolja ki az gyújtáskapcsolóot, és várjon körülbelül 10 percet az olajszint ellenőrzéséhez.
Húzza ki az olajszintmérő pálcát, és törölje meg a végét papírral vagy szöszmentes ruhával. Teljesen helyezze vissza az olajszintmérő pálcát, majd húzza ki ismét.
Az olajszint mutatónak a "MAX" és "MIN" jelzések között kell lennie.

Figyelem
Rendszeresen ellenőrizze a motorolaj szintjét, és szükség esetén pótolja. A motorolaj túlzott vagy elégtelen utántöltése károsíthatja a motort, és az ebből eredő károkra nem terjed ki a garancia.

Ha utántöltésre van szükség, kérjük, csavarja le az olajbetöltő sapkát, majd több alkalommal, kis mennyiségekben adjon hozzá új olajat a megfelelő specifikáció szerint. Ismételje meg az olajszint ellenőrzési folyamatot, miután az olaj lecsöpögött a tartályba. Pótolja szükség szerint, amíg az olajszint helyes nem lesz.

A használt olajat és az üres edényeket tilos bárhol eldobni a környezetszennyezés elkerülése érdekében.

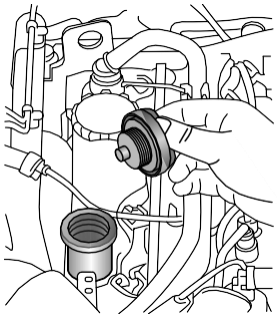

Motorolaj fogyasztás

A motorolaj fogyasztását különböző tényezők befolyásolják (ezek a tényezők az üzemanyag-fogyasztást is befolyásolják), amelyek közül az olaj típusa és a vezetési stílus (különösen a "bejáratás" időszakban) a két legfontosabb tényező. Általában a motorolaj fogyasztása magasabb a "bejáratás" időszakban és folyamatos nagy sebességű működésnél. Kövesse a vezetési tippeket a kézikönyvben. Lásd a „Vezetés” részt az „Indítás és vezetés” fejezetben.

Hűtőfolyadék

A hűtőfolyadék lenyelése káros. Ne hagyja, hogy a hűtőfolyadék szemmel vagy bőrrel érintkezzen. Ha mégis, azonnal öblítse le bő vízzel.

A megfelelő specifikációnak megfelelő hűtőfolyadék nemcsak a motor fagyás elleni védelmét biztosítja, hanem korrózióvédelmet is kínál egész évben. Ha a megfelelő specifikációjú hűtőfolyadék nincs utántöltve, ne vezessen a járművel. A hűtőfolyadék specifikációkért lásd a "Javasolt folyadékok" részt a Műszaki Paraméterek szakaszban.

Megadott időközönként a hűtőrendszert ki kell üríteni, át kell mosni, és a megfelelő mennyiségű hűtőfolyadékkal újratölteni.

Figyelem
Hűtőfolyadék utántöltése vagy cseréje során csak az előírt hűtőfolyadék használható. A nem ajánlott hűtőfolyadék használata károsíthatja a hűtőrendszert és érvénytelenítheti a garanciát.

Ellenőrzés és utántöltés

Ne távolítsa el a tartály sapkáját, miközben a rendszer forró, mert a távozó vízgőz vagy forró hűtőfolyadék sérülést okozhat. Ha hűtőfolyadékot kell utántölteni, amikor a motor forró, várjon 10 percet, helyezzen vastag ruhát a tartály kupakjára, és lassan fordítsa balra a kupakot, hogy kiengedje a nyomást, mielőtt eltávolítaná a kupakot.

Ügyeljen arra, hogy a hűtőfolyadék szintjét akkor ellenőrizze, amikor a jármű sík talajon van, és a motor nem jár (hideg állapotban).

A szint a hűtőfolyadék tartályon látható, és a normál szintnek a "MAX" és "MIN" jelölések között kell lennie.

Ha a szint a „MIN” jelzésig csökken, tisztítsa meg a hűtőfolyadék tartály sapkája körüli területet, és forgassa el a sapkát az óramutató járásával ellentétes irányba az eltávolításhoz. Töltse fel az előírt hűtőfolyadékkal a „MAX” és „MIN” jelzések közötti szintig. Helyezze vissza a tartály sapkáját.

Megjegyzés: A hűtőfolyadék felmelegedéskor kitágulhat, így a folyadékszint magasabb lehet, mint a szintjelzés.

Megjegyzés: A túlzott utántöltés hűtőfolyadék-túlfolyást okozhat a motor hőmérsékletének emelkedésekor, ami rontja a hűtési hatékonyságot. Egyszerűen töltse fel a folyadékot a jelzett szintre, amikor a motor hűvös.

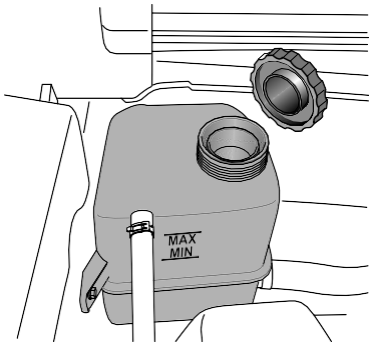

Figyelem
Ha a szint jelentősen csökkent, vagy gyakori utántöltés szükséges, szivárgásra vagy túlmelegedésre gyanakodjon, és lépjen kapcsolatba szervizpartnerünkkel az ellenőrzéshez.

Óvintézkedések hideg időjárás esetére

A hideg időben előforduló lehetséges problémák csökkentése érdekében kérjük, vegye figyelembe az alábbi javaslatokat:

- Mivel a járműben használt hűtőfolyadék standard fagyáspontja -35°C (1:1 arányú hűtőfolyadék és víz keverékével), szükséges a jármű parkolása olyan területeken, ahol a hűtőfolyadék hőmérséklete -35°C felett tartható.
- Ha olyan rendkívül hideg területeken használja a járművet, ahol a külső hőmérséklet -35°C alatt van, kérjük, használjon megfelelő arányú hűtőfolyadékot a helyi hőmérsékletnek megfelelően. (A fagyáspont mérésére használható a T10007 refraktométer.)

Fékolaj

Ha jelentős csökkenés tapasztalható a fékfolyadék szintjén, haladéktalanul lépjen kapcsolatba szervizpartnerünkkel.

Csak új, az előírt típusú fékfolyadékot használjon. Az elöregedett vagy nem az előírt típusú fékfolyadék használata fékhatás csökkenéséhez vezethet.

A fékfolyadék tisztasága alapvető fontosságú. Bármilyen szennyeződés a rendszerbe jutva fékhatás csökkenést okozhat.

Ne hagyja, hogy a fékfolyadék érintkezzen a bőrével vagy a szemével; ha mégis, azonnal öblítse le bő vízzel. Tartsa a fékfolyadékot gyermekektől és háziállatoktól elzárva.

Ne hagyja, hogy fékfolyadék folyjon a motorra, mert az a motor felmelegedésével tüzet okozhat, és károsíthatja a motort.

Megjegyzés: A hidraulikus kuplunghoz használt folyadék is a fékfolyadék tartályából származik.

Figyelem
• Csak a DOT4 specifikációnak megfelelő fékfolyadékkal töltse fel a fék főfékhengerét. Ne használjon más típusú fékfolyadékot. • A fékfolyadék károsíthatja a fényezést, ha érintkezik vele. Azonnal törölje le, és öblítse le vízzel.

Ellenőrzés és utántöltés

Ügyeljen arra, hogy a fékfolyadék szintjét akkor ellenőrizze, amikor a jármű sík talajon van parkolva, és a fékrendszer hideg állapotban van. A fékfolyadék szintje látható a tartályon, és a normál szintnek a "MAX" és "MIN" jelölések között kell lennie. Ha a szint a "MIN" jelzéshez csökken, tisztítsa meg a fékfolyadék tartály kupakja körüli területet, majd fordítsa balra a kupakot, hogy eltávolítsa. Töltse fel az előírt új fékfolyadékkal a „MAX” és „MIN” jelzések közötti szintig, és helyezze vissza a tartály sapkáját.

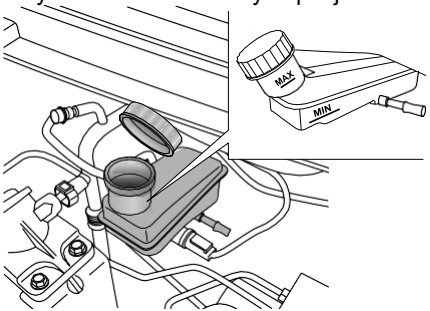

Ha a szint alacsonyabb, mint a „MIN” jelzés, a „fékrendszer figyelmeztető lámpa (piros)” a kijelzőn világítani fog. Ez a fékrendszer hibájára utal, az okot azonnal meg kell állapítani. Ha vezet, AZONNAL, óvatosan állítsa le a járművet. Forduljon mielőbb szervizpartnerünkhöz. Ne folytassa a vezetést.

Soha ne dobja ki a használt fékfolyadékot, hogy elkerülje a környezetszennyezést.

Ablakmosóosó folyadék

Ellenőrzés és utántöltés

A nem működő ablakmosó rendszerrel való vezetés veszélyes lehet; mindig ellenőrizze, mielőtt vezet.

A szélvédő mosófolyadék tartálya a motortérben található. Az utántöltéshez emelje fel a betöltő sapka elülső részét, töltsön be mosófolyadékot, majd helyezze vissza a sapkát. A mosófolyadék specifikációit lásd a „Javasolt folyadékok” részben az Általános műszaki paraméterek fejezetben.

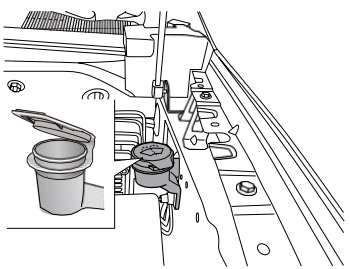

Figyelem
Ne használjon mosófolyadékot, amely nem felel meg a követelményeknek. Ne használjon csapvizet, mivel a csapvíz ásványi anyagai könnyen eltömíthetik a szélvédőmosó folyadék csővezetékét vagy fúvókáját.

Ablakmosó fúvóka

Beállítás és tisztítás

Első mosó fúvóka

A fúvóka beállítása vagy tisztítása előtt győződjön meg arról, hogy a mosófolyadék tartály fel van töltve. Ha a fúvóka eltömődött, tisztítsa meg óvatosan vékony szállal vagy tűvel.

A mosó fúvóka irányát a gyártó állította be, és általában nincs szükség beállításra. Ha beállítás szükséges, óvatosan helyezzen egy finom tűt a fúvóka nyílásába, hogy újrapozicionálja a fúvókát, és irányítsa a permetet a szélvédő közepére.

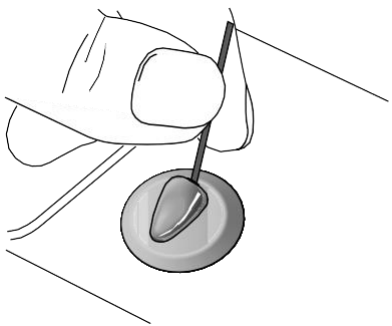

Ablaktörlő lapátok

Ellenőrzés

Vizsgálja meg a lapát szélét érdesség vagy sérülés szempontjából, és ellenőrizze, hogy a lapát gumi teljes hosszában rögzítve van-e.

Megjegyzés: A gumin lévő zsíros nyomok és egyéb szennyeződések megakadályozhatják az ablaktörlők megfelelő működését, és károsíthatják a szélvédőt.

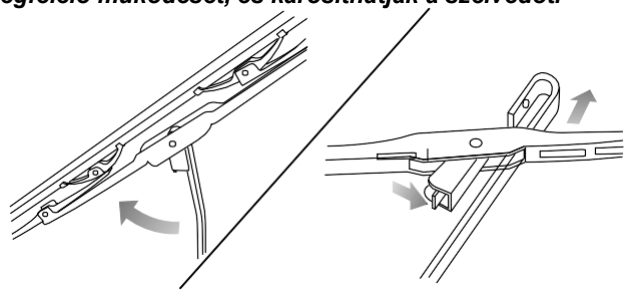

Csere

Eltávolítás

- Emelje fel az ablaktörlő kart a szélvédőről, majd állítsa a lapátot és a kart derékszögbe.

- Nyomja le a rögzítő klipszet (a nyíl irányába), majd csúsztassa le a lapát tartót a karon, hogy a tartó csapja elváljon a kar horgától.

Megjegyzés: Ne feledje el a horgok és tartók relatív helyzetét, mert az új lapátot ugyanígy kell majd felszerelni.

Felszerelés

- Helyezze a lapát tartót a horogra.

- Pattintsa a csapot a horogba, és nyomja a helyére, amíg hallhatóan a helyére nem kattan.

Karbantartás és szerviz

Mossa le magas minőségű tisztítószerrel vagy semleges mosószerrel, és törölje száraz, puha, szöszmentes ruhával.

Biztonsági övek

Ellenőrzés

A biztonsági övek érzékeny visszahúzóval rendelkeznek, amely csak erős gyorsítás, lassítás vagy éles kanyarodás során záródik.

NE próbálja meg tesztelni a reteszelő mechanizmust úgy, hogy szándékosan előre "dobja" a felsőtestét.

Ellenőrizzen MINDEN biztonsági övet az alábbiak szerint:

- Vizsgálja meg az összes öv rögzítési pontját biztonság szempontjából.
- Helyezze be a záró fület a csatba, és ellenőrizze, hogy egyértelmű zárási műveletet végez-e. Nyomja meg a piros gombot, és ellenőrizze, hogy a záró fül rendesen kiugrik-e.
- A félig kiengedett övvel tartsa meg a záró fület, és erőteljesen húzza meg. Ellenőrizze, hogy a biztonsági mechanizmus automatikusan lezáródik-e, és megakadályozza-e a további lazaságot.

Karbantartás és szerviz

NE próbálja meg javítani a visszahúzó vagy csat mechanizmusokat, vagy módosítani a biztonsági öveket semmilyen módon. Azokat a biztonsági öveket, amelyek baleset következtében terhelésnek voltak kitéve, ki kell cserélni, és a rögzítési pontokat szervizpartnerünknek kell ellenőriznie.

Rendszeresen ellenőrizze az öv hevederét kopás vagy elhasználódás jeleit keresve, különös figyelmet fordítva a rögzítési pontokra és a beállítókra.

Tisztítsa meg a biztonsági övet meleg vízbe és enyhe szappanba mártott szivaccsal; természetes módon szárítható, de tilos közvetlen hővel vagy napfény alatt szárítani. Ne hagyja, hogy víz kerüljön a visszahúzóba. Soha ne fehérítse vagy festse át a biztonsági övet, mivel erőssége csökkenhet.

Akkumulátor

Figyelmeztetések és utasítások az akkumulátorhoz:

Viseljen védőszemüveget!

Az akkumulátorsav erősen maró hatású. Viseljen védőkesztyűt és védőszemüveget!

Nyílt lángok, elektromos szikrák, erős fények és dohányzás szigorúan tilos!

Robbanékony gázkeverék keletkezhet az akkumulátor töltése közben!

Ügyeljen arra, hogy gyermekek ne férjenek hozzá az akkumulátorhoz és az akkumulátorsavhoz!

Baleset, korrózió, baleset és tűzveszélyek lehetnek az akkumulátorral és a jármű bármely elektromos eszközével végzett munka során!
Mindig viseljen védőszemüveget. Ne hagyja, hogy sav vagy ólom tartalmú részecskék kerüljenek a szembe, bőrre vagy ruházatra.
Az akkumulátor savja erősen maró hatású. Viseljen védőkesztyűt és védőszemüveget. Ne fordítsa fel az akkumulátort, mert sav folyhat ki a szellőzőből. Ha sav kerül a szemébe, azonnal öblítse ki tiszta vízzel néhány

percig, majd azonnal forduljon orvoshoz. Ha sav fröccsen a bőrre vagy ruházatra, azonnal semlegesítse vastag szappanoldattal, majd öblítse le bő vízzel. Ha véletlenül savat iszik, azonnal forduljon orvoshoz.

Nyílt láng, elektromos szikra, erős fény és dohányzás tilos. Kábeleken és elektromos berendezéseken végzett munka, valamint elektrosztatikus töltések eltávolítása során kerülni kell az elektromos szikrák keletkezését. Soha ne rövidzárolja az akkumulátor elektródáit, mert nagy energiájú szikrák miatt személyi sérülést okozhat.

Robbanékony gázkeverék keletkezhet az akkumulátor töltése közben. Az akkumulátor gázszellőzőjét szabadon kell tartani, hogy a gáz helyesen távozhasson. Töltés közben az akkumulátort jól szellőző helyen kell elhelyezni.

Ügyeljen arra, hogy gyermekek ne férjenek hozzá az akkumulátorhoz és az akkumulátorsavhoz.

Kapcsolja ki a motort, az gyújtáskapcsolóot és minden elektromos eszközt, mielőtt elektromos eszközökkel dolgozna. Távolítsa el az akkumulátor negatív kábelét. Amikor izzókat cserél, csak a lámpákat kell kikapcsolni.

Figyeljen az áramellátás polaritására. Mielőtt áramot adna, ellenőrizni kell a polaritásokat.

Minden áramfelvétel hossza nem lehet kevesebb, mint 5 másodperc. Próbálja elkerülni az áram be- és kikapcsolását túl gyakran.

Amikor eltávolítja az akkumulátort, először a negatív kábelt távolítsa el, majd a pozitívat.

Mielőtt újra áramot adna az akkumulátornak, minden elektromos eszközt ki kell kapcsolni. Először csatlakoztassa a pozitív kábelt, majd a negatívat. Soha ne csatlakoztassa helytelenül a kábeleket – tűzveszély!

Akkumulátor engedély nélküli eltávolítása és telepítése szigorúan tilos, mivel az ilyen művelet súlyos károkat okozhat az akkumulátorban és a biztosítéktáblában bizonyos esetekben. Kérjük, lépjen kapcsolatba szervizpartnerünkkel.

Ne csatlakoztassa le az akkumulátort, amikor a gyújtáskapcsoló „ON" állásban van, vagy a motor jár, különben ez károsíthatja az elektromos berendezéseket (elektromos alkatrészeket).

Az akkumulátorház ultraibolya sugárzástól való védelme érdekében ne tegye ki az akkumulátort napfénynek.

Jármű tárolásának időtartama

Ha a járművet hosszabb időre parkolják, a statikus áramú elektromos eszközök (mint például az óra, biztonsági eszközök) lemerítik az akkumulátort, és azt fel kell tölteni. Ezt

elkerülheti, ha feltölti az akkumulátort, vagy lecsatlakoztatja a negatív kábelt a jármű parkolása alatt.

Megjegyzés: Kérjük, figyeljen az akkumulátorral kapcsolatos figyelmeztetésekre és utasításokra, mielőtt dolgozik rajta.

Figyelem
Ügyeljen arra, hogy a gyújtáskapcsoló ki legyen kapcsolva a tárolás során, különben a tárolási időtartam jelentősen csökkenhet.

Téli üzemeltetés

Télen különösen szigorú követelmények vonatkoznak az akkumulátor működésére. Emellett az akkumulátor által biztosított indítóerő alacsony hőmérsékleten csak egy része a normál hőmérsékleten elérhetőnek. Ezért javasoljuk, hogy az akkumulátort ellenőrizze a hideg évszak kezdete előtt

Szolgáltató Szervizünknél, és szükség esetén töltse fel.
Ha a járművet hetekig nem használják a hideg időszakban, kérjük, távolítsa el az akkumulátort és tárolja fagymentes helyiségben, hogy megakadályozza a fagyást és a károsodást.

Akkumulátor töltése külső berendezéssel

Ne töltsön fel fagyott akkumulátort, mert robbanásveszélyt jelent! Még ha az akkumulátor fel is olvadt, előfordulhat, hogy akkumulátorsav kiömlik, és korróziót okoz. Bármely fagyott akkumulátort ki kell cserélni.

Kapcsolja ki az gyújtáskapcsolóot és minden elektromos eszközt töltés előtt.

Ha a jármű hosszú időre parkolt, és nem indítható el az áramhiány miatt (általános terminál feszültség ≤12V), az akkumulátort el kell távolítani a járműből, és földi eszközzel kell tölteni (kövesse a töltőeszköz gyártójának utasításait).

Kis árammal történő töltéskor (pl. kis töltőberendezéssel) nem szükséges eltávolítani az akkumulátor csatlakozó kábeleit. Azonban kérjük, olvassa el a töltőberendezés gyártójának utasításait.

Gyors töltés előtt (azaz nagy áramú töltés) mindkét csatlakozó kábelt el kell távolítani.

Megjegyzés: Kérjük, figyeljen az akkumulátorral kapcsolatos figyelmeztetésekre és utasításokra, mielőtt dolgozik rajta. A töltés alatt a töltőeszközt csak akkor szabad bekapcsolni, miután a töltőeszköz elektróda bilincseit az akkumulátor elektródáihoz a megfelelő módon csatlakoztatták. A töltés befejezése után először kapcsolja ki a töltőeszközt, távolítsa el az áramkábelt, majd távolítsa el a töltőeszközt az akkumulátorról.

Figyelem
• Ügyeljen arra, hogy gyermekek ne férjenek hozzá az akkumulátorhoz, akkumulátorsavhoz és a töltőberendezéshez. • Az akkumulátort csak jól szellőző helyiségben szabad tölteni. A dohányzás tilos, és tartsák távol nyílt lángoktól és elektromos szikráktól, mivel robbanékony gázkeverék keletkezhet az akkumulátor töltése közben. • Védje a szemét és az arcát, ne közelítse meg túlzottan az akkumulátort. • Ha sav fröccsen a szemébe vagy bőrére, azonnal öblítse ki tiszta vízzel több percig, majd forduljon orvoshoz. • Az akkumulátor gyors töltése veszélyes, ezt szervizpartnerünk végezheti, mivel professzionális töltőberendezést és szaktudást igényel. • Bármely fagyott vagy felolvasztott akkumulátort cserélni kell. Mivel repedések keletkezhetnek a fagyott akkumulátor házán. Ez akkumulátorsav szivárgást és járműkárosodást okozhat.

Akkumulátor eltávolítása

Kapcsolja ki az gyújtáskapcsolóot és minden elektromos eszközt az akkumulátor eltávolítása előtt.

Az akkumulátor eltávolításához először a negatív kábelt, majd a pozitívat távolítsa el. Ezután távolítsa el a csavart az akkumulátor rögzítőkeretéről az akkumulátor eltávolításához.

Akkumulátor cseréje

A járműben lévő akkumulátor a megfelelő beépítési helyhez van tervezve. Az akkumulátor cseréjekor ügyeljen arra, hogy ugyanazzal a feszültséggel (12V), szerkezettel és biztonsági címkével rendelkező akkumulátort használjon. Az áram erősségének és kapacitásának az eredeti akkumulátoréval megegyezőnek kell lennie. Szervizpartnerünk eredeti akkumulátorokat kínál.

Az akkumulátor cseréjekor ügyeljen arra, hogy az gyújtáskapcsoló ki legyen kapcsolva és minden elektromos eszköz ki legyen kapcsolva.

A használt akkumulátor ártalmatlanításával kapcsolatban javasolt, hogy az akkumulátort szervizpartnerünk cserélje ki. Ezenkívül az akkumulátort soha ne kezelje háztartási szemétként, mivel kénsavat és ólmot tartalmaz.

Akkumulátor beszerelése

Akkumulátor telepítése előtt kérjük, kapcsolja ki a gyújtáskapcsolóot és minden elektromos eszközt. Helyezze az akkumulátort a számára előkészített beépítési helyre, és rögzítse az akkumulátor rögzítőkeretével. Az akkumulátor csatlakoztatásakor először a pozitív kábelt, majd a negatívat rögzítse.

Figyelem
Akkumulátor kisülésének megakadályozása érdekében kérjük, kapcsolja ki az gyújtáskapcsolóot, amikor elhagyja a járművet.

Gumiabroncsok

A HIBÁS GUMIK VESZÉLYESEK! NE vezesse a járművet, ha bármelyik gumi túlzottan kopott, sérült vagy helytelen nyomáson van felfújva.

Gyakran ellenőrizze a gumikat és az oldalfalakat bármilyen torzulás (kidudorodás), vágás vagy kopás jeleire. A kavicsokat és egyéb éles tárgyakat megfelelő tompa eszközzel távolítsa el. Ha elhanyagolják, azok áthatolhatnak a gumiabroncson.

Gumiabroncsnyomás

A helytelenül felfújt gumiabroncsok befolyásolhatják a jármű stabilitását, növelhetik a gördülési ellenállást, gyors gumiabroncs-kopást okozhatnak, és tartós károkat okozhatnak a gumiabroncs karkaszában.

Emlékezzen a gumik kopásának és a felfújási nyomás szabályozásának betartására. A vezető felelőssége biztosítani, hogy a gumik megfeleljenek ezeknek a követelményeknek.

Hetente ellenőrizze a gumiabroncsnyomást, beleértve a pótkerék nyomását is, és szükség esetén állítsa be az értéket a B oszlopon található gumiabroncsnyomás-táblán megadott előírások szerint. Ez a kézikönyv bemutatja a megfelelő gumiabroncsnyomást hideg állapotban, lásd a „Kerekek és gumiabroncsok” részt az Általános Műszaki Paraméterek fejezetben.

A pótkeréket a legmagasabb ajánlott nyomáson kell karbantartani, és használat előtt be kell állítani.

A gumiabroncsnyomást pontos nyomásmérővel kell ellenőrizni, amikor a gumiabroncs hideg. Kerülje az érték csökkentését meleg állapotban, mivel a hőmérséklet hatására a nyomás magasabb a normálisnál. Ügyeljen arra, hogy a szelepkupakokat visszategye, hogy megakadályozza a szennyeződés bejutását a szelep mechanizmusába.

A természetes nyomásvesztés idővel bekövetkezik; bármilyen szokatlan nyomásvesztést ki kell vizsgálni és orvosolni.

Megjegyzés: A meghatározott nyomás hideg gumikra vonatkozik, míg a meleg gumi nyomása magasabb kell legyen.

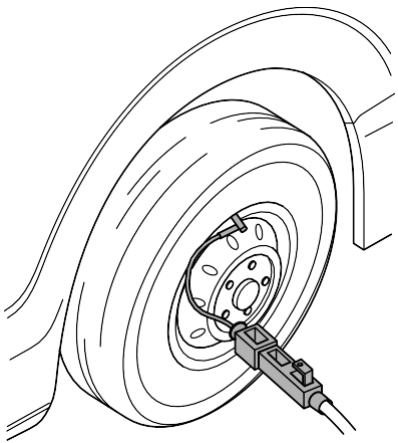

Kopásjelző

Minden eredeti gumiabroncs futófelületében találhatók kopásjelzők. Amikor a gumi már 1,6 mm-t meghaladó kopást mutat a futófelületen, a kopásjelzők megjelennek a futófelület teljes szélességében.

A gumit azonnal ki kell cserélni, amikor a kopásjelző bármely része láthatóvá válik. Fontos megjegyezni, hogy a gumi biztonsága és teljesítménye a jogszabályi határérték elérése előtt csökkenhet. Például a súlyosan kopott gumik növelhetik a csúszás veszélyét.

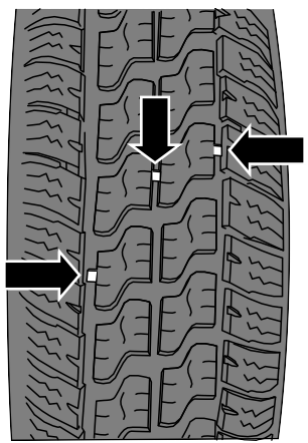

Gumiabroncsok ellenőrzése és forgatása

A gumik egyenletes kopásának eléréséhez ajánlott 5000 km-ként ellenőrizni azokat, és szükség esetén a teljes jármű önsúlyánál ellenőrizni a futómű beállítási paramétereit. Ha szabálytalan kopást észlel, a gumiabroncsok helyzetét meg kell változtatni, és szükség esetén el kell végezni a futómű-beállítást. A gumiabroncsok forgatásakor ellenőrizze azok megfelelő dinamikus egyensúlyát.

A gumiabroncsok forgatásakor ellenőrizze az egyenetlen kopást és sérüléseket. A rendellenes kopást általában a helytelen gumiabroncsnyomás, a rossz futómű-beállítás, a rossz kerékdinamikai egyensúly, vészfékezés vagy kanyarodás okozza. Ellenőrizze a futófelületet vagy a gumi oldalfalát ütközéses sérülés vagy kidudorodás szempontjából. Ha bármelyik állapotot észleli, a gumit ki kell cserélni. Ha a szövet vagy a kordszál látható, a gumit szintén cserélni kell. A gumiabroncsok forgatása után állítsa be az első és hátsó gumiabroncsok nyomását a jármű gumiabroncsnyomás-címkéjén megadottak szerint, és ellenőrizze a kerékanyák meghúzását.

Gumiabroncs forgatásának módja

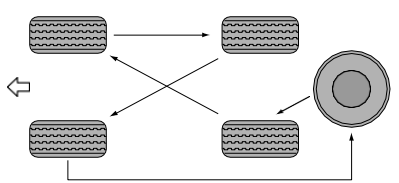

Egyéb karbantartás

Járműmosás

Első használat előtt, miután a járművet megmosta, finoman nyomja le többször a fékpedált a féktárcsák nedvességének eltávolítására.

Óvatosan mossa le a gumikat. Soha ne használjon nagynyomású fúvókát, mivel az károsíthatja a gumikat. Ha bármilyen sérülés található, cserélje ki a gumit.

A vízöblítés tilos az utastér első részén (a műszerfal közelében), hogy elkerüljük a kapcsolódó alkatrészek szükségtelen károsodását.

A következőkre való figyelem segít megőrizni járműve értékét:

- A járművet hideg vagy langyos vízzel tisztítsa meg. A forró víz károsíthatja a jármű festékét rendkívül hideg időjárásban.
- Ne mosson járművet erős közvetlen napsütésben forró időben.
- Használjon speciális járműtisztítót a zsír- és kátrányfoltok eltávolításához a jármű karosszériájáról, és míg még nedves, mossa le a fényezést puha szivaccsal és bőséges mennyiségű vízzel, ami autós sampont tartalmaz. Alaposan öblítse le és szárítsa meg bőrszivaccsal.
- Ha a járművet locsolócsővel tisztítja, tilos közvetlenül vízsugárzni az ablakra, ajtóra vagy fékre a kerék résén keresztül.
- Tisztítás után vizsgálja meg a fényezést sérülések és kőfelverődések szempontjából; alkalmazzon javító festéket, ha szükséges. Időnként használjon polírozó viaszt a fényezés védelmére.
- Magasnyomású tisztítóberendezés használata során a vízsugarat folyamatosan mozgassa. Ne mosson közvetlenül motort, hűtőt, ajtó réseket, tömítéseket, elektromos alkatrészeket vagy azokhoz csatlakozó alkatrészeket.

Megjegyzés: Kérjük, időben távolítsa el a festékfelületen lévő anyagokat, amelyek ártalmatlannak tűnnek, de valójában maró hatásúak, például madárürülék, gyanta, rovarmaradványok, kátrányfoltok, útsó és ipari por. Ellenkező esetben tartós foltok vagy károsodás keletkezhet.

Figyelem
Tilos az motorháztető kinyitása és közvetlenül az motortér öblítése, mivel ez rövidzárlatokat okozhat az elektromos alkatrészekben. Ne használjon gőzt az alváz, a kerékjárat vagy a sebességváltó tisztításához, mivel ez károsíthatja a védőviasz réteget.

Motor szénlerakódás tisztítása

Figyelembe véve a hazai üzemanyagminőséget, javasolt 5000 km-enként vagy 10,000 km-enként használni a SAIC Motor által tanúsított üzemanyagrendszer szénlerakódás-tisztítót. Kérjük, forduljon szervizpartnerünkhöz további részletekért.

Alváz korrózióvédelme

Járművének alvázát korrózióvédelemmel látták el. Rendszeresen ellenőrizze az alváz korrózióvédelmét.

Használjon vízsugarat az alvázról felhalmozódott sáros vagy törmelék eltávolítására. Különösen télen, amikor sót használnak a jeges és havas utakon.

Ülések és kárpit

Gyakran használjon porszívót vagy puha kefét a szálakra rakódott piszok és por tisztításához. Gyakran használjon tiszta ruhát a kárpit törléséhez. Használjon speciális tisztítószert az általános kárpit por, foltok vagy szennyeződések eltávolítására. Használjon speciális tisztítószert a bőr részek tisztítására.

Ajtótömítések

A hideg időben, hogy megakadályozza a gumi ajtótömítések fagyását, gumi karbantartó terméket vagy szilikon spray-t kell használni azok védelmére.

Ablaküveg

Használjon gyakran üvegtisztítót az ablaküveg tisztításához.

A fényszóró lencsék átlátszó műanyagból készülnek. Használjon kiváló minőségű tisztítószert vagy semleges mosószert, ne pedig dörzsölő anyagokat vagy vegyi oldószereket a tisztításhoz.

Általános műszaki paraméterek

212 Főbb járműméret-paraméterek
213 Jármű tömegparaméterek
214 Jármű teljesítményparaméterek
215 Főbb motor paraméterek
216 Futómű műszaki paraméterek
217 Ajánlott folyadékok
218 Kerék és gumiabroncs
219 Futómű-beállítási paraméterek

Általános műszaki paraméterek

Főbb járműméret-paraméterek

Termékmodell	SK8C-8840
Hajtás típusa	4X4, elöl motoros 4WD futómű
Külső méret hossza, mm	5395 5508 (vonószerkezettel)
Külső méret szélessége, mm	1960
Külső méret magassága, mm	1835 1870 (tetőcsomagtartóval)
Rakfelület hossza, mm	1485
Rakfelület szélessége, mm	1510
Rakfelület magassága, mm	530
Tengelytáv, mm	3155
Első/hátsó túlnyúlás, mm	972/1268 972/1381 (vonószerkezettel)
Első nyomtáv, mm	1634
Hátsó nyomtáv, mm	1596
Minimális fordulókör átmérő, m	12.7

Jármű tömegparaméterek

Termékmodell	SK8C-8840
Megengedett legnagyobb össztömeg, kg	3250
Tengelyterhelés (Első/hátsó tengelyterhelés a megengedett legnagyobb össztömeg esetén), kg	1365/1885
Saját tömeg, kg	2200
Tengelyterhelés (Első/hátsó tengelyterhelés a saját tömeg esetén), kg	1285/915
Ülések száma	5

Jármű teljesítményparaméterek

Motor típusa	SC20M218Q6A
Maximális tervezési sebesség, km/h	170
Maximális emelkedő képesség, %	54%（4WD）
Kibocsátási szint a szállításkor	Euro 6

Fő motor paraméterek

Motor típusa	SC20M218Q6A
Típus	Common rail közvetlen befecskendezésű (CRDI) dízelmotor turbófeltöltővel és töltőlevegő-hűtővel (intercoolerrel)
Hengerűrtartalom, L	1.996
Hengerek száma	4
Fura*tLökethossz, mmmm	83*92
Térfogati kompresszió arány	15.9:1
Maximális nettó teljesítmény, kW	158,5
Fordulatszám névleges teljesítménynél, 1/perc	4000
Maximális nyomaték, Nm	500
Fordulatszám maximális nyomatéknál, 1/perc	1500 ～ 2400
Alapjárati fordulatszám, 1/perc	750±50
Üzemanyag típusa és minősége	Dízel
Üzemanyagtartály űrtartalma, l	73

Futómű műszaki paraméterei

Tétel	Paraméterek
Első felfüggesztés	Kettős keresztlengőkaros független felfüggesztés
Hátsó felfüggesztés felépítése	Függőleges tekercsrugós, nem független felfüggesztés / Többlengőkaros független felfüggesztés
Laprugó specifikációja	Ötlemezes laprugó
Acélkerék dinamikus kiegyensúlyozásának követelményei	A maradó dinamikus kiegyensúlyozatlanság mindkét oldalon kevesebb mint: 10 gramm (normál gumiabroncs) / 15 gramm (pótkerék)
Alumínium keréktárcsák dinamikus kiegyensúlyozása	A maradó dinamikus kiegyensúlyozatlanság mindkét oldalon kevesebb mint: 8 gramm
Fékpedál szabad mozgásának megengedett tartománya	10 mm-en belül
Fék súrlódó felületének megengedett kopási határértékei	Egytárcsás fék esetén a súrlódó anyag vastagsága legalább 2 mm legyen A féktárcsa kopása oldalanként nem haladhatja meg az 1,5 mm-t

Ajánlott folyadékok

Tétel	Minőség	Űrtartalom
Motor kenőolaj, l	SAE 5W-30(PRO) ACEA C3	4,7
Motor hűtőfolyadék, l	D-35(-35℃)	13,5
Motor levegő-víz hőcserélő hűtőfolyadék, l	D-35(-35℃)	4,0
6 fokozatú kézi sebességváltó olaj, l	Fuchs MTF SAE 75W-85, Castrol BOT581, Shell MTF GJ, SK MTF 75W-85 201005	3,3(±0,1)
8 fokozatú automata sebességváltó olaj, l	Shell L12108	9,253
Fékolaj, l	Laike 901-4 DOT 4	0,8
Ablakmosó folyadék, l	Általános alacsony fagyáspontú tisztítószer	3,8
Klímaberendezés hűtőközege, g	R134yf	580±30
Első tengely kenőolaj, l	TEMPO GL-5 80W-90 SINOPEC GL5 80W-90	0,9
Hátsó tengely kenőolaj, l	TEMPO GL-5 80W-90 SINOPEC GL5 80W-90	3 (hátsó laprugós kivitelek esetén) 2 (hátsó ötkaros felfüggesztésű kivitelek esetén)
Osztómű kenőolaj (kapcsolható összkerékhajtás rendszer), l	ATF-DEXRON III	1,5
Osztómű kenőolaj (valós idejű összkerékhajtás rendszer), l	MERCON LV	1,5

Kerék és gumiabroncs

Tétel	Paraméterek	
Keréktárcsa mérete	18x7 1/2J	
Gumiabroncs mérete	265/60R18HT	
Első gumiabroncsnyomás (hideg állapotban)	250 kPa / 2,5 bar / 36 psi	
Hátsó gumiabroncsnyomás (hideg állapotban)	250 kPa / 2,5 bar / 36 psi	
Pótkerék mérete	245/65R17	265/60R18
Pótkeréknyomás (hideg állapotban)	290 kPa / 2,9 bar / 42 psi	290 kPa / 2,9 bar / 42 psi
Kerékanya meghúzási nyomaték	125±13 N·m	

Futómű-beállítási paraméterek

Tétel		Paraméterek
Első kerekek	Összetartás szöge	0±0,15° Teljes összetartás ≤0,15°
	Dőlésszög	–0,117±0,5° Bal és jobb oldal közötti eltérés ≤0,5°
	Utánfutási szög	3±0,5° Bal és jobb oldal közötti eltérés ≤0,5°
Hátsó kerekek	Összetartás szöge	0°±0,25°
	Dőlésszög	0°±0,5°
	Tolószög	0°±0,25°